

BUILDING INSTUCTIONS

42228 McLaren MCL39 F1® Car

EXPERIENCE POWER WITH:

BuWizz 3.0 Pro

MORE INFO

BuWizz Motor

MORE INFO

BuWizz Micro Motor

MORE INFO



1

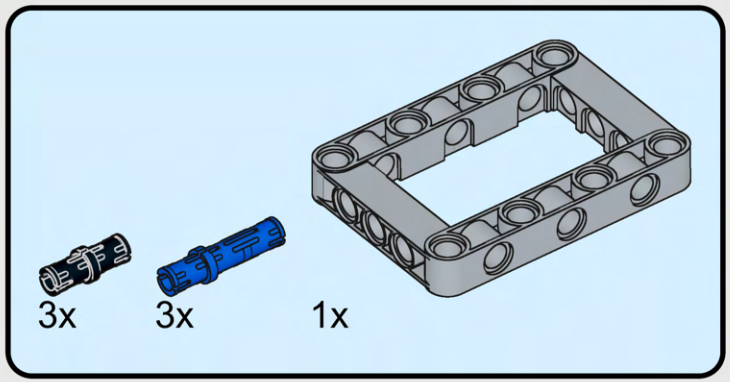

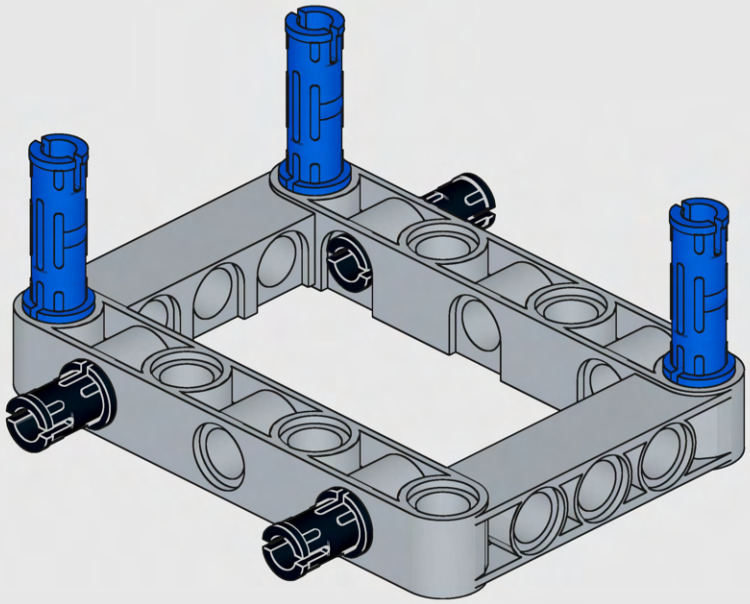

2

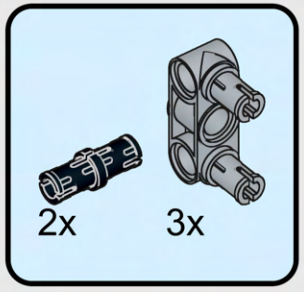

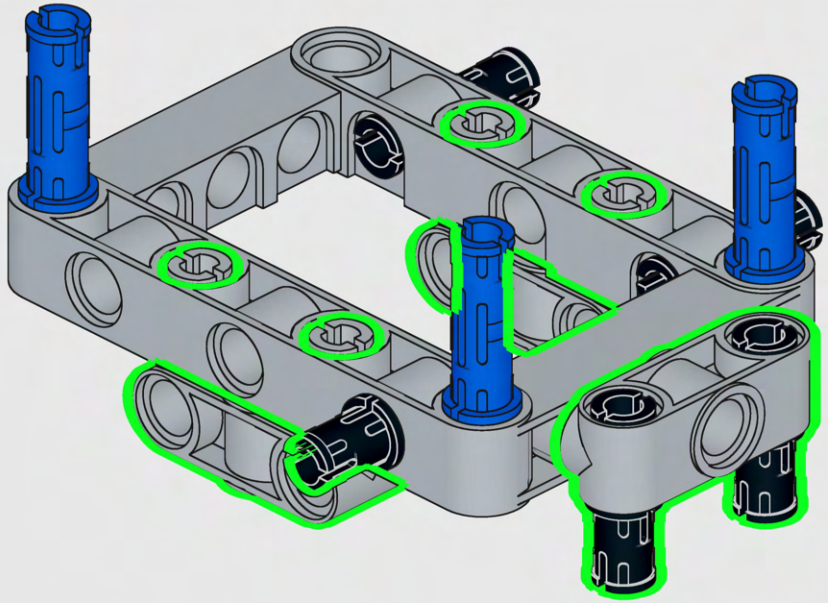

3



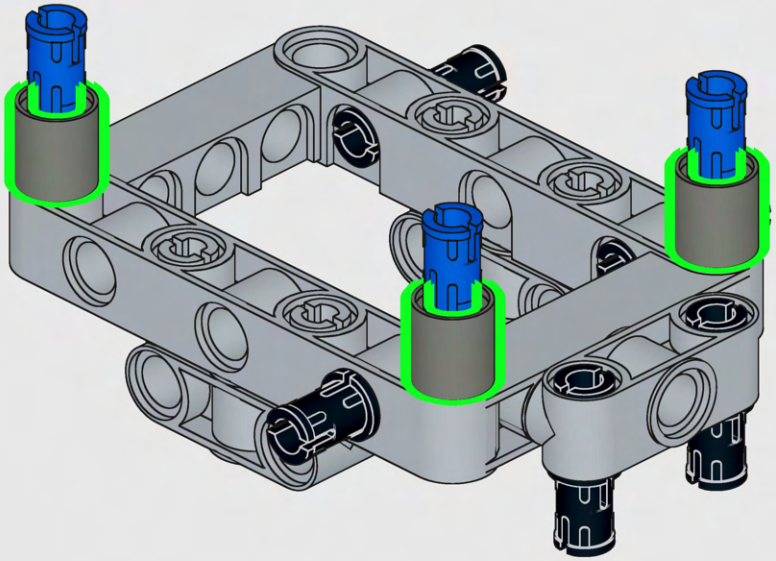

4

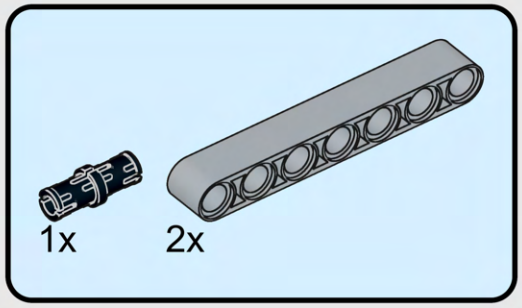

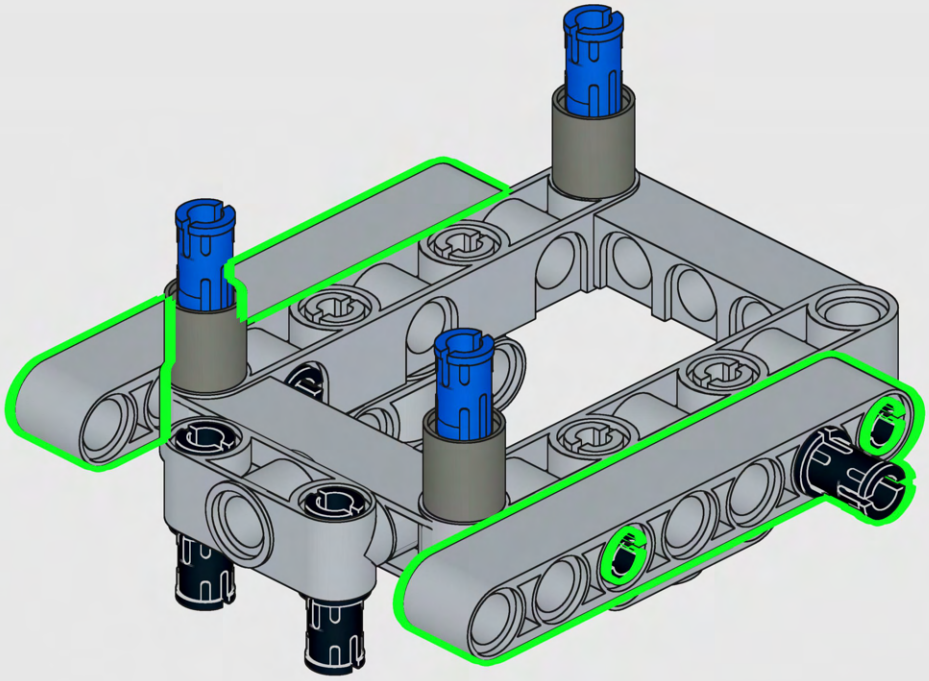

5

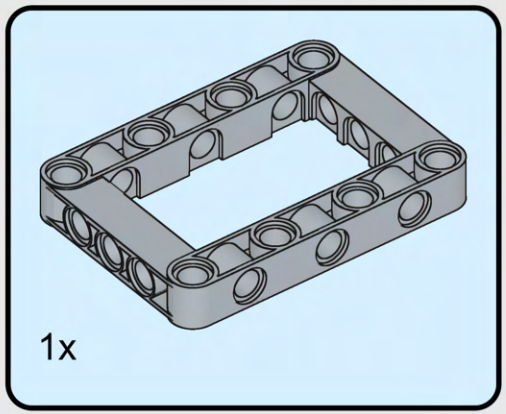

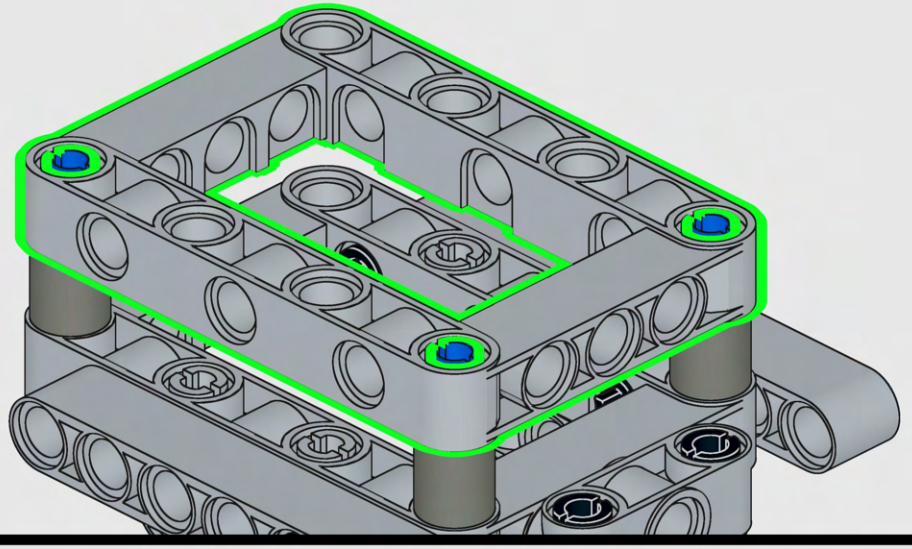

6

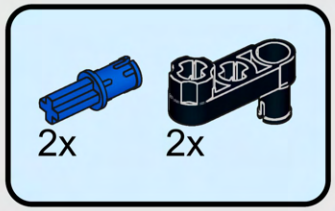

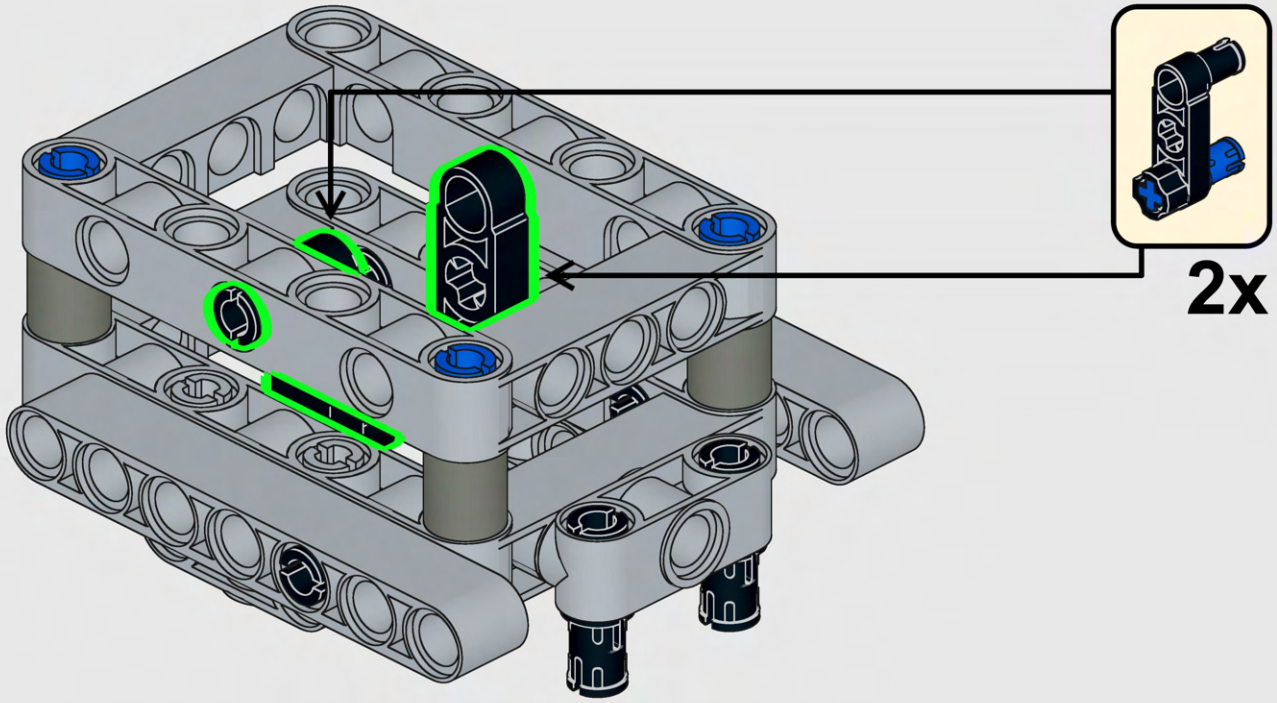

7

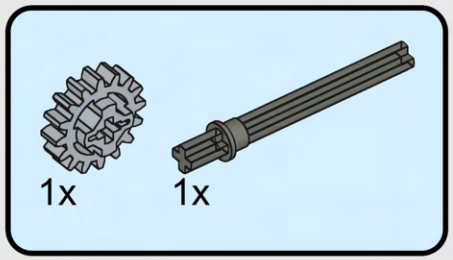

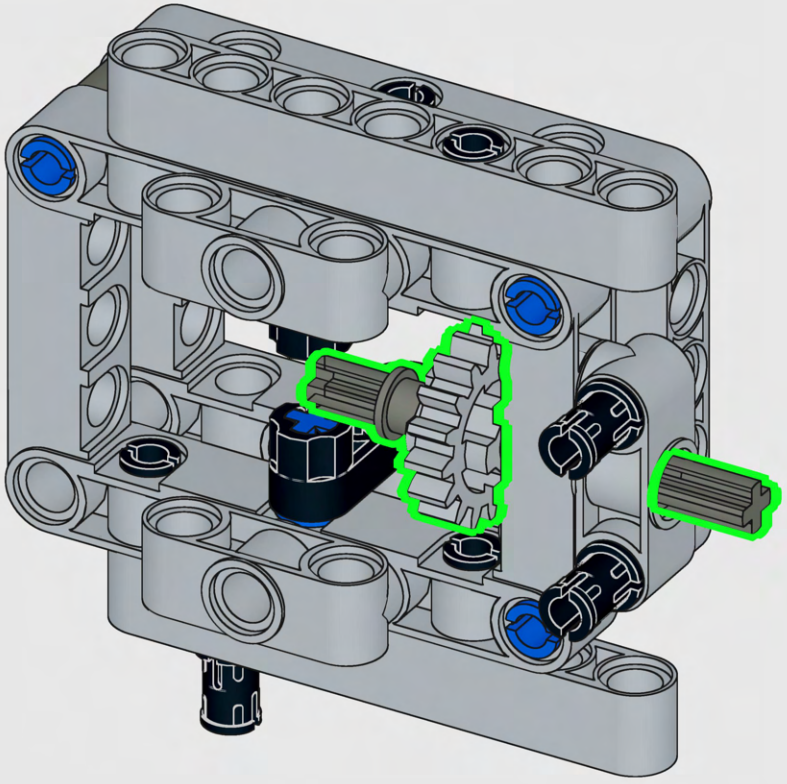

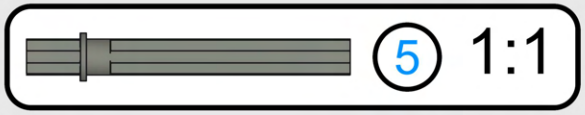

8



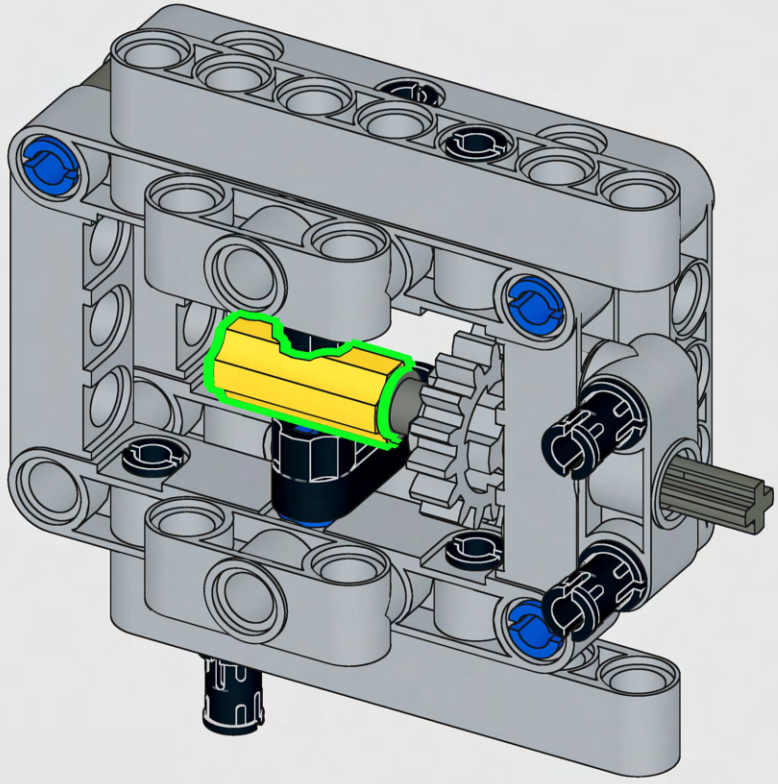

9

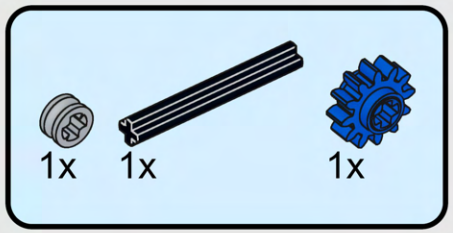

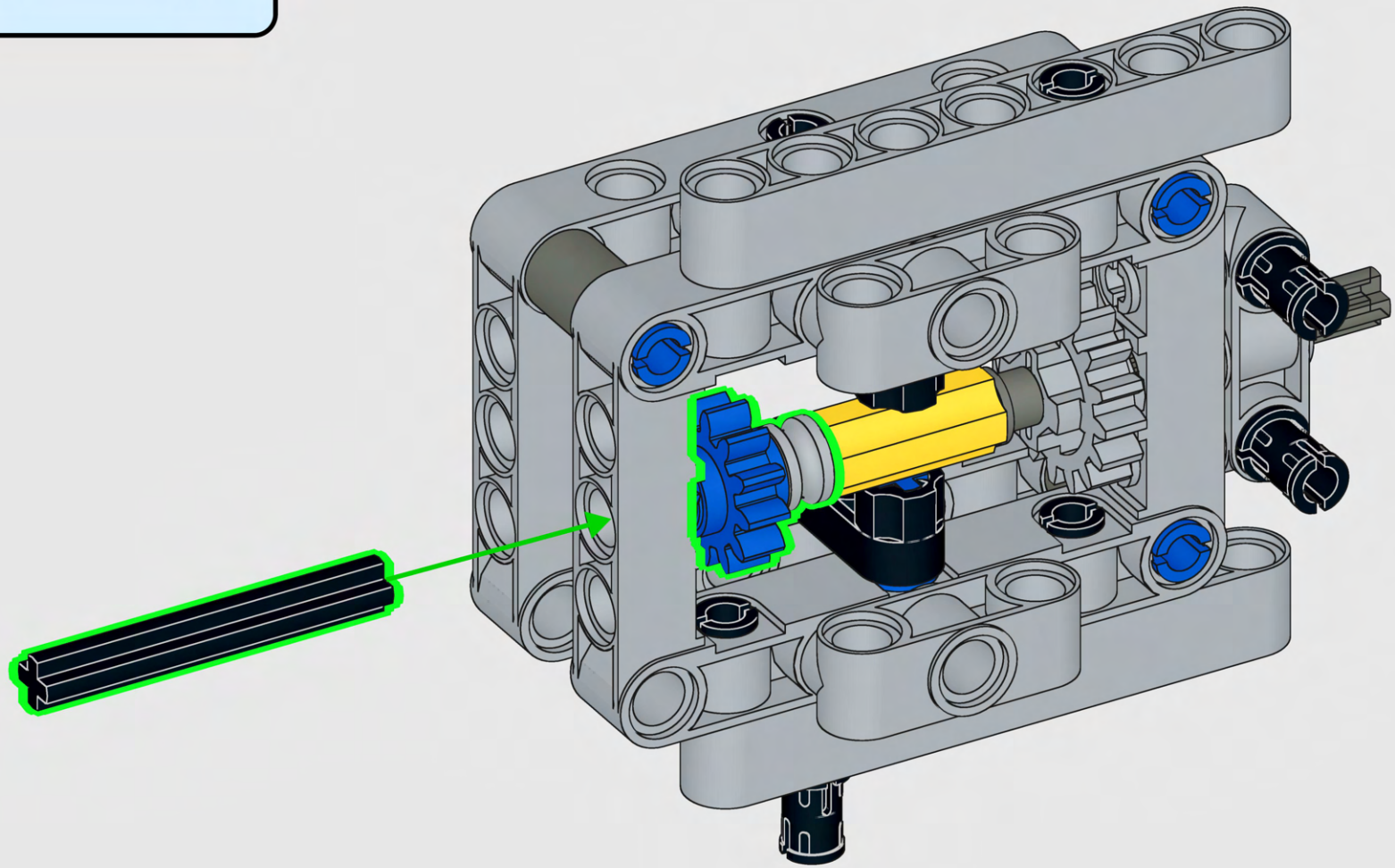

10

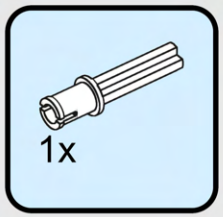

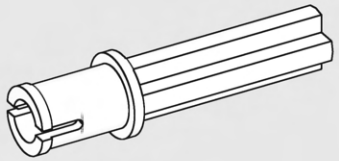

11

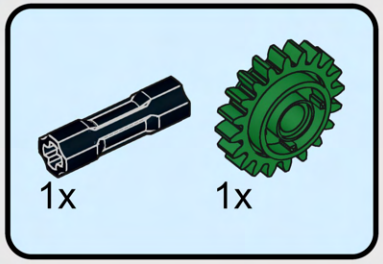

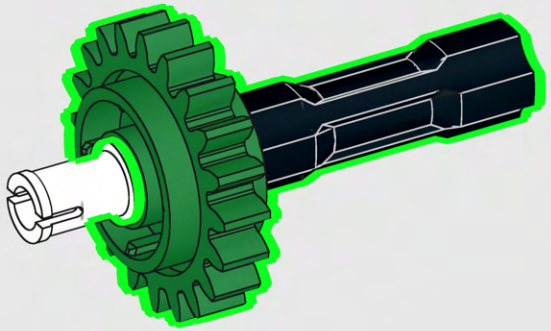

12

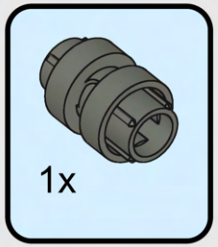

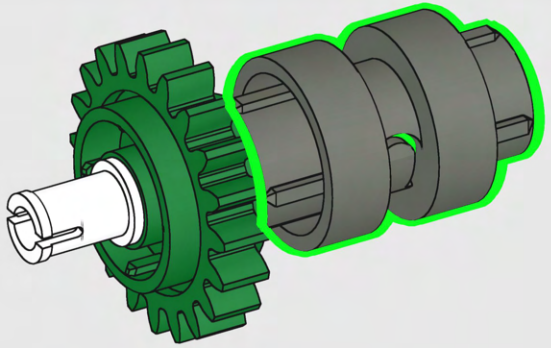

13

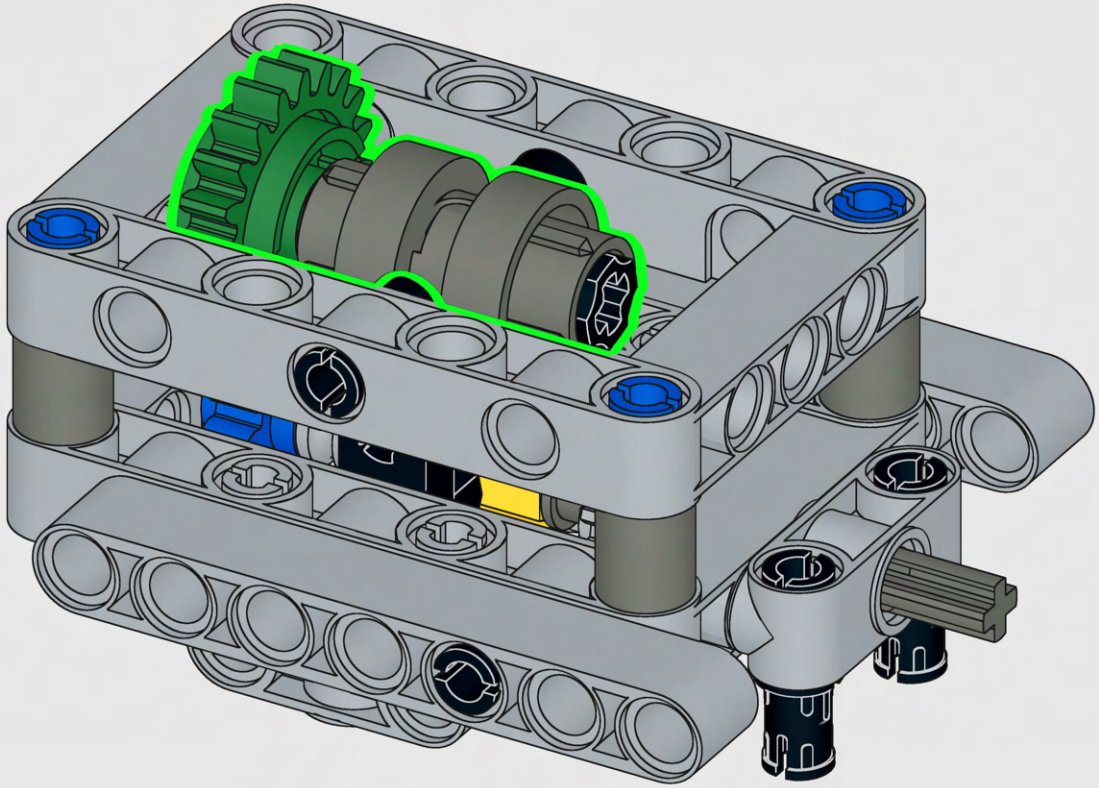

14

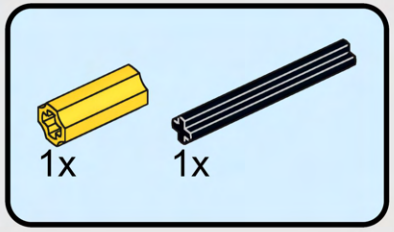

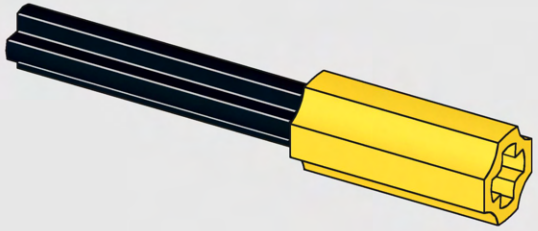



15



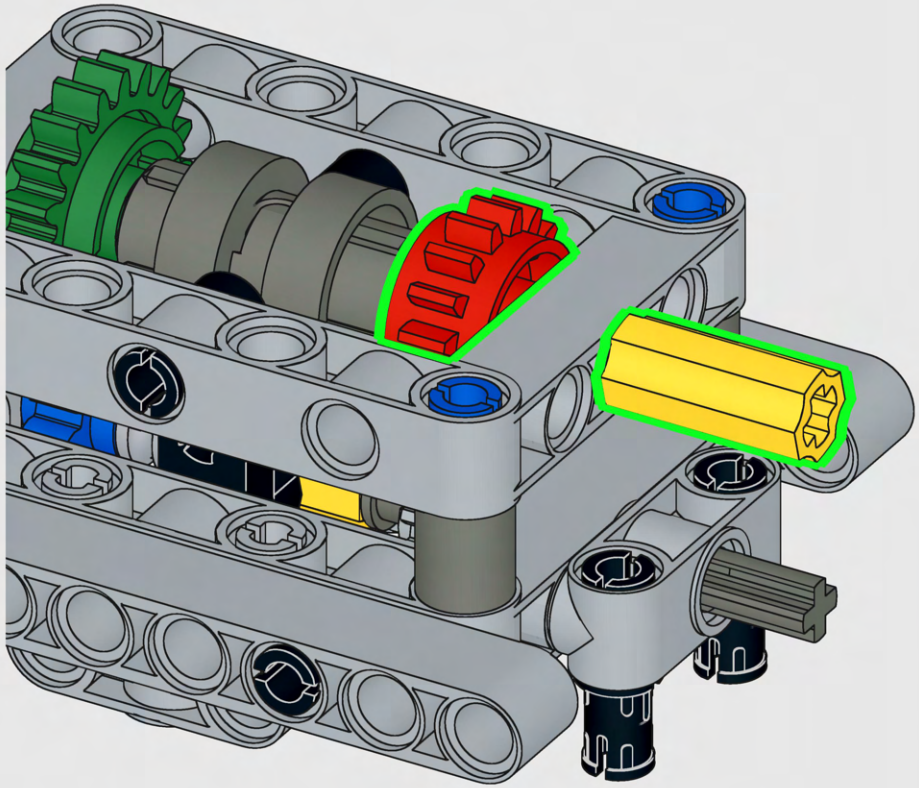

16

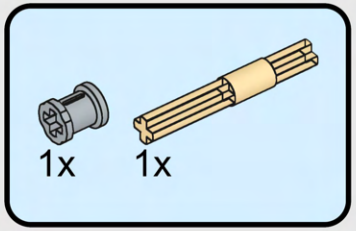

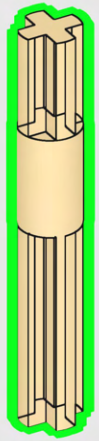

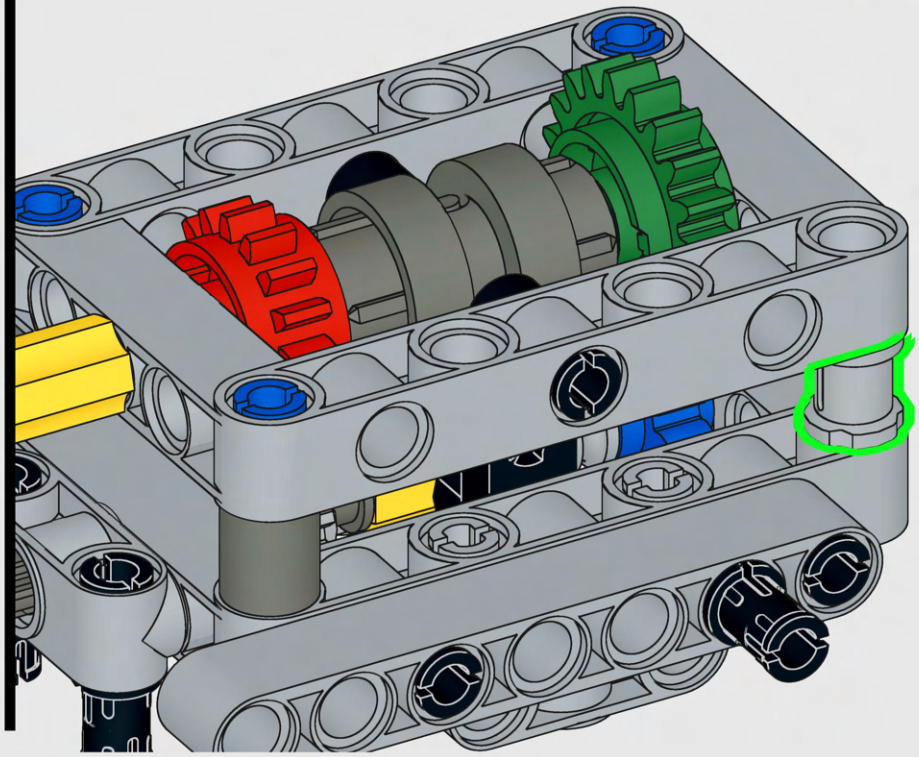

17

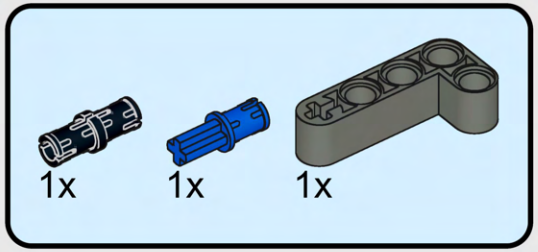

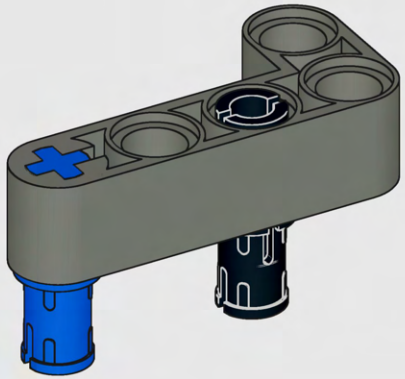

18

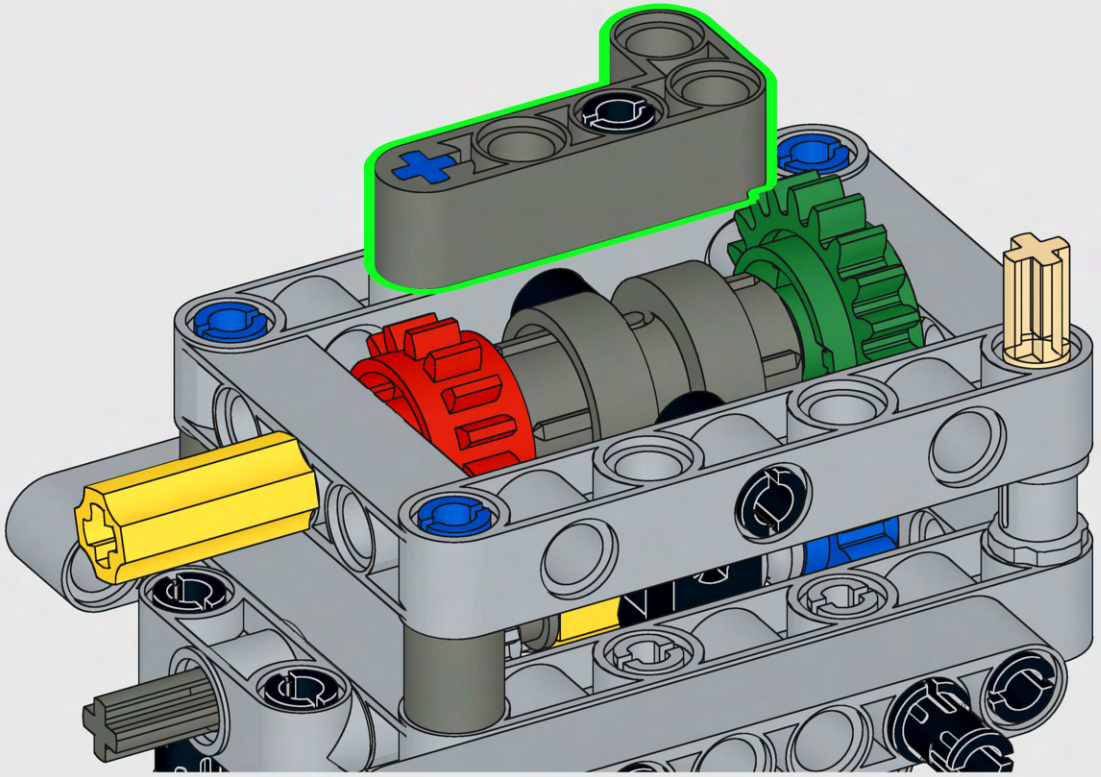

19

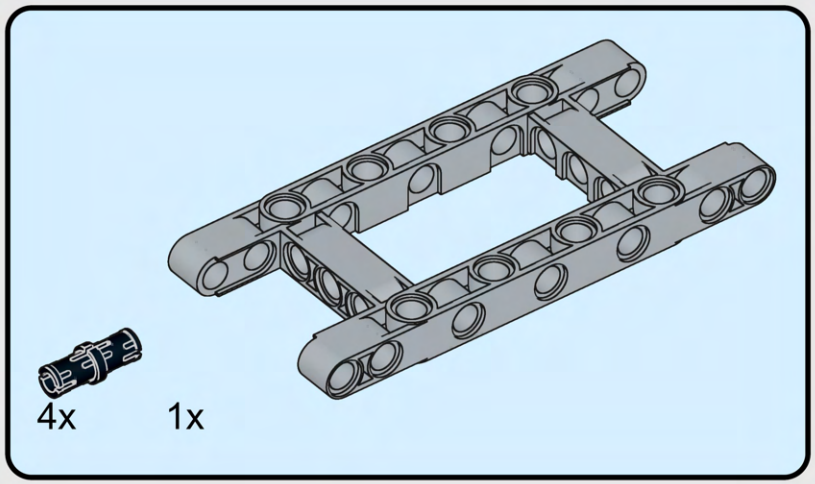

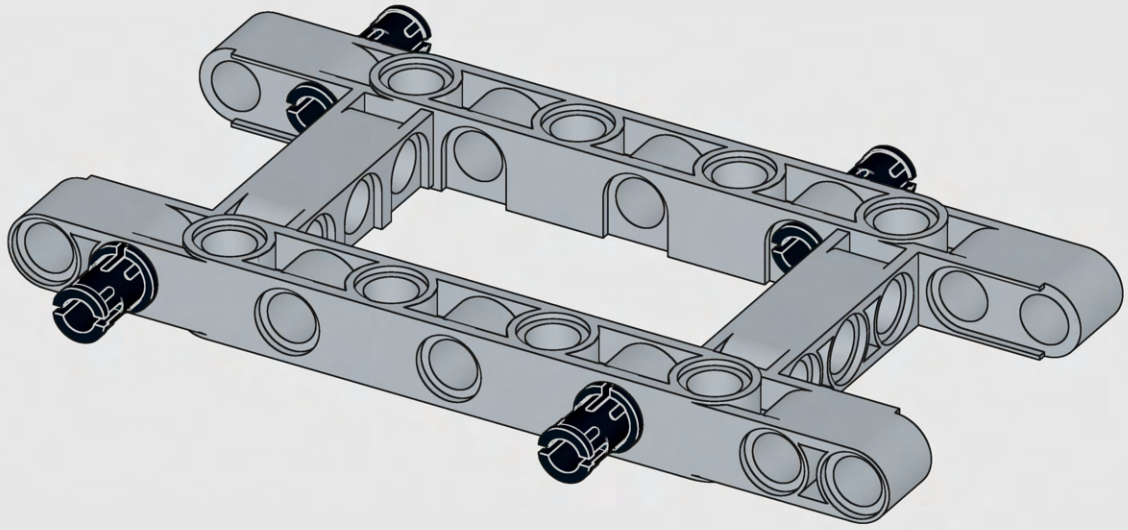

20



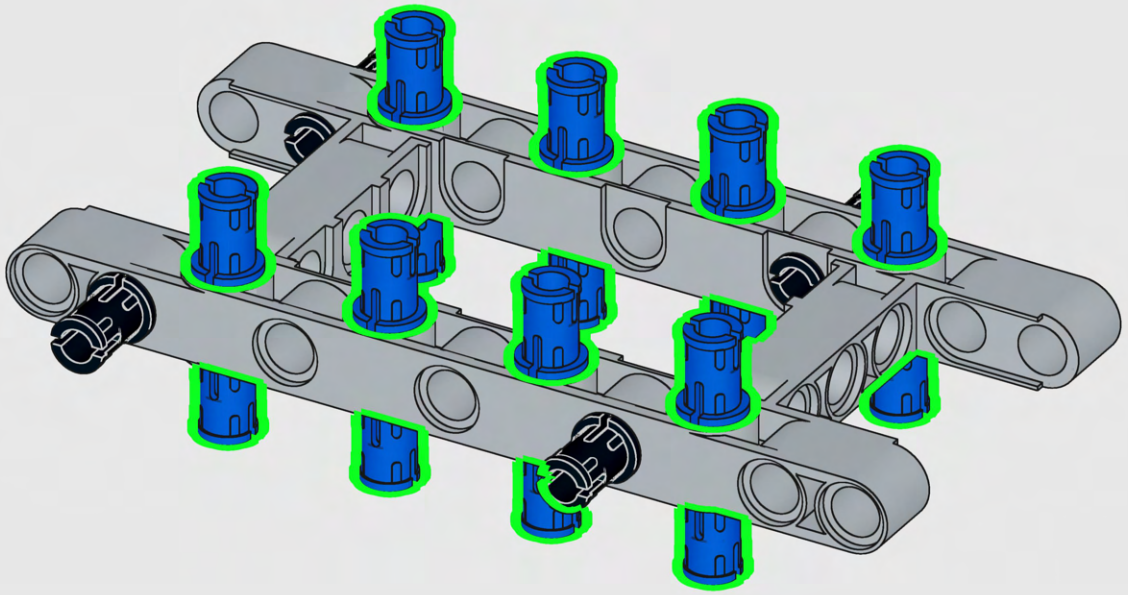

21

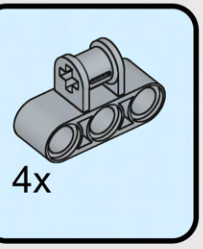

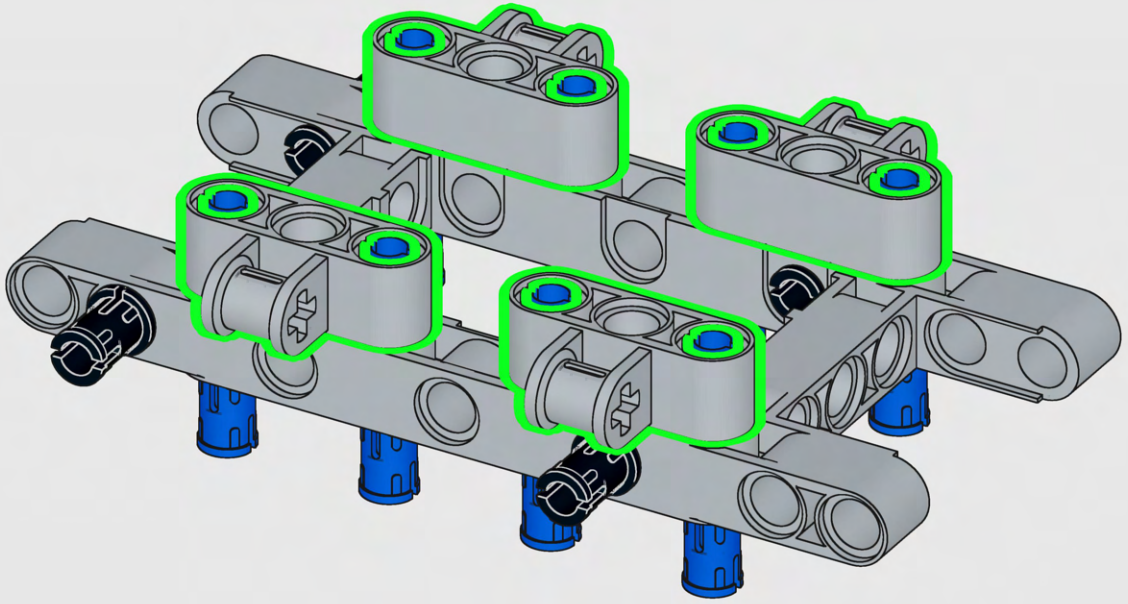

22

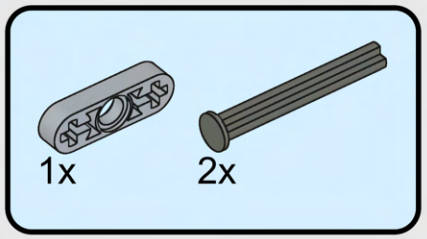

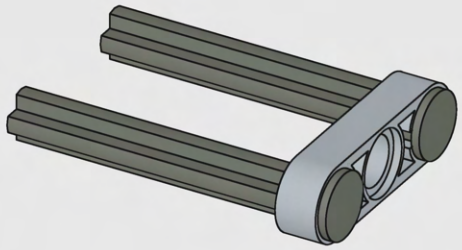

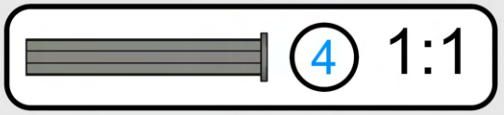

23

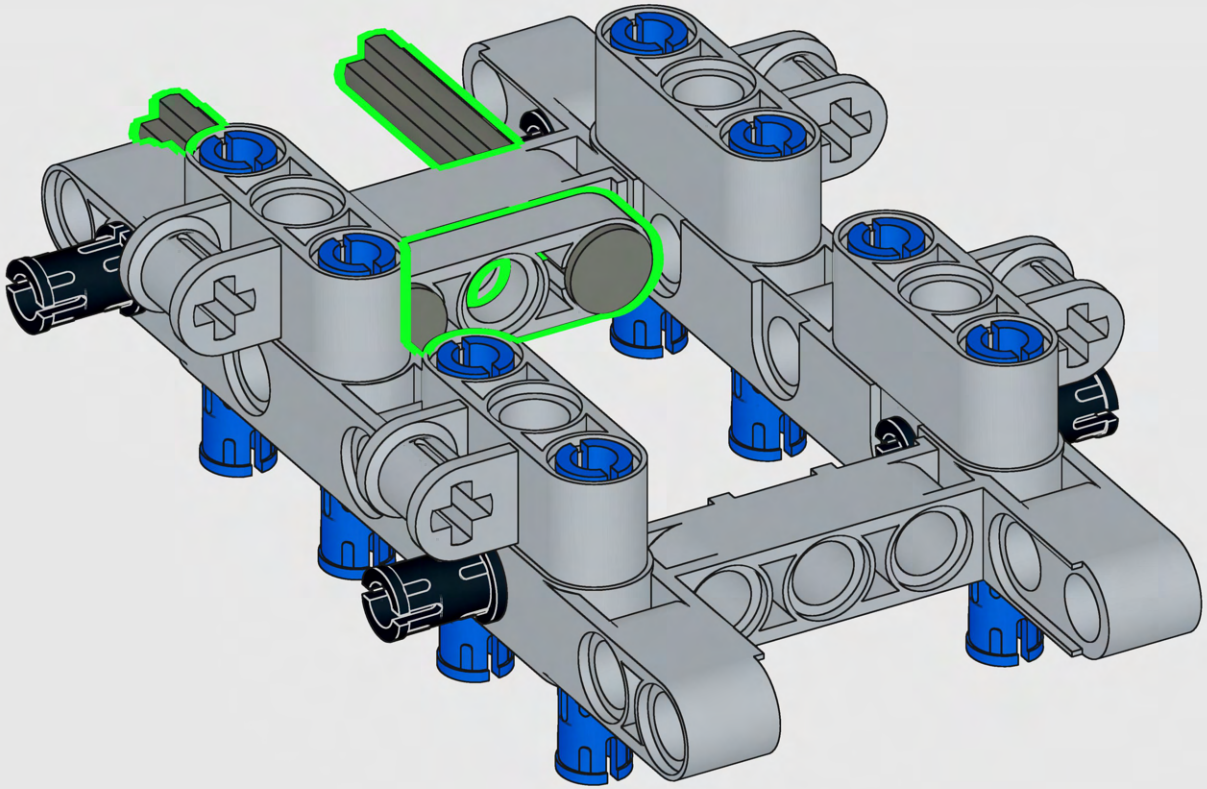

24

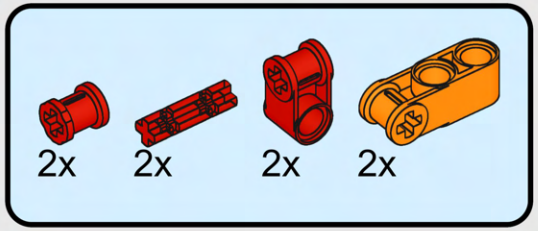

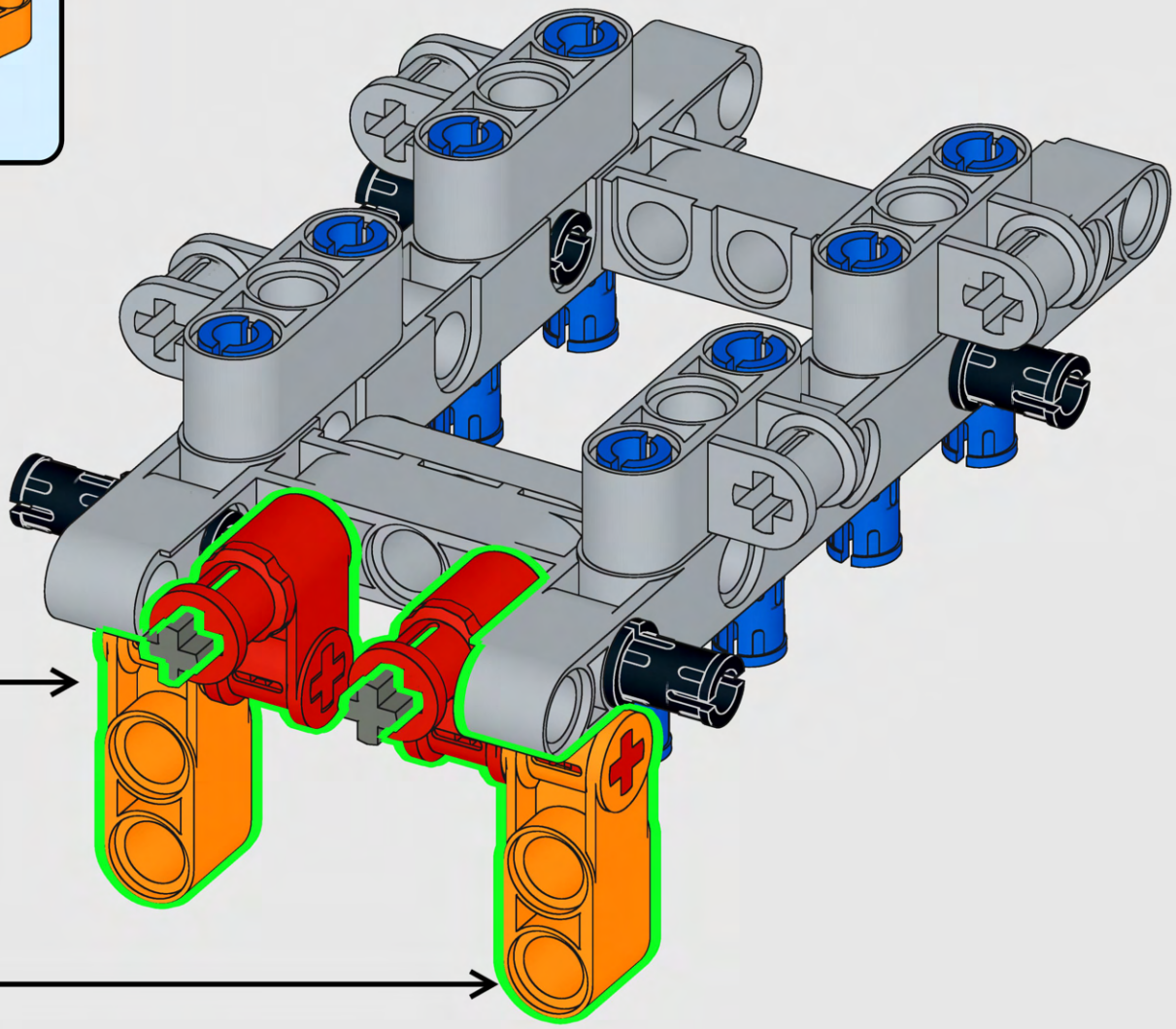

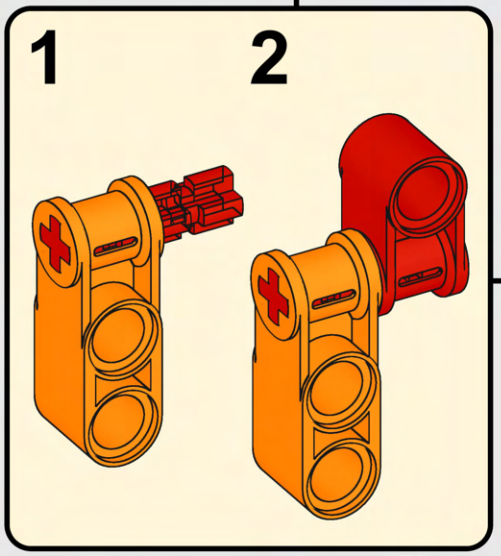

2x

25

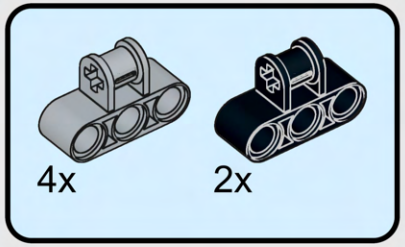

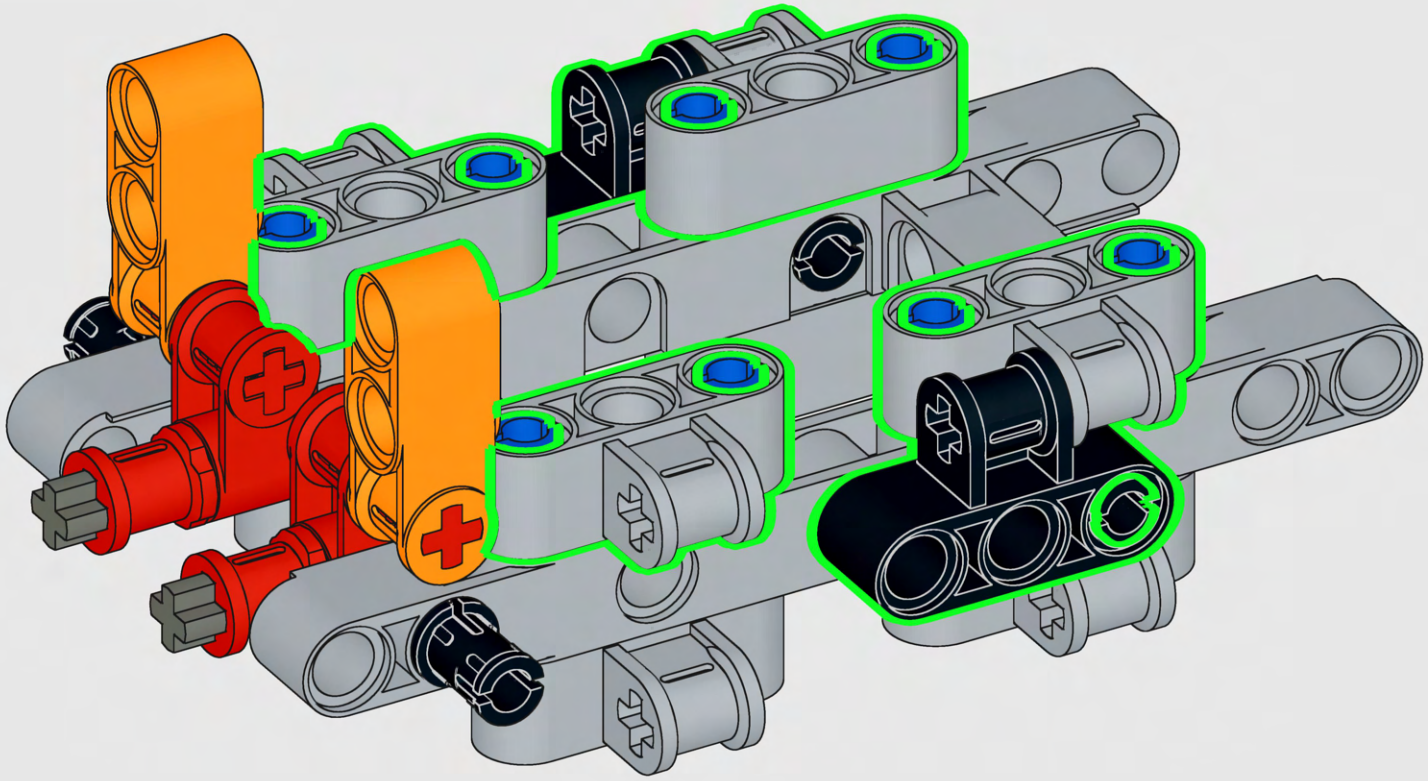

26

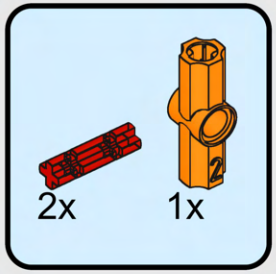

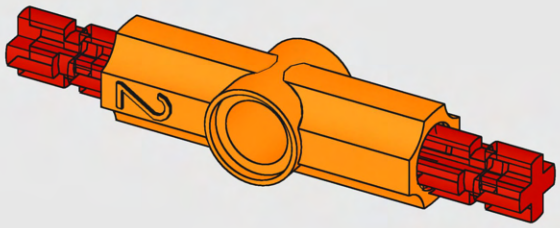

27



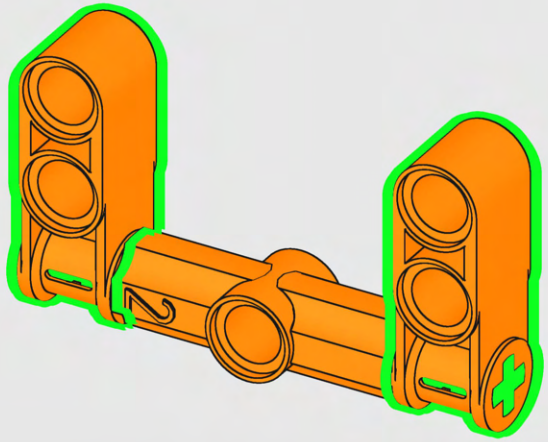

28

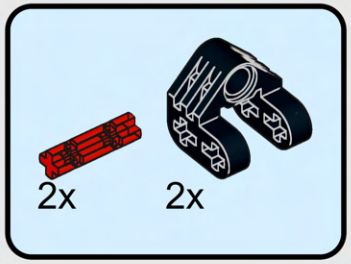

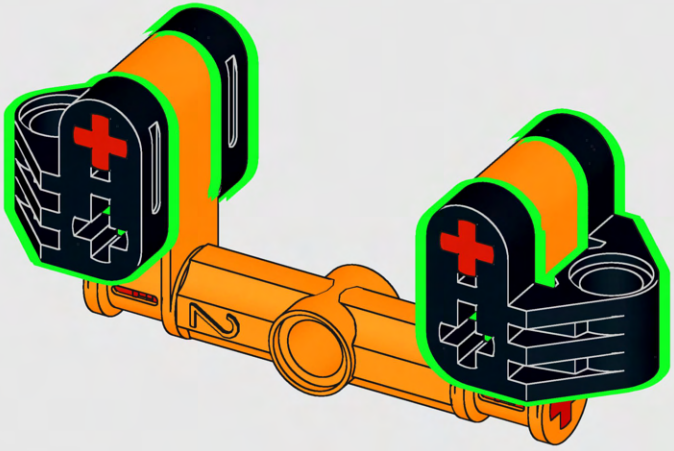

29

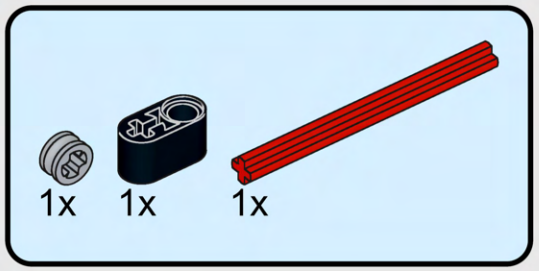

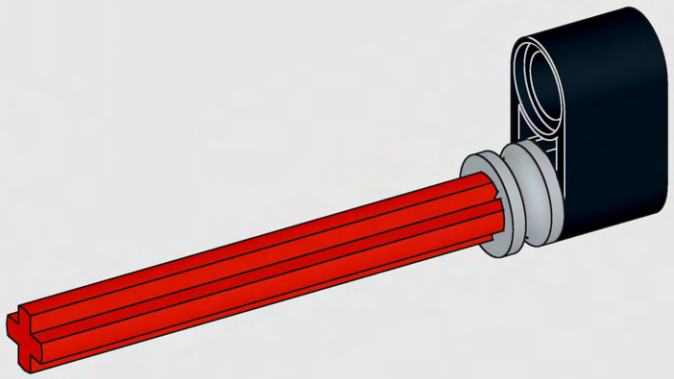

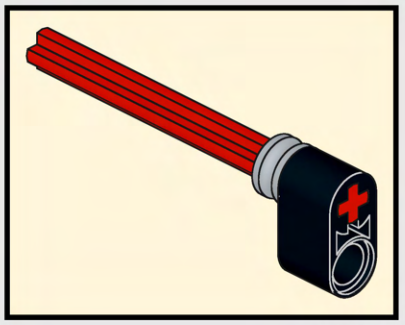

2x

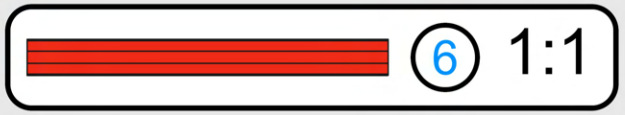

30

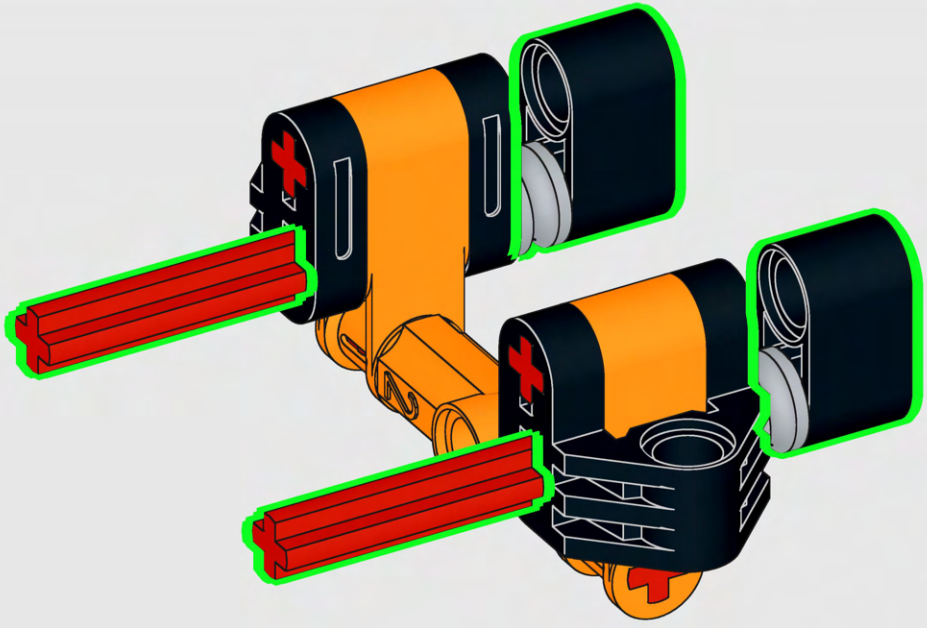

31

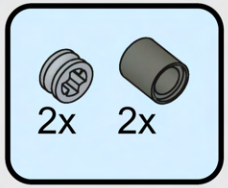

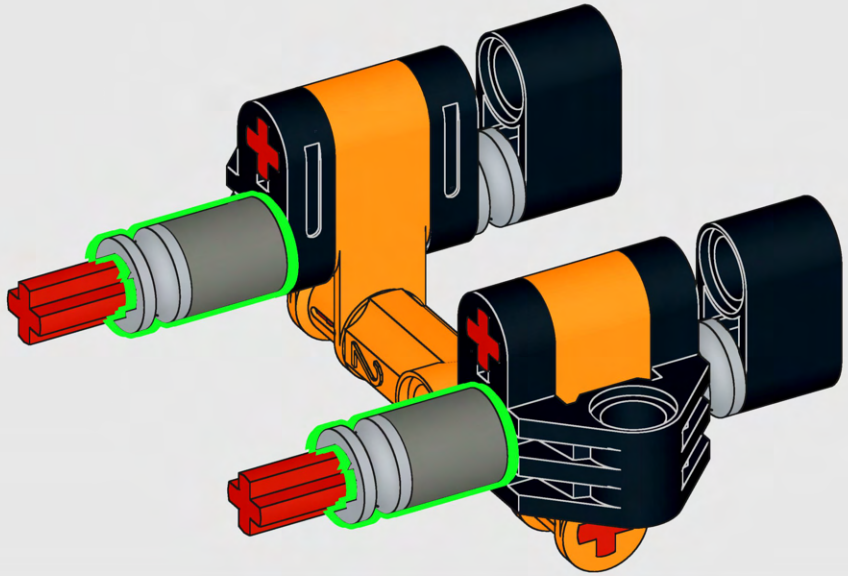

32

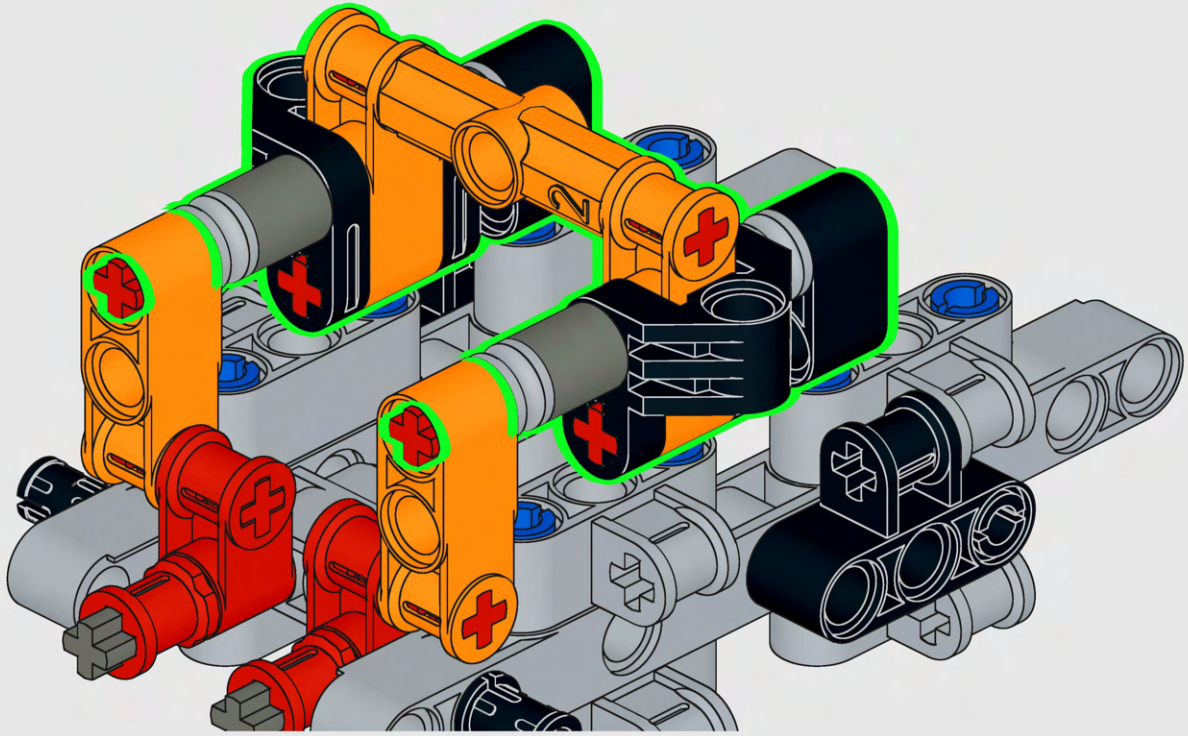

33

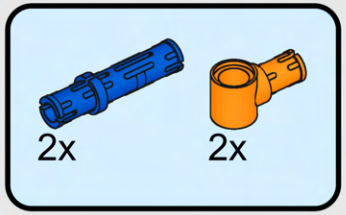

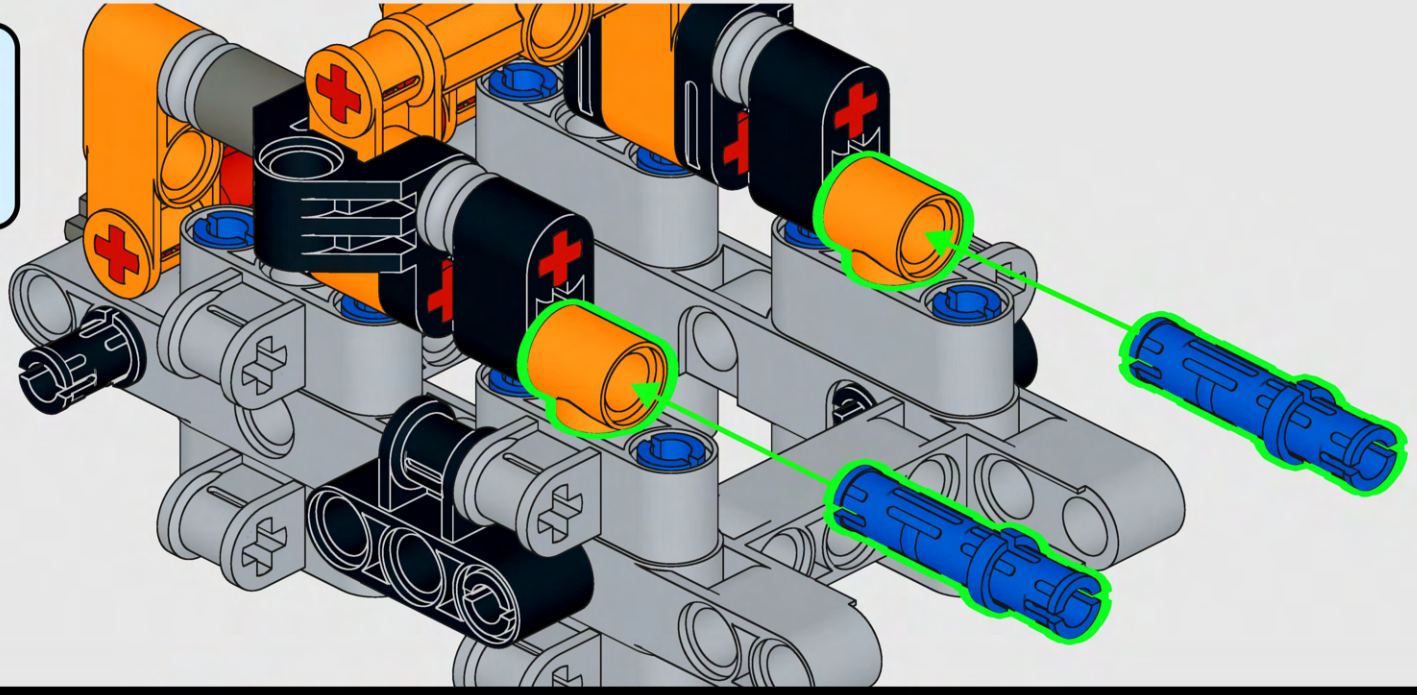

34

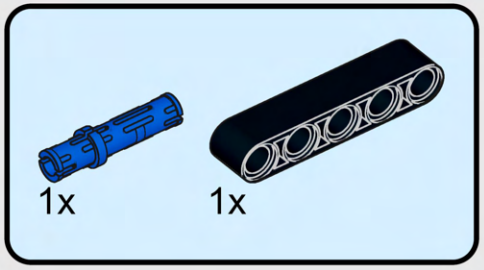

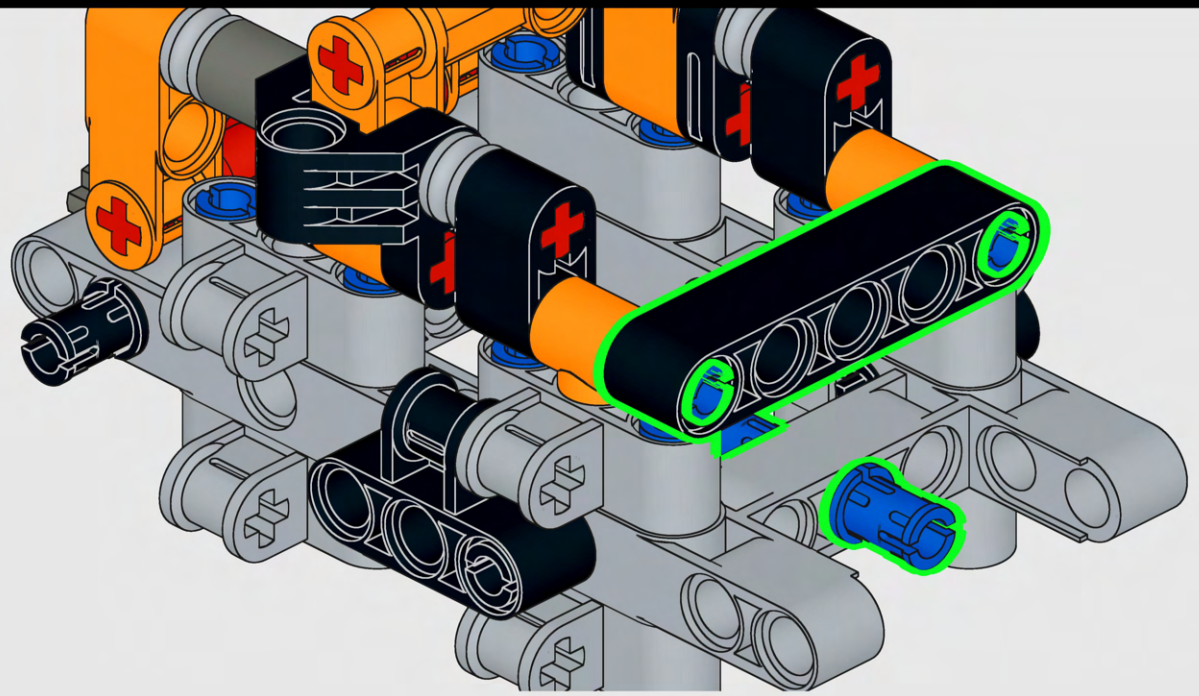

35

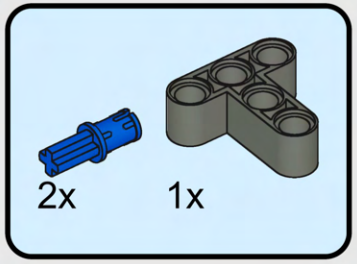

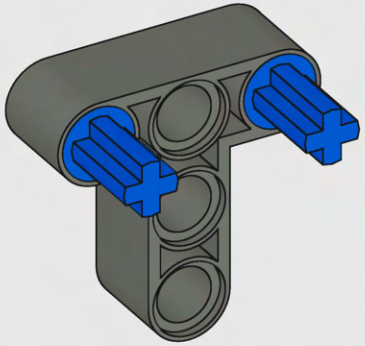

36

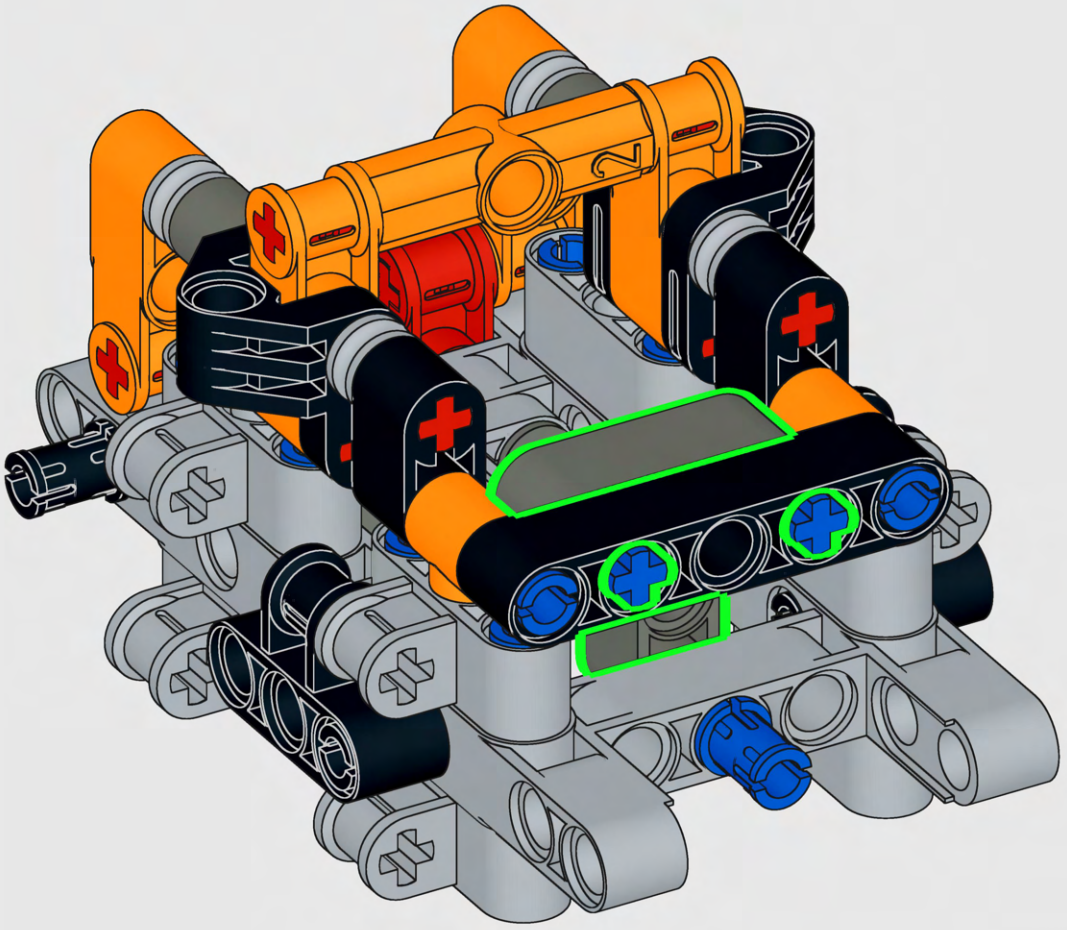

37

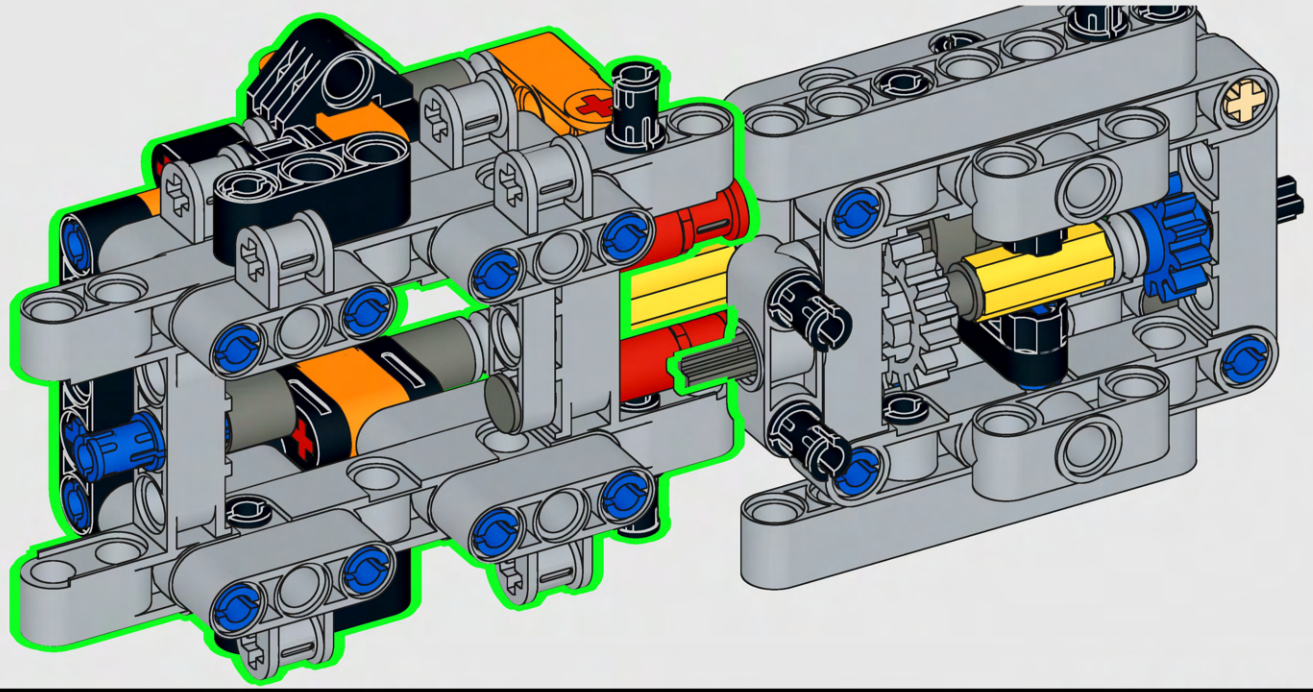

38

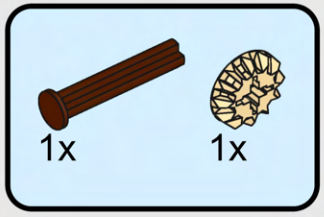

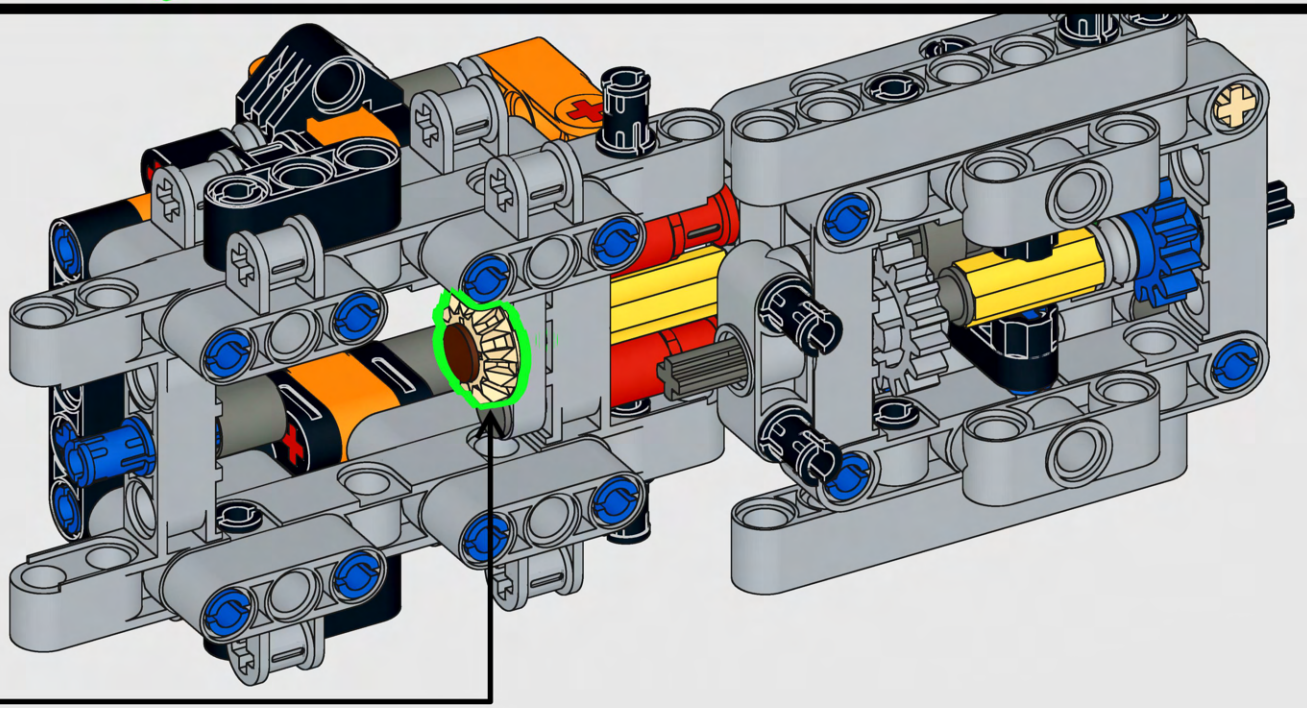

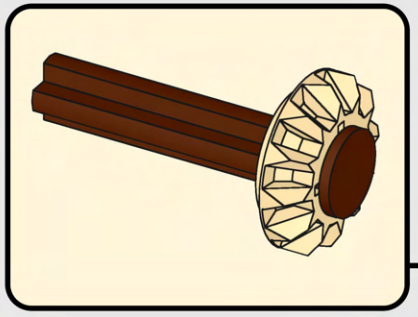

39

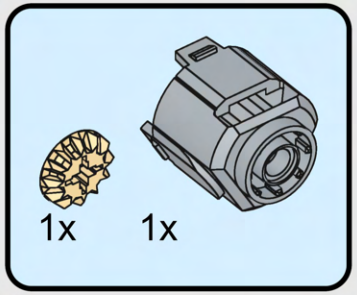

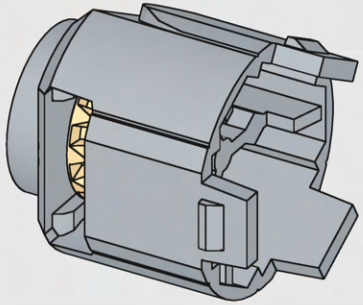

40

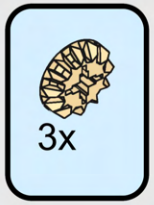

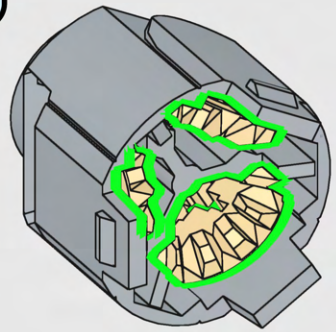

41

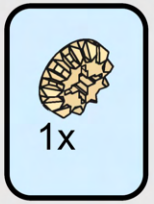

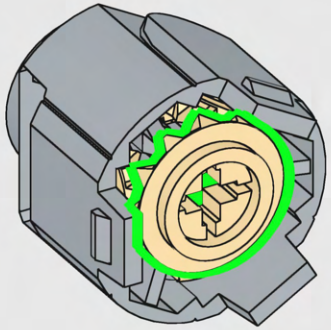

42

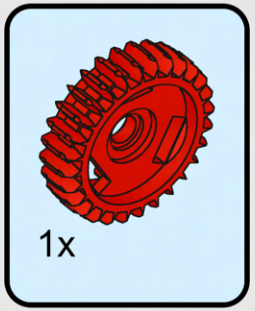

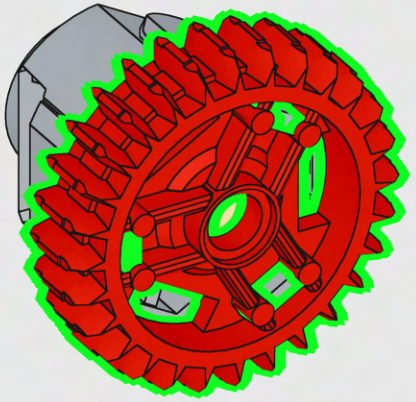

43

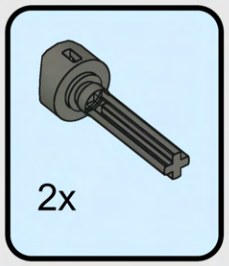

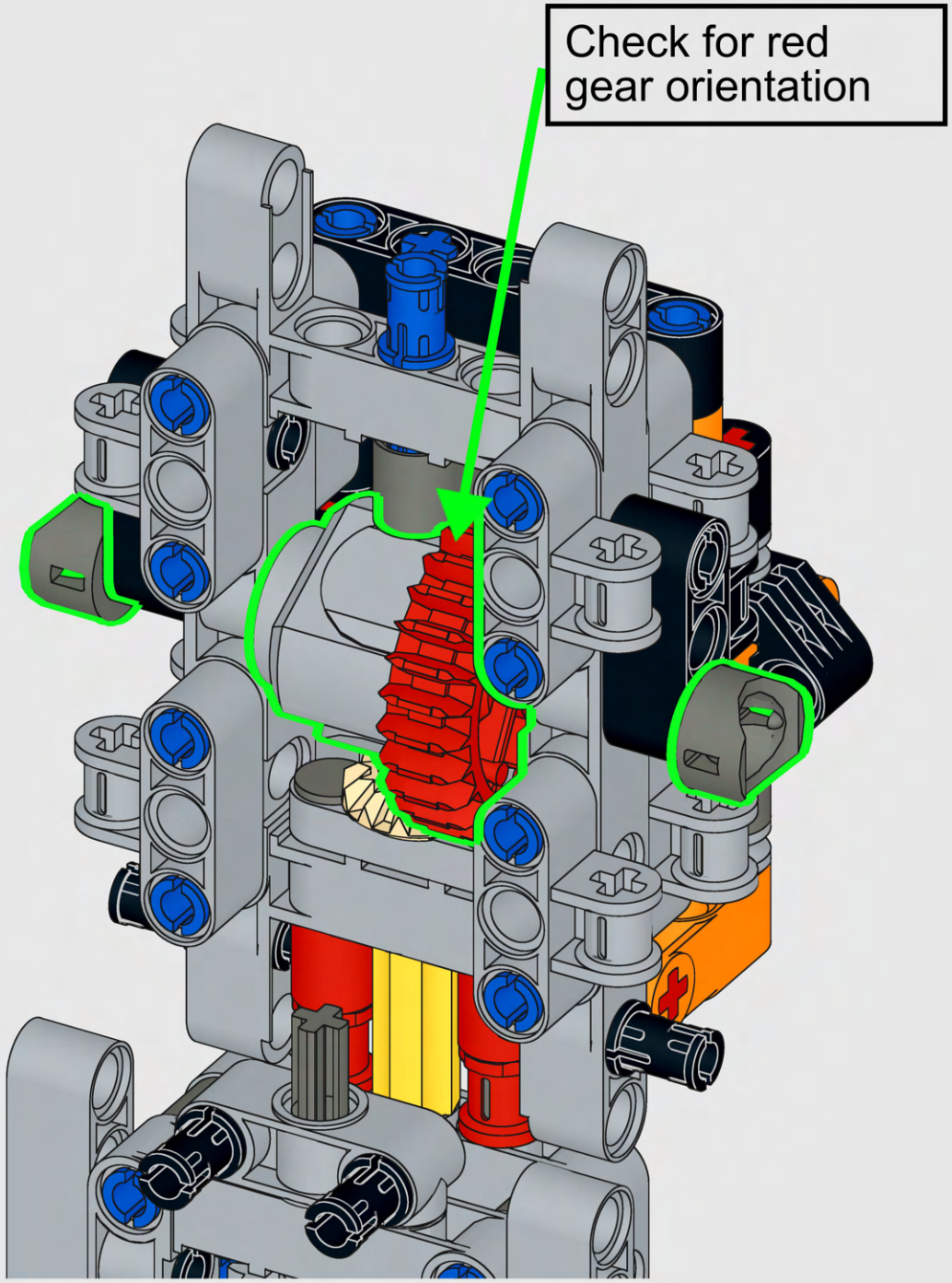

44

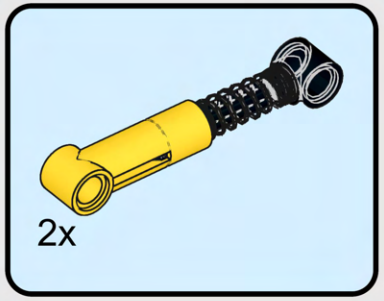

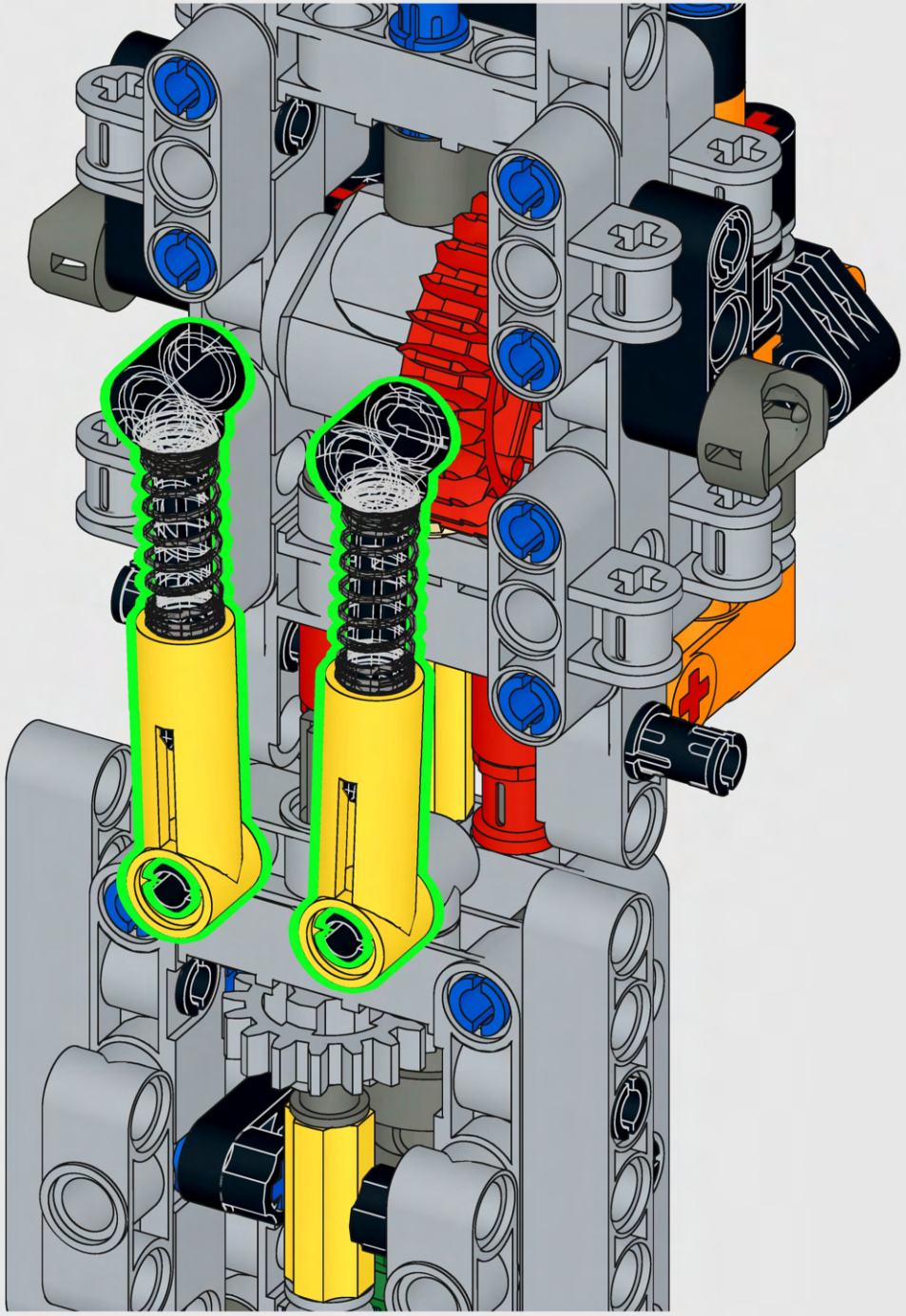

45

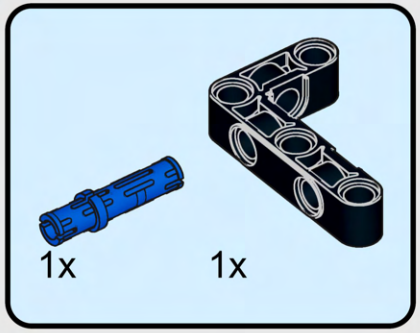

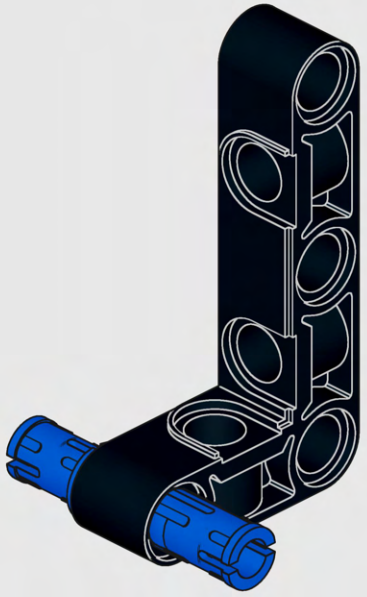

46

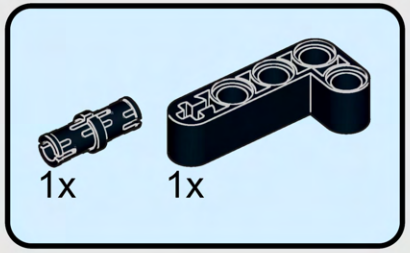

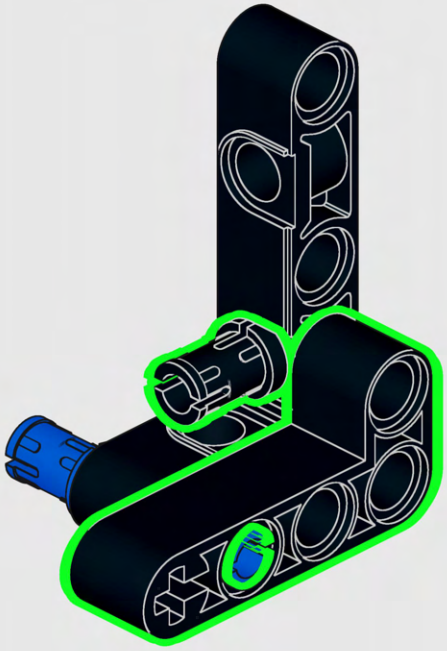

47

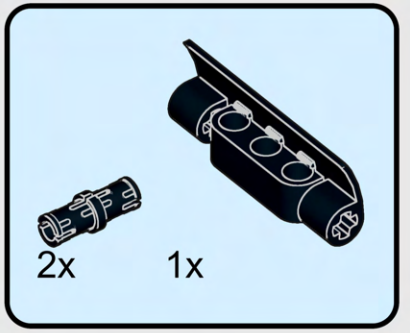



48

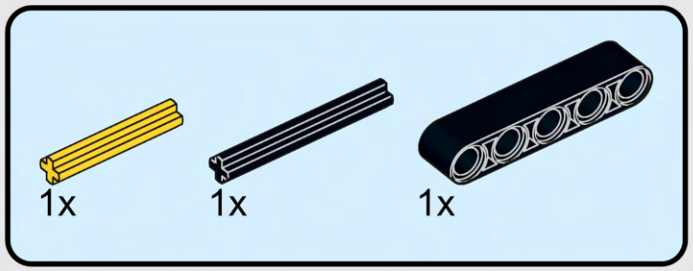

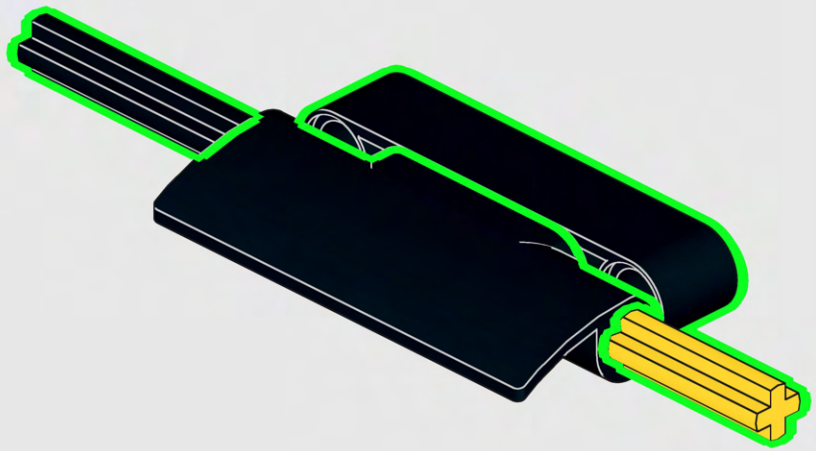

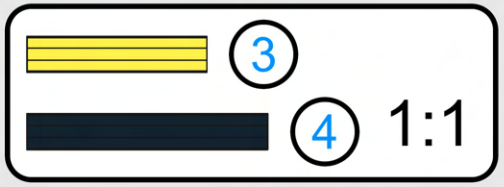

49



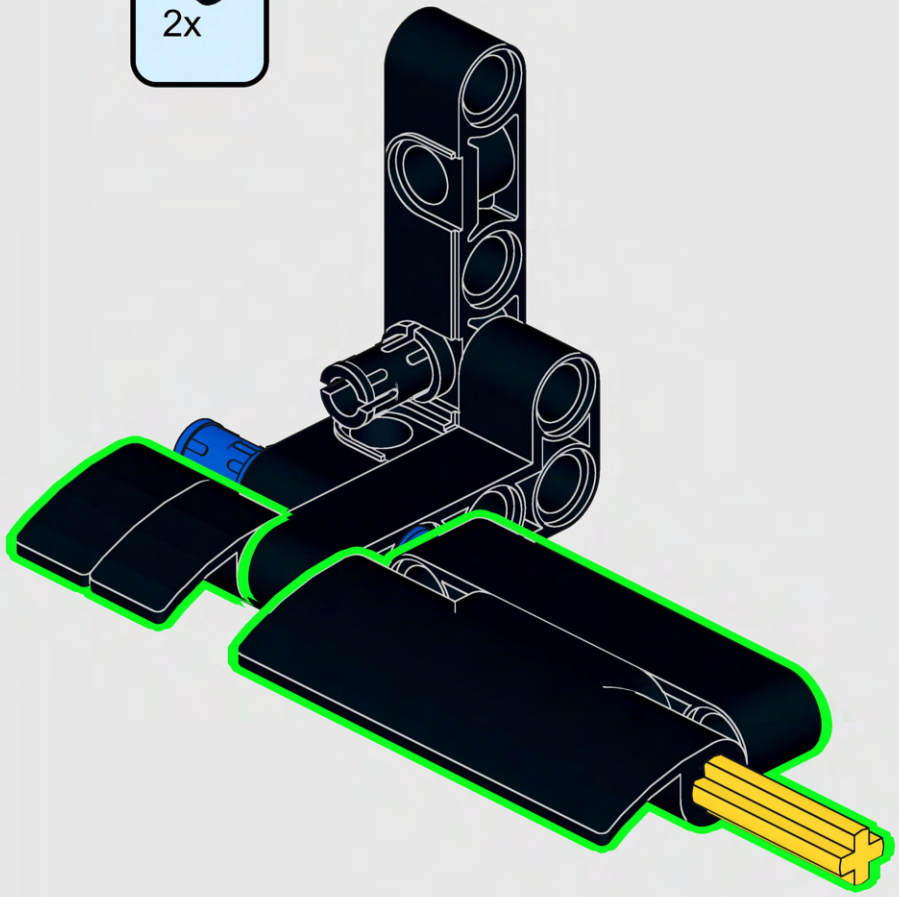

50

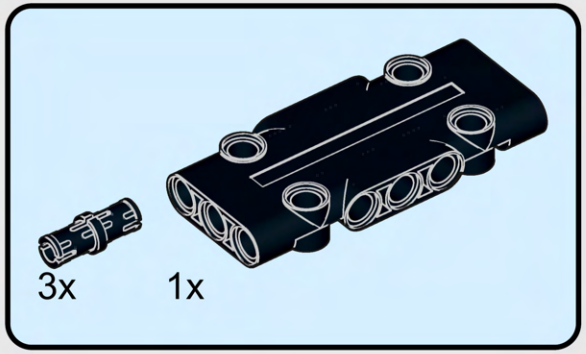

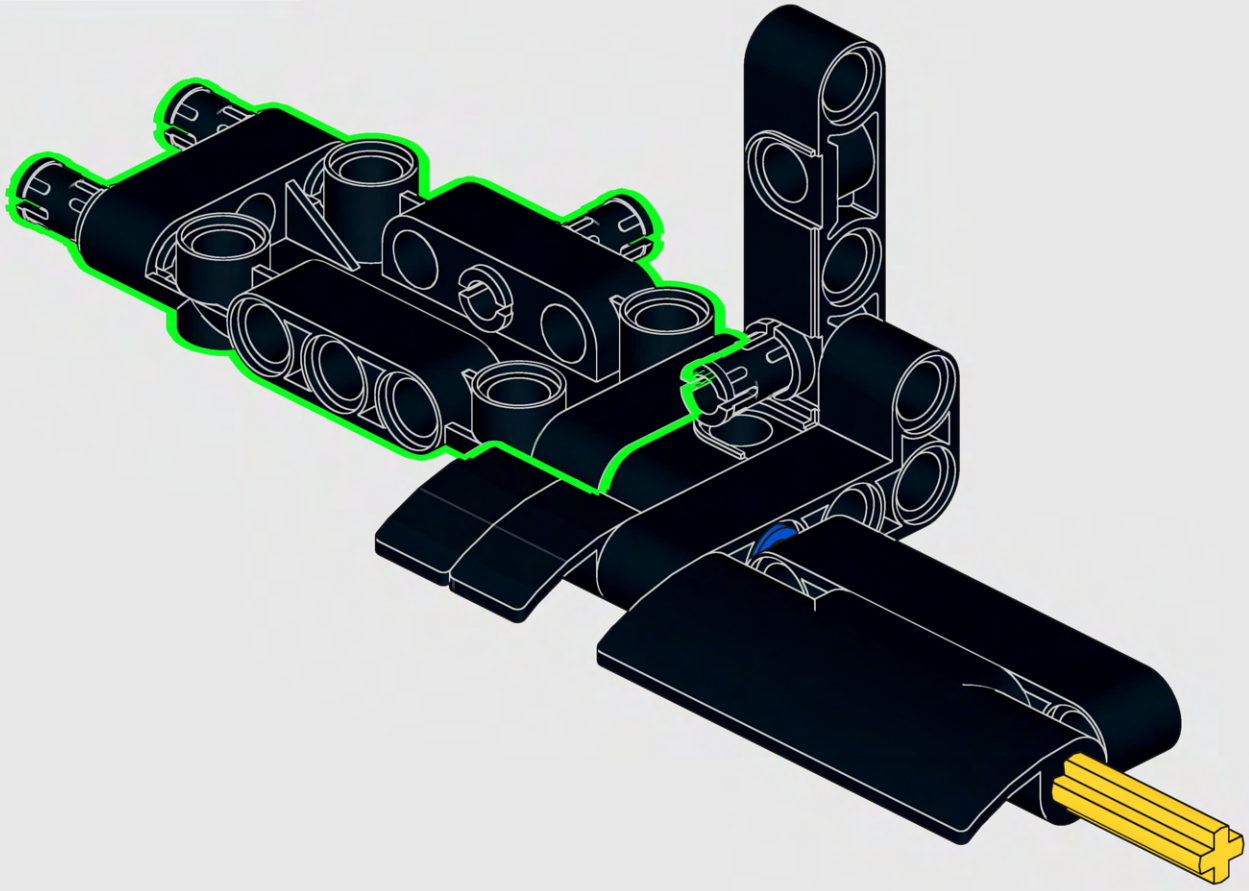

51

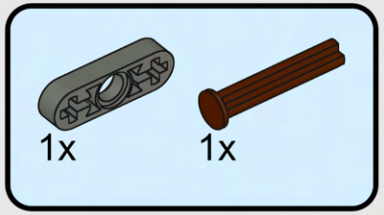

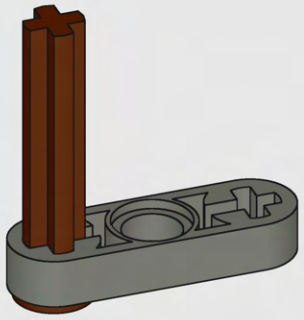

52

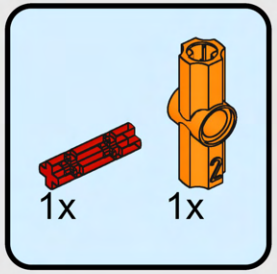

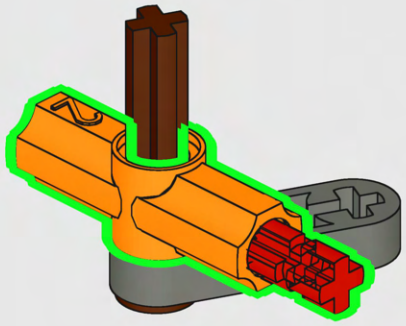

53

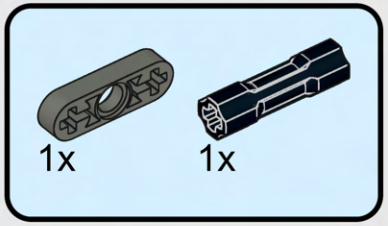

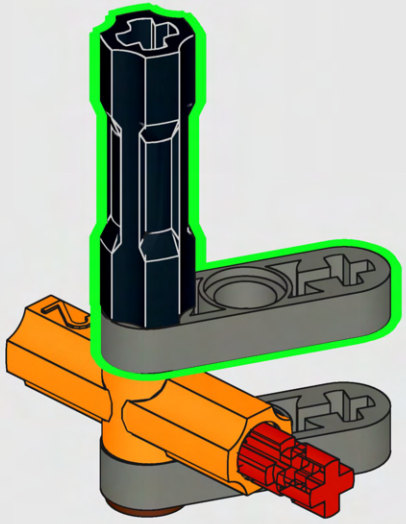

54

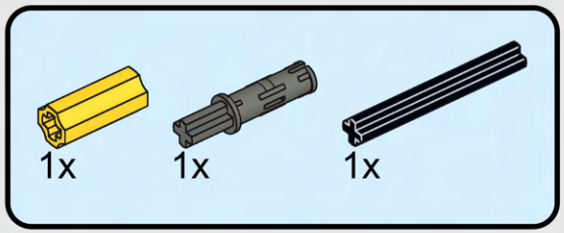

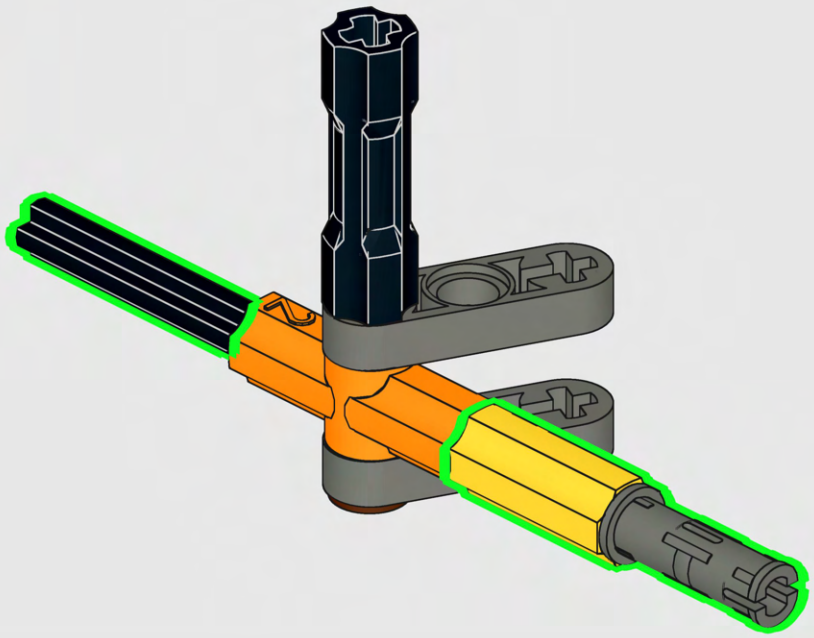

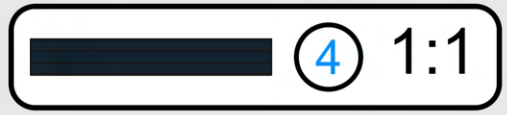

55

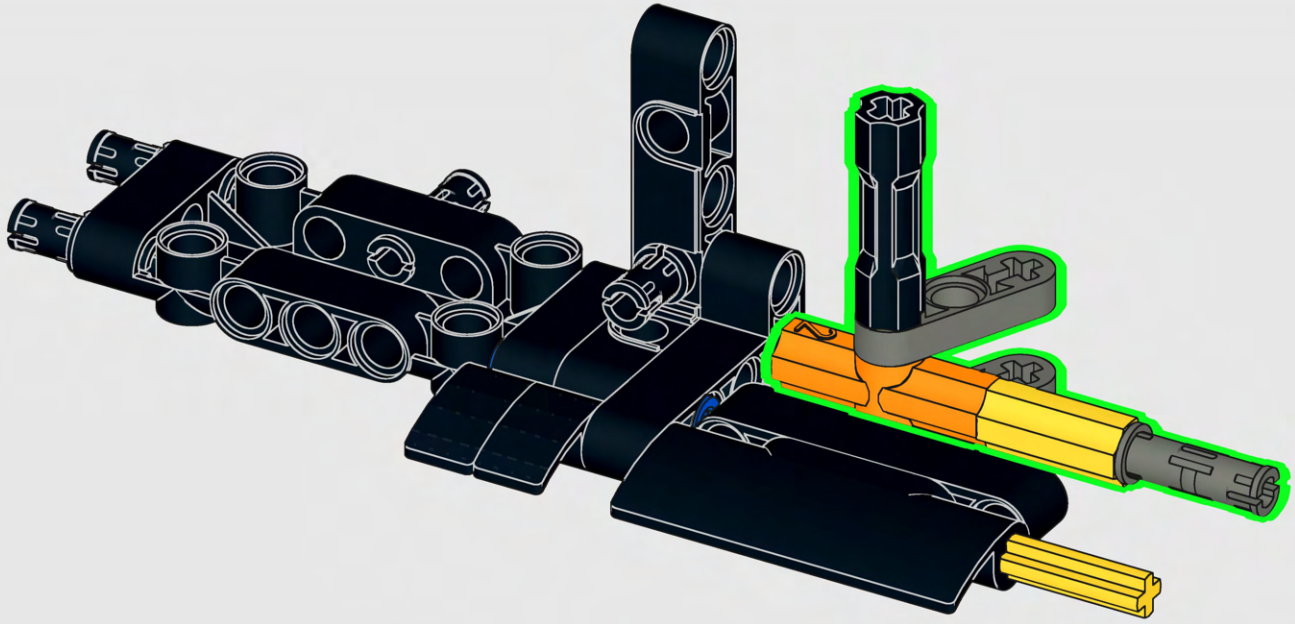

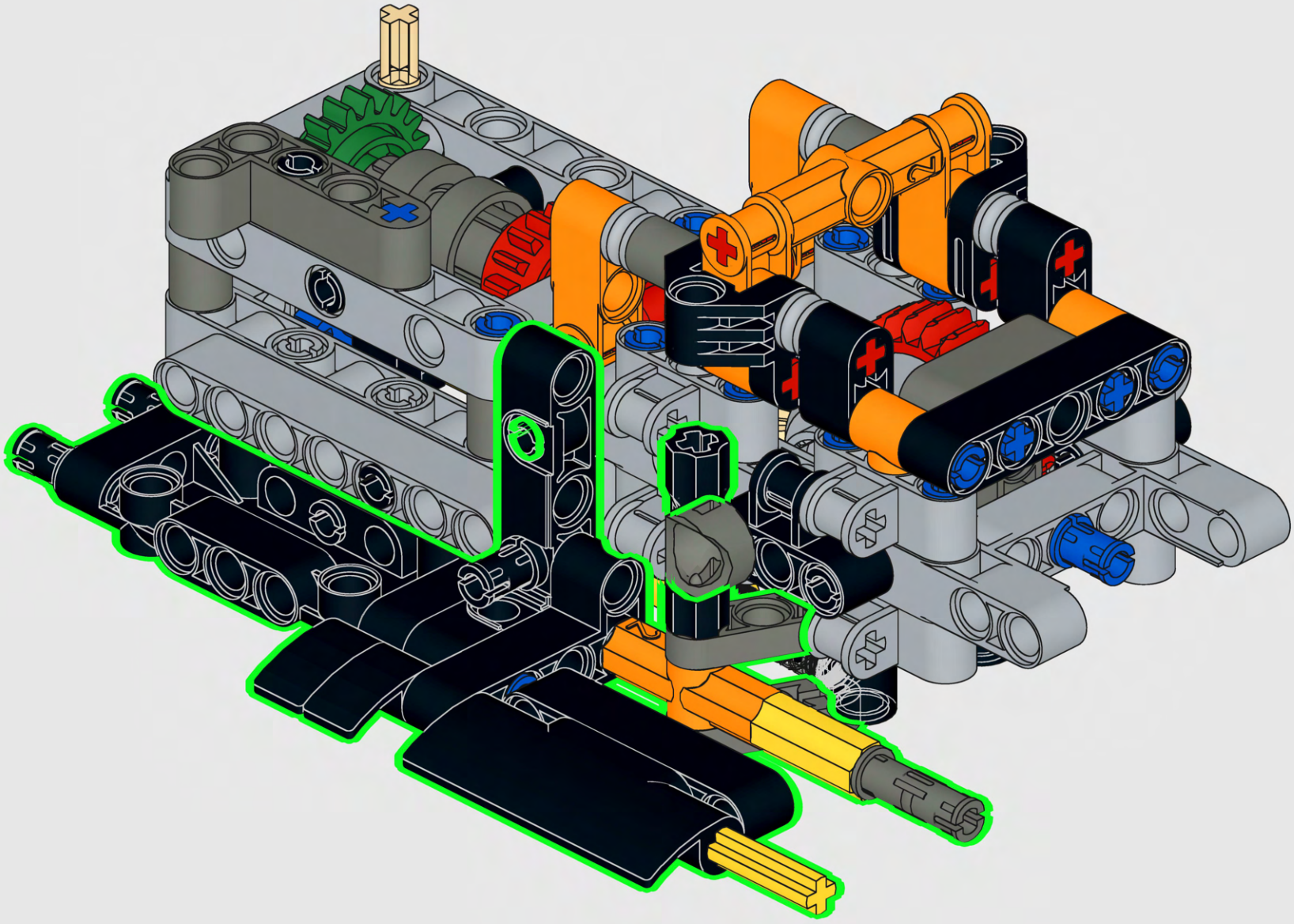

57

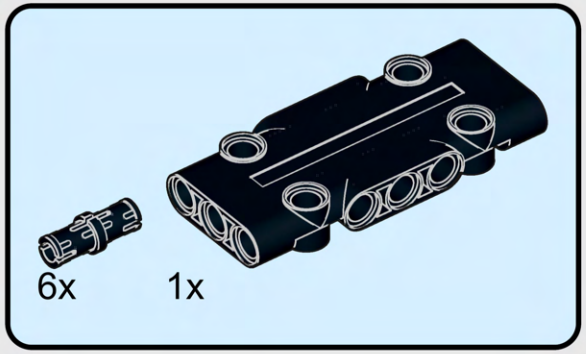

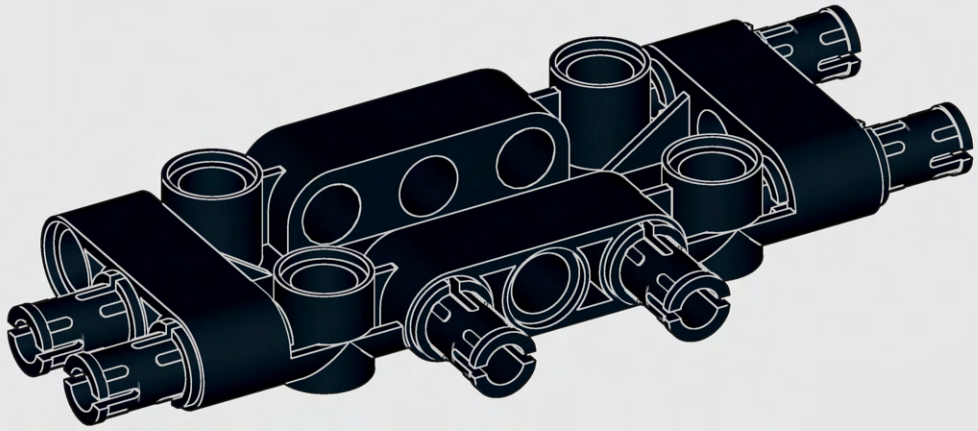

58

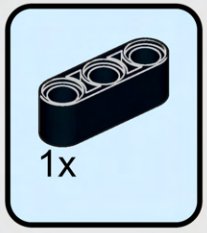

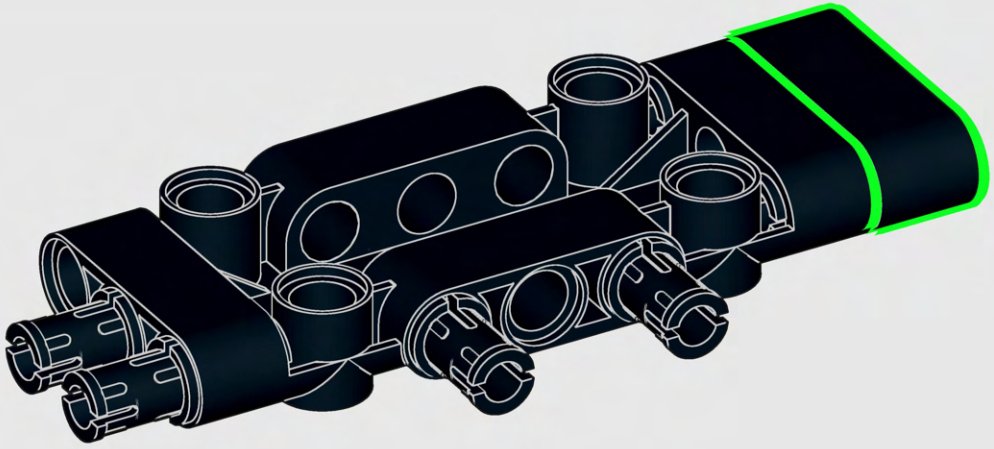

59

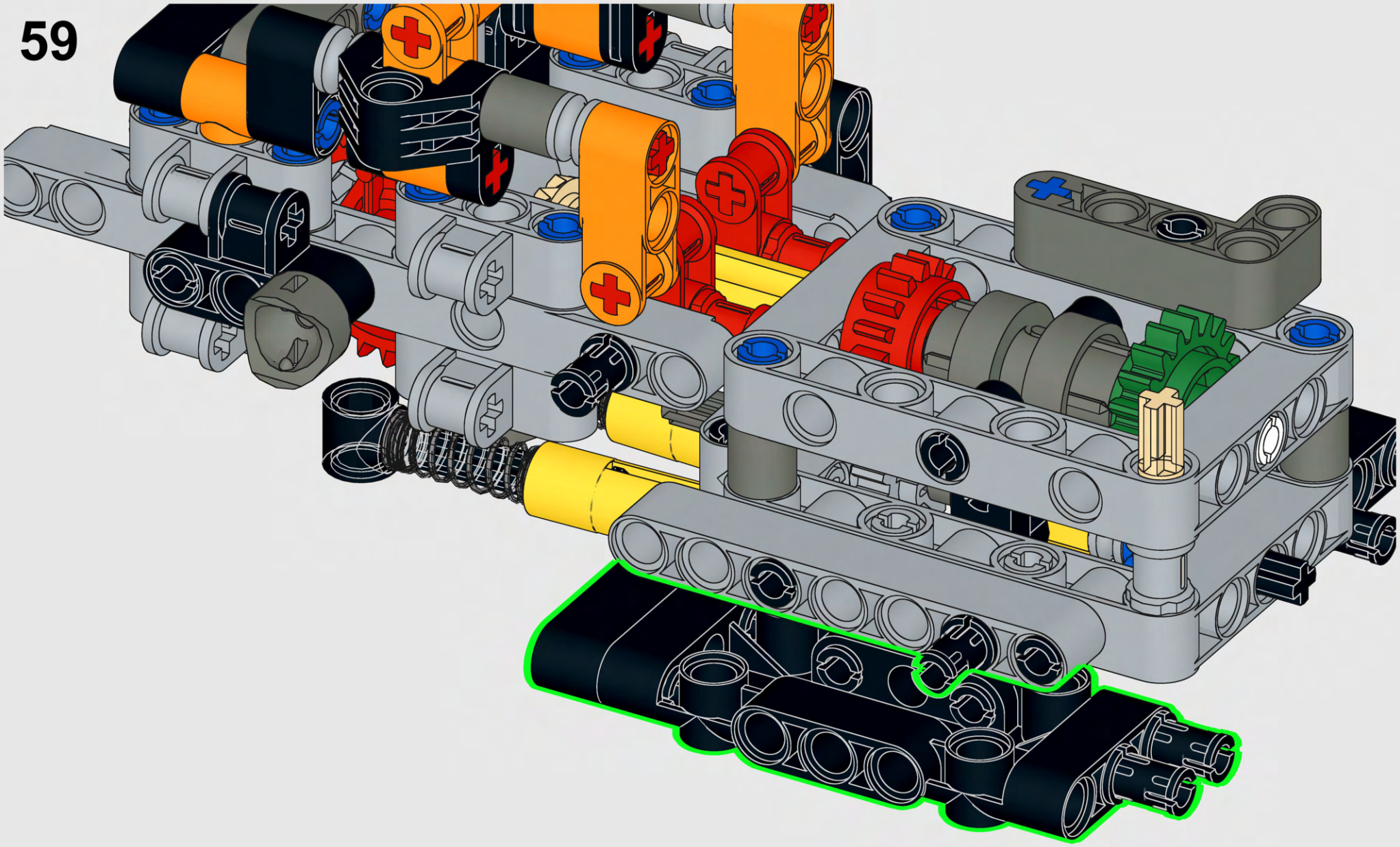

60

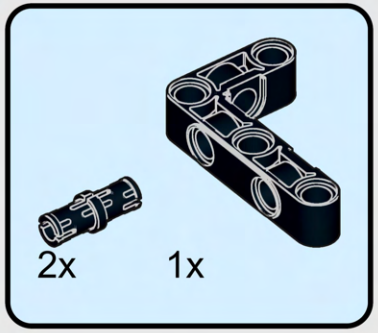



61

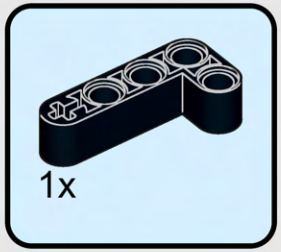

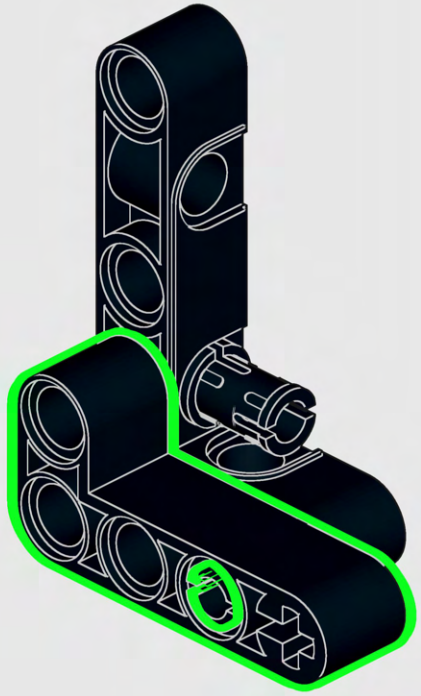

62

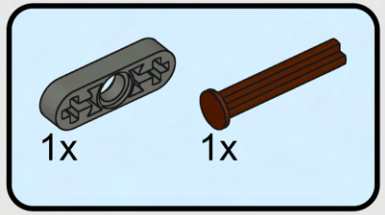

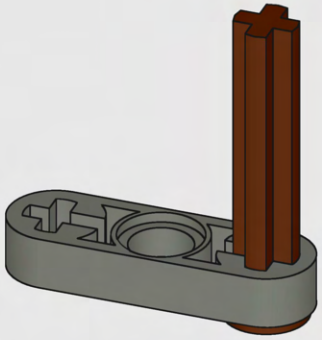

63

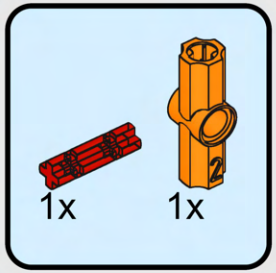

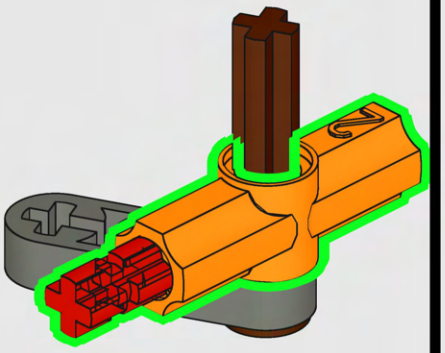

64

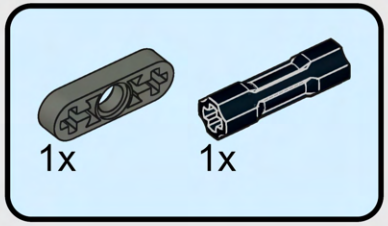

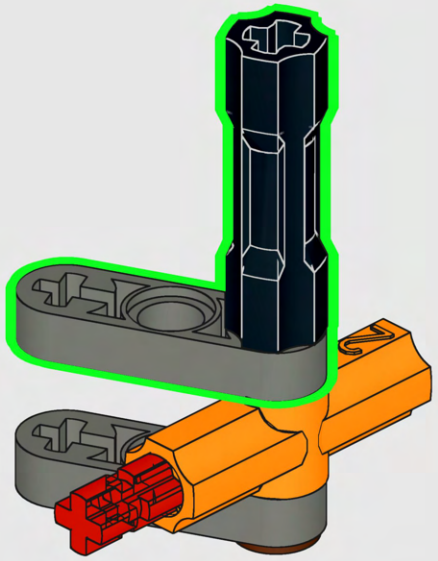

65

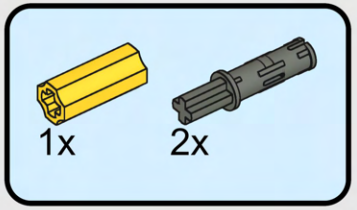

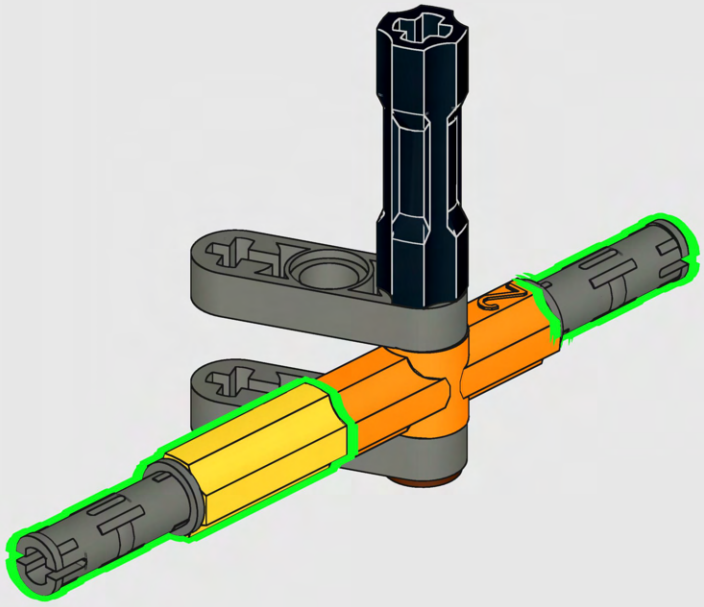

66

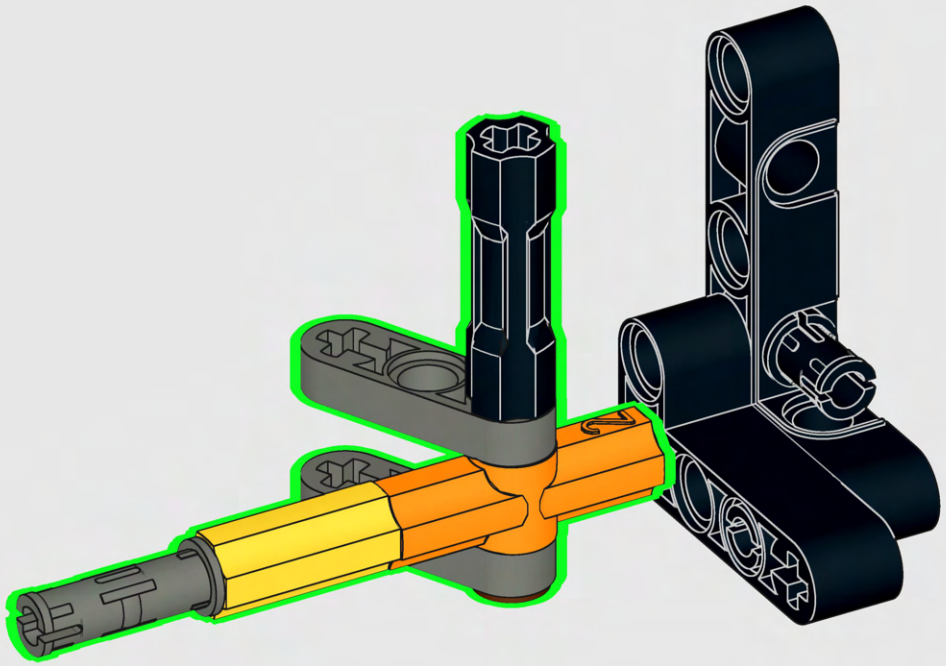

67

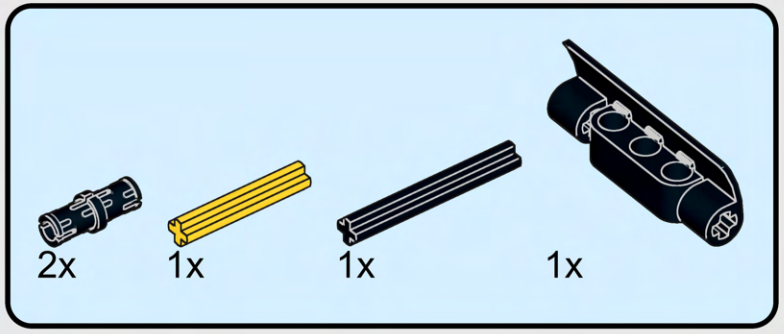



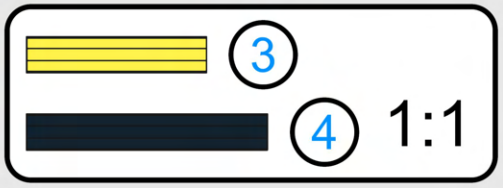

68

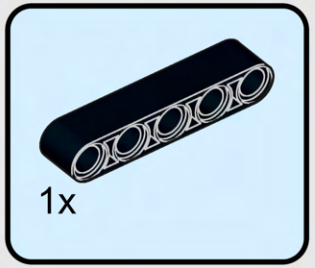

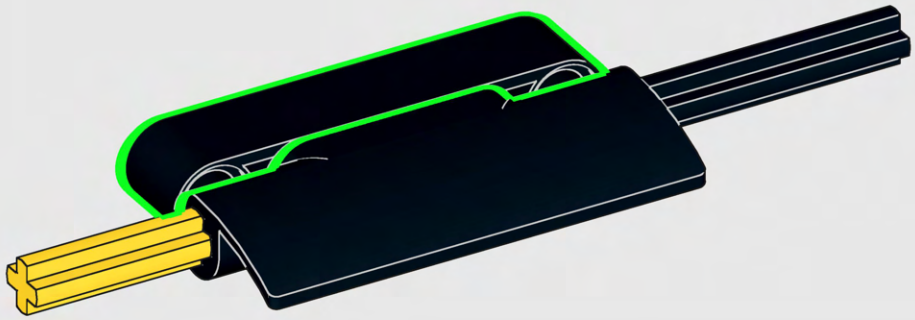

69



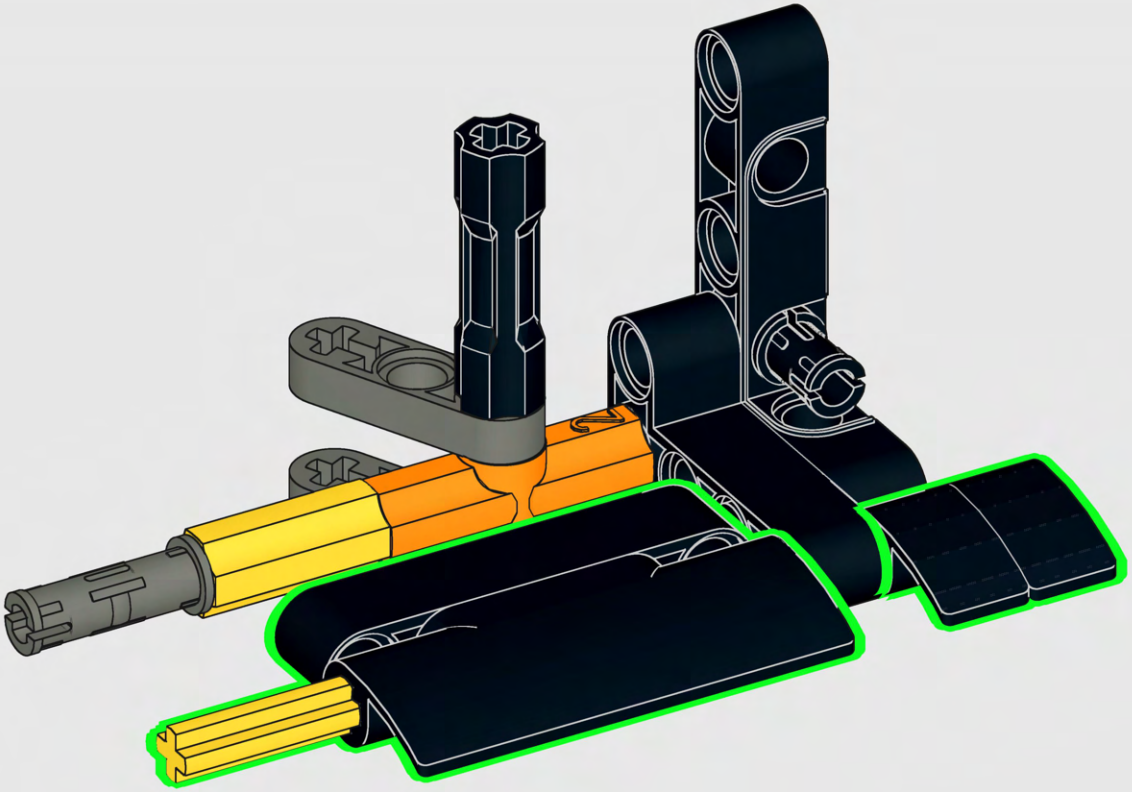

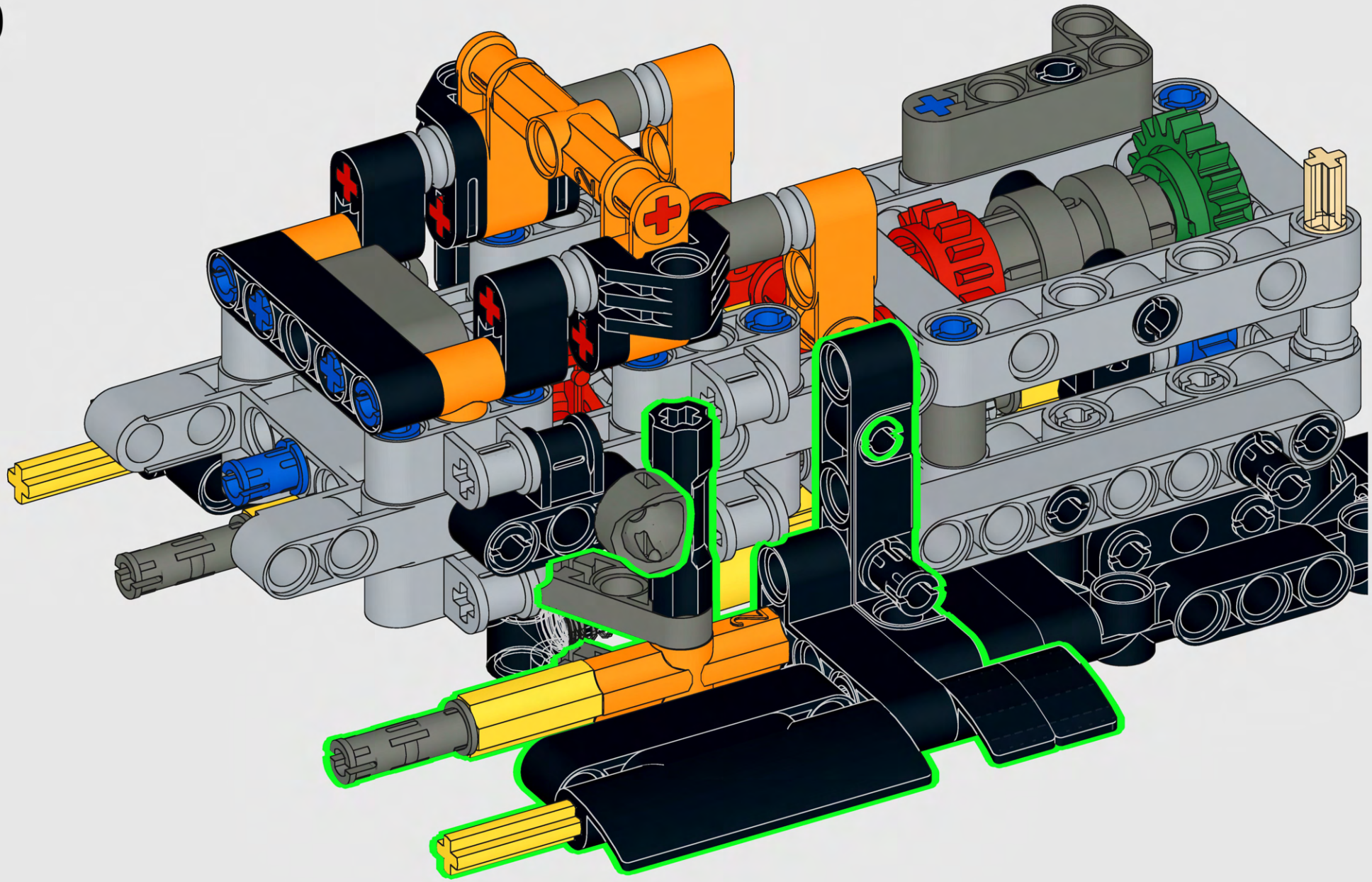

71



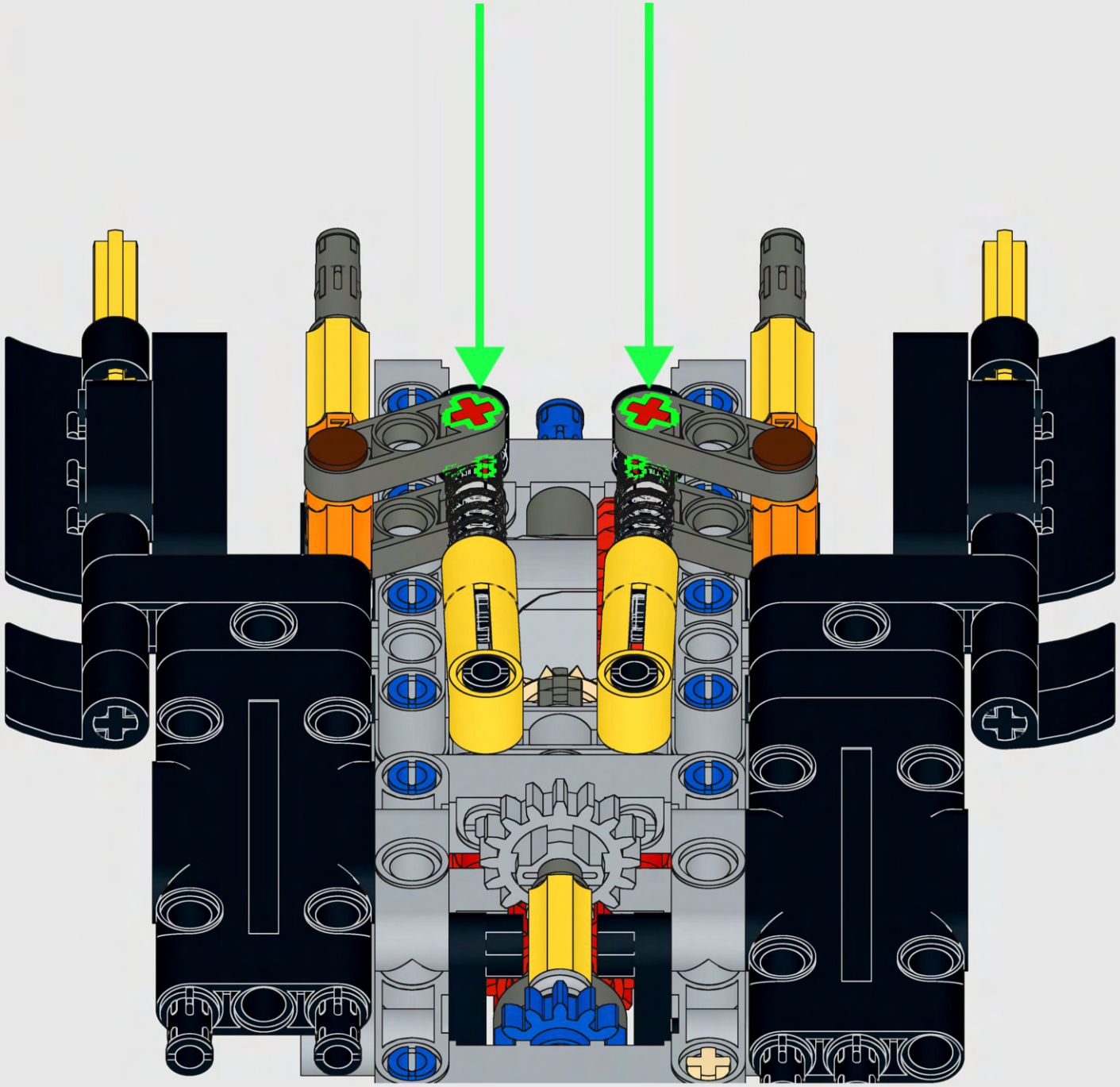

72

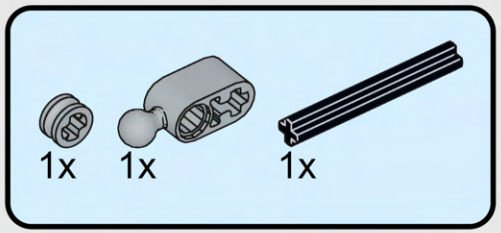

73

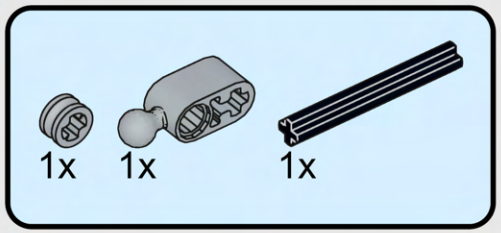

74

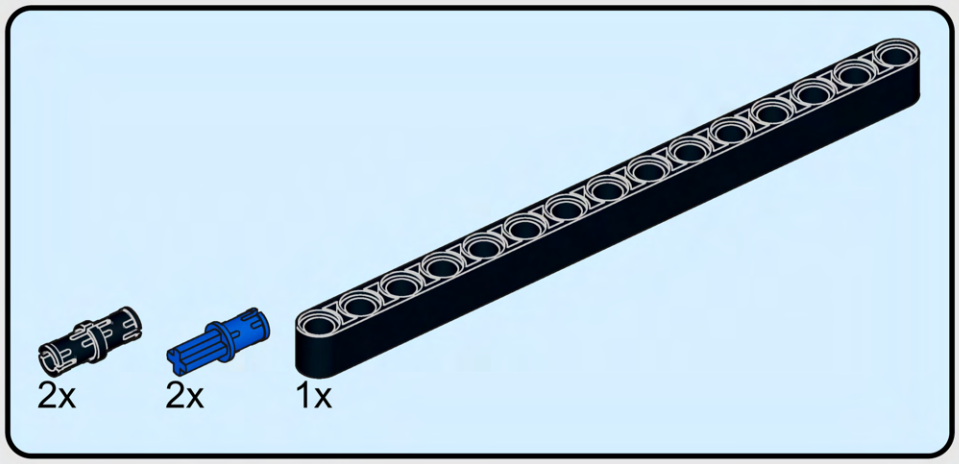

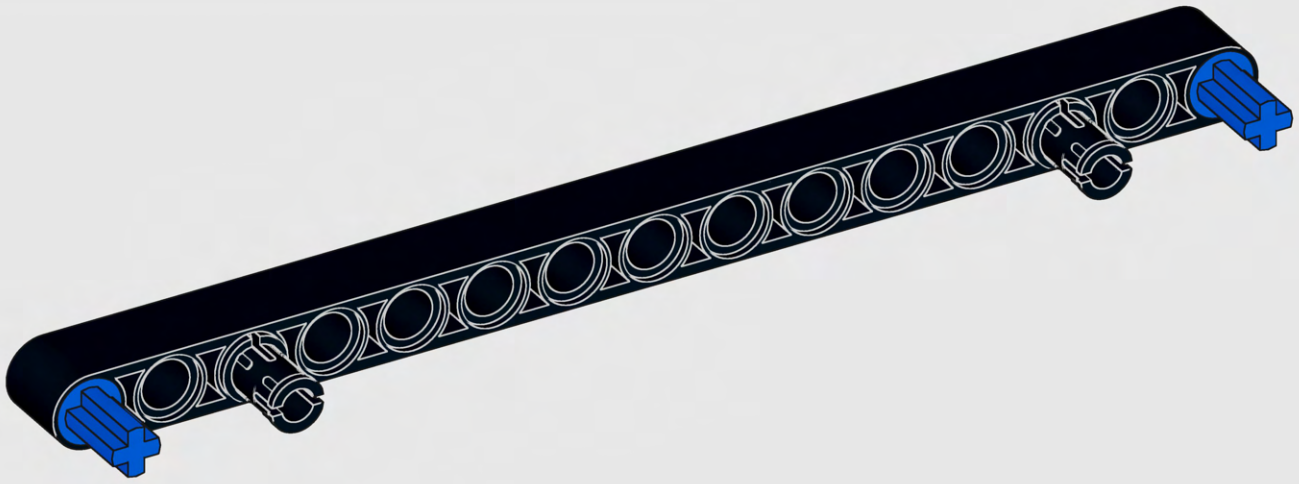

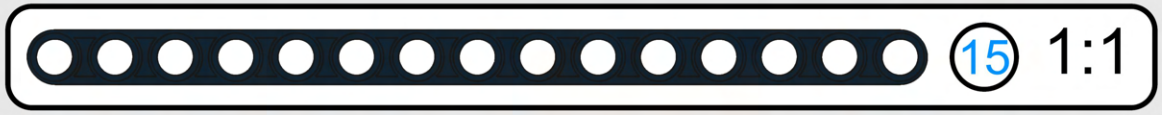

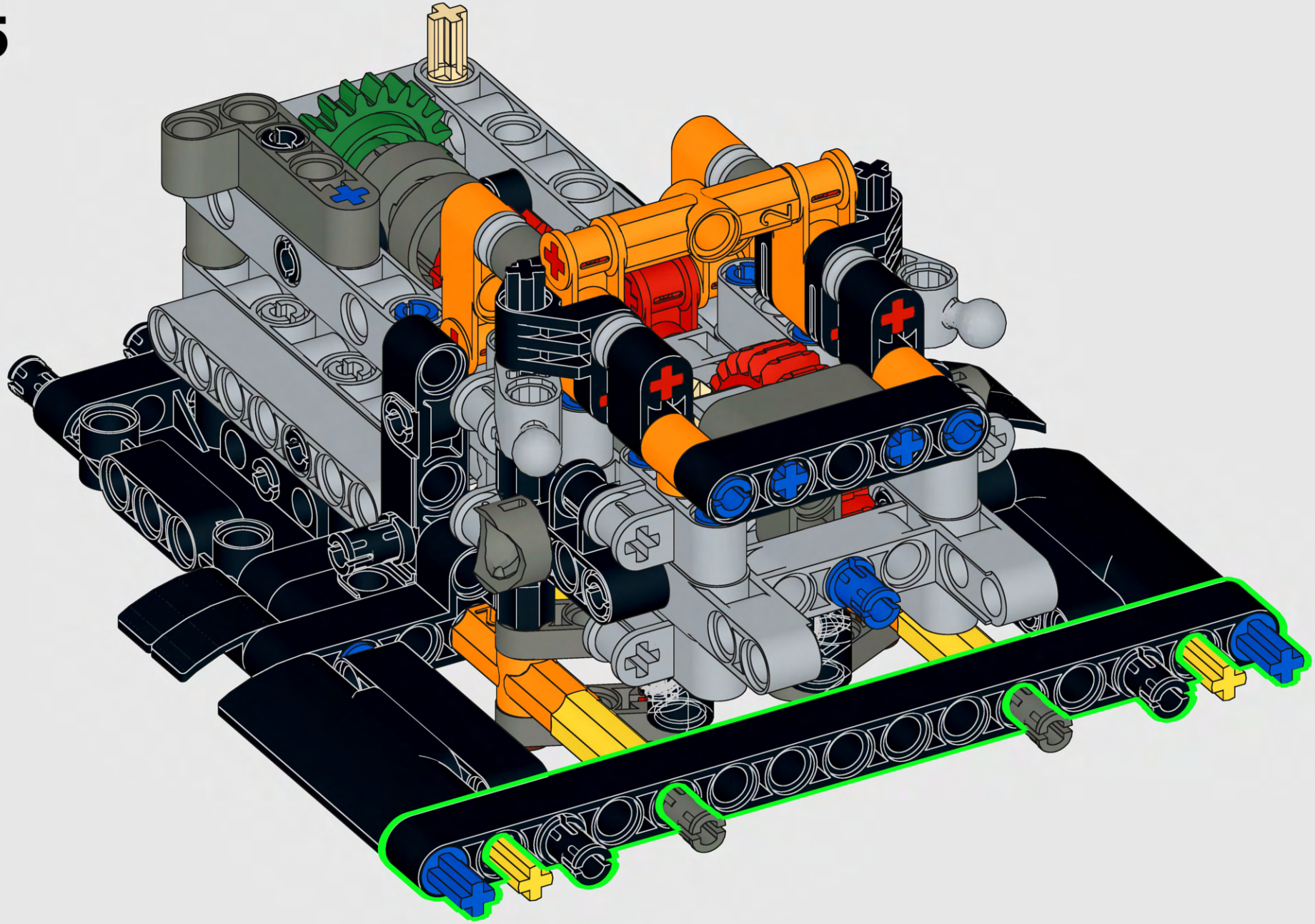

76



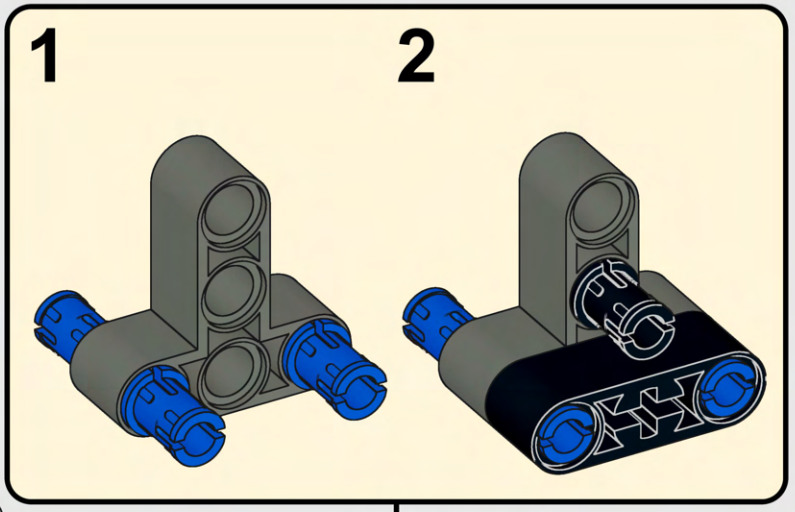

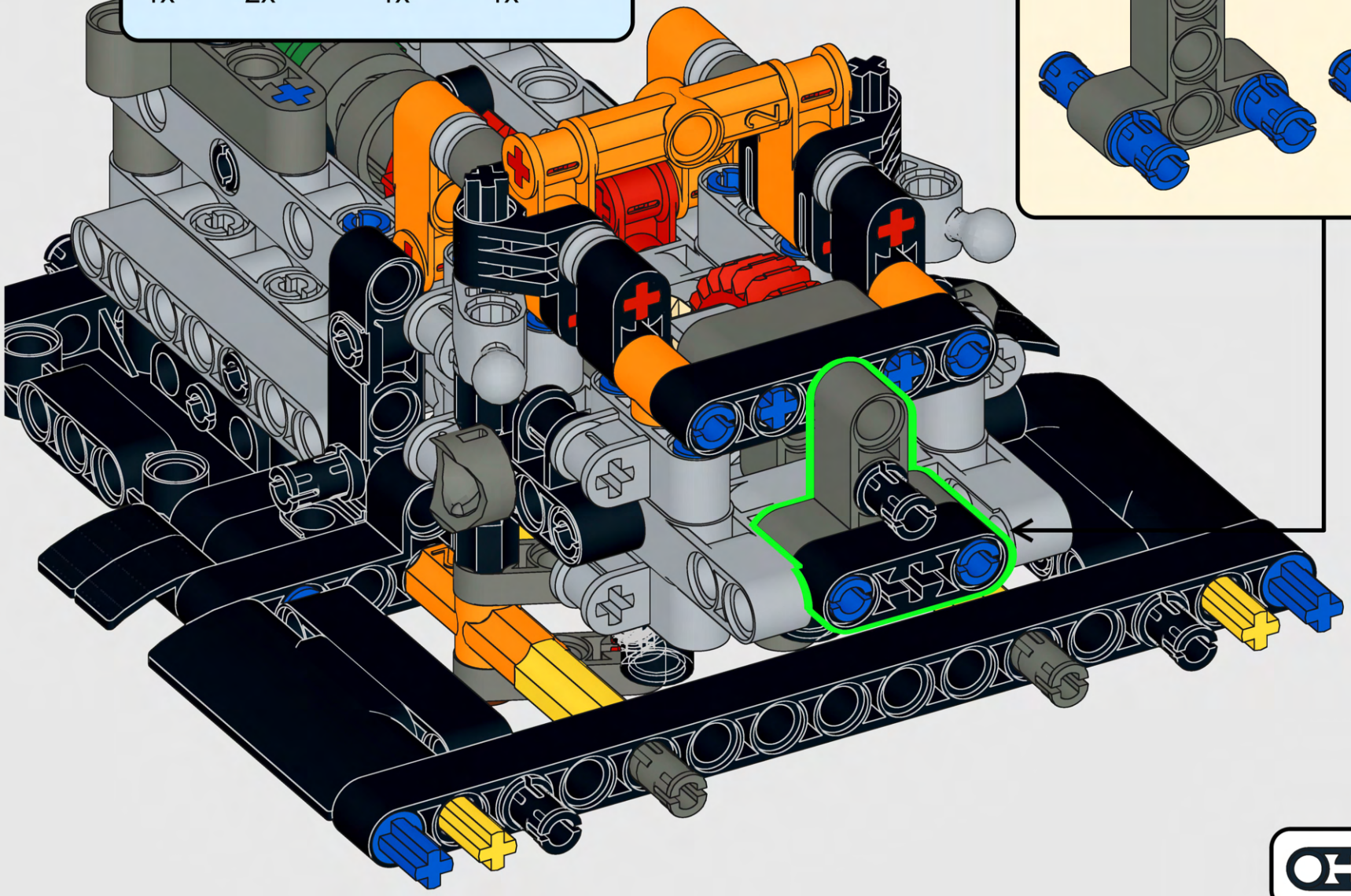

77

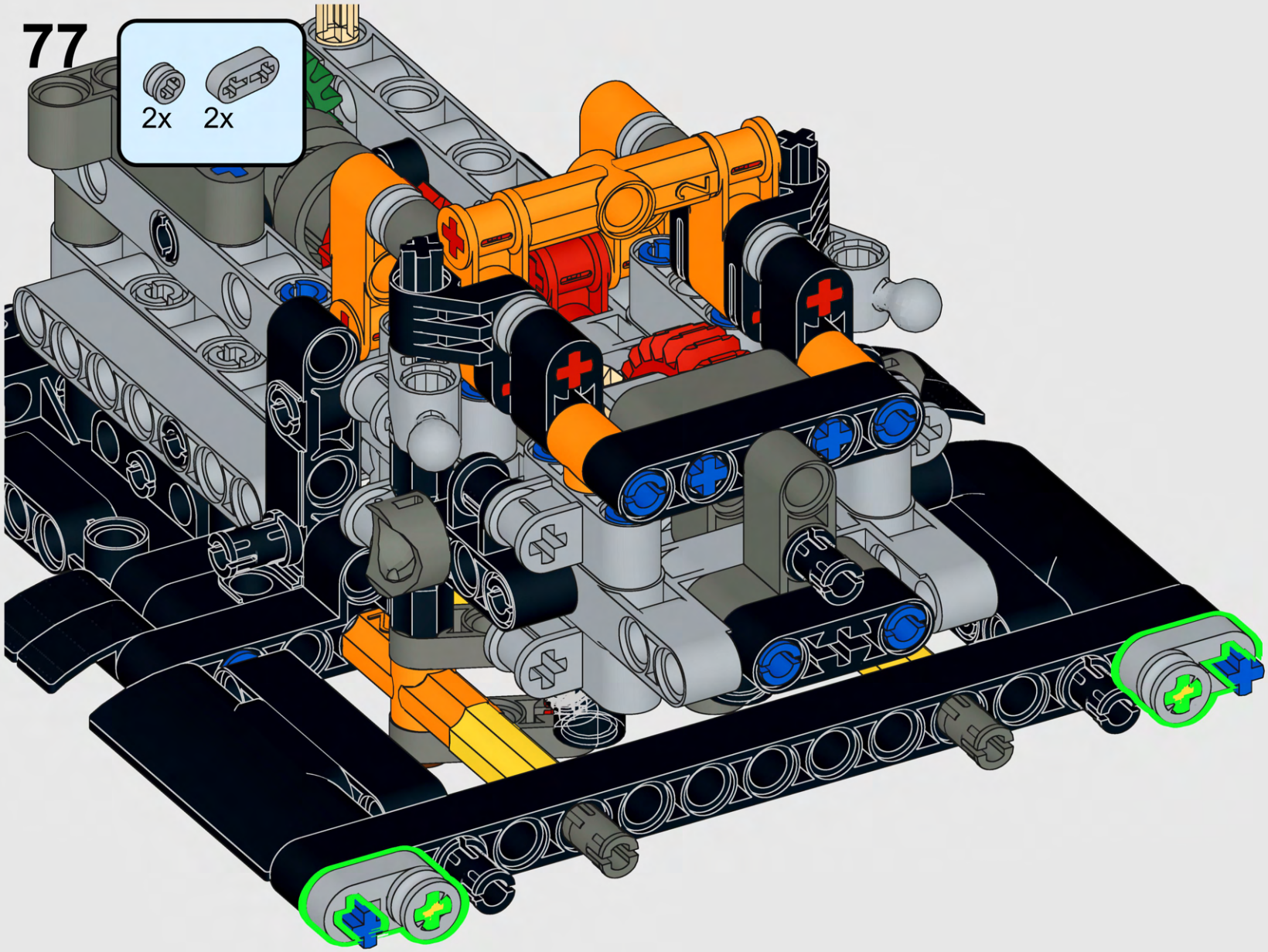

78

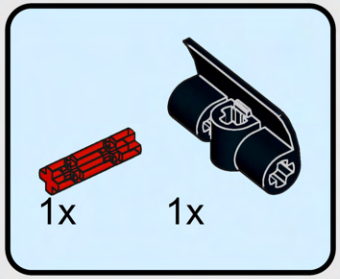

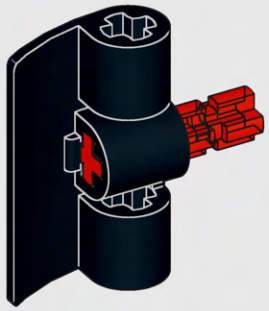

80

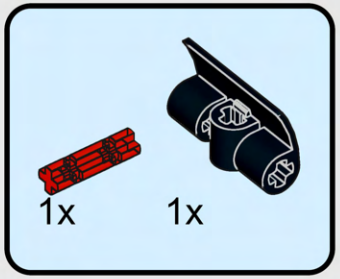

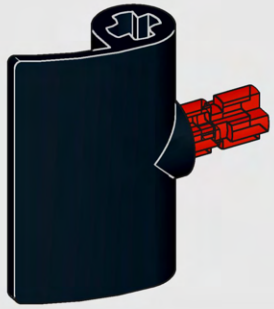

79

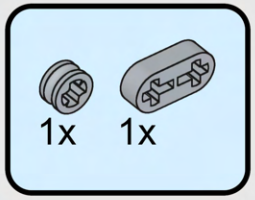

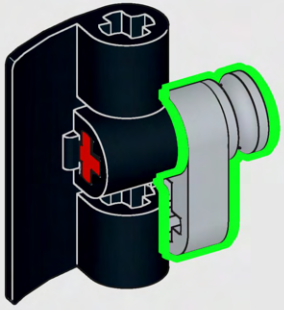

81

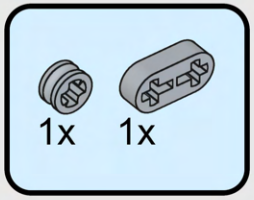

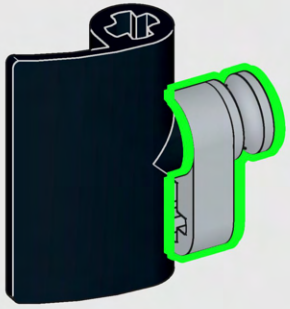

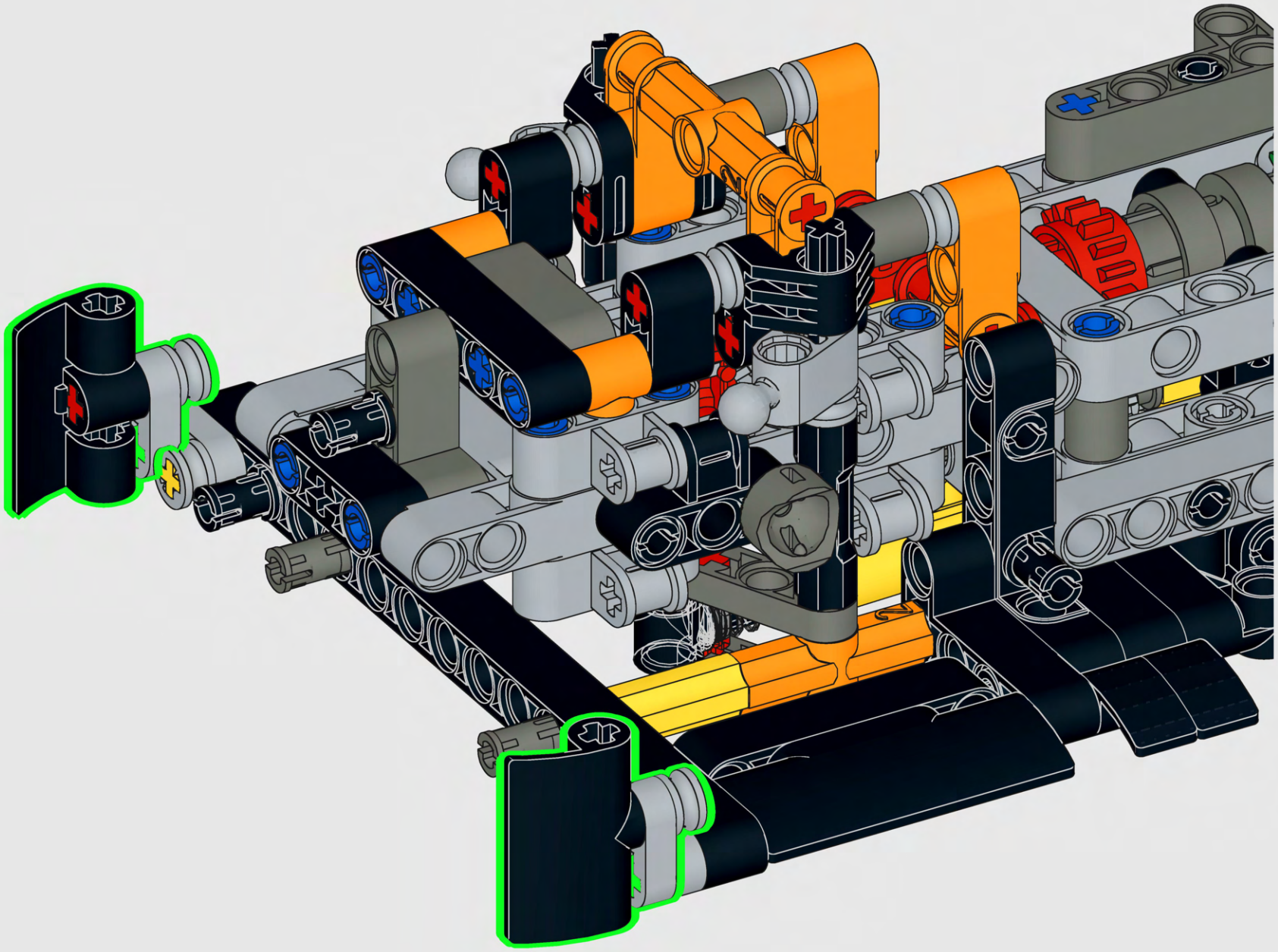

83

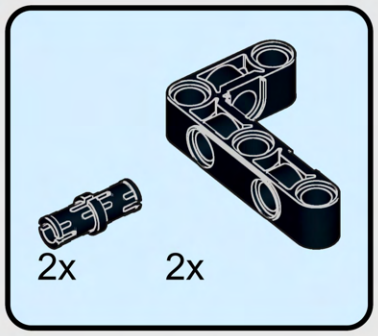

84

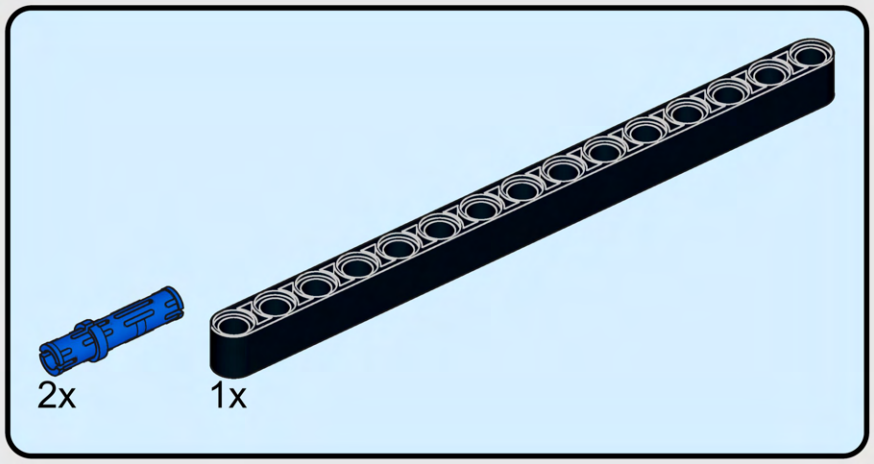

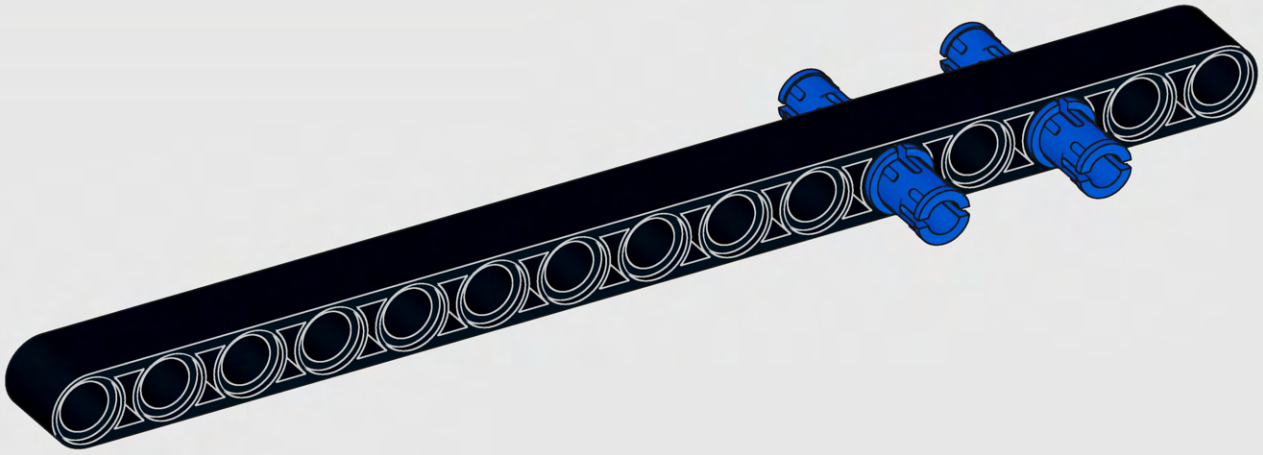

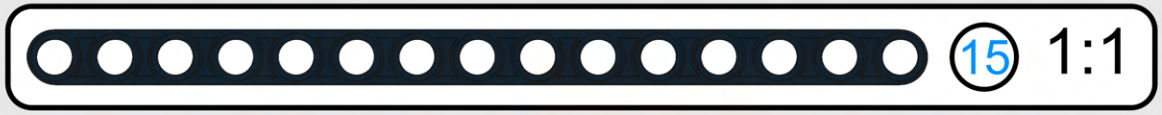

85

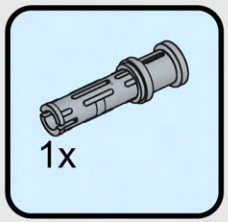

86

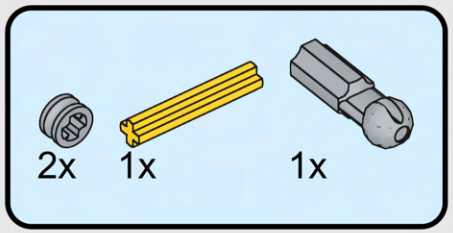

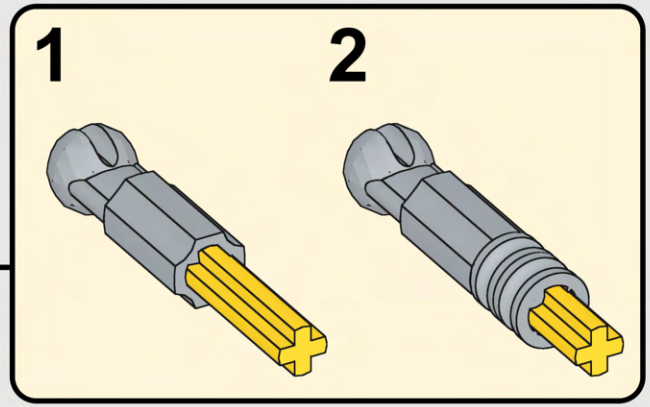

87

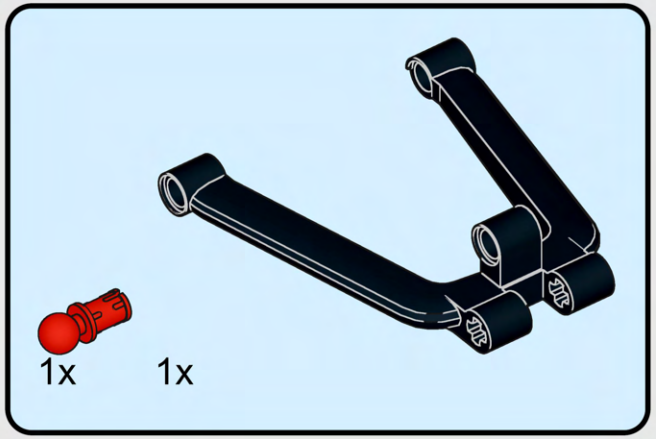

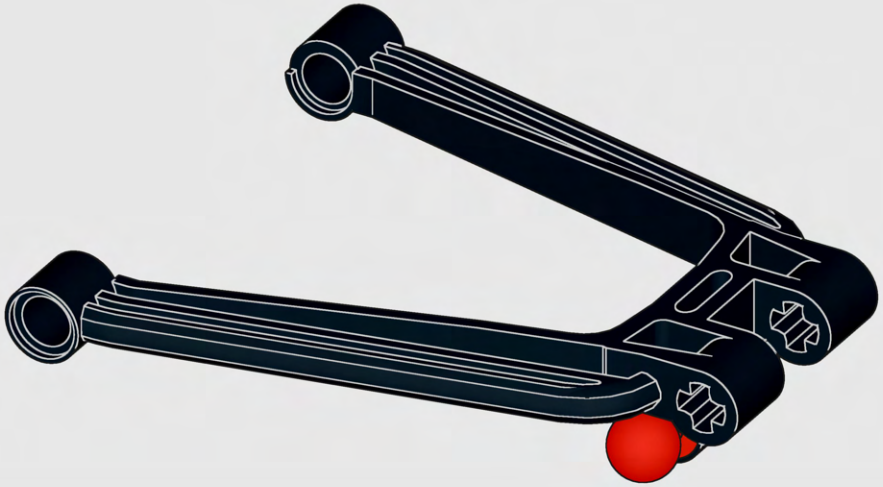

88

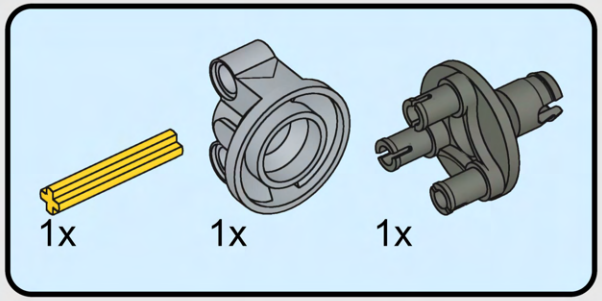

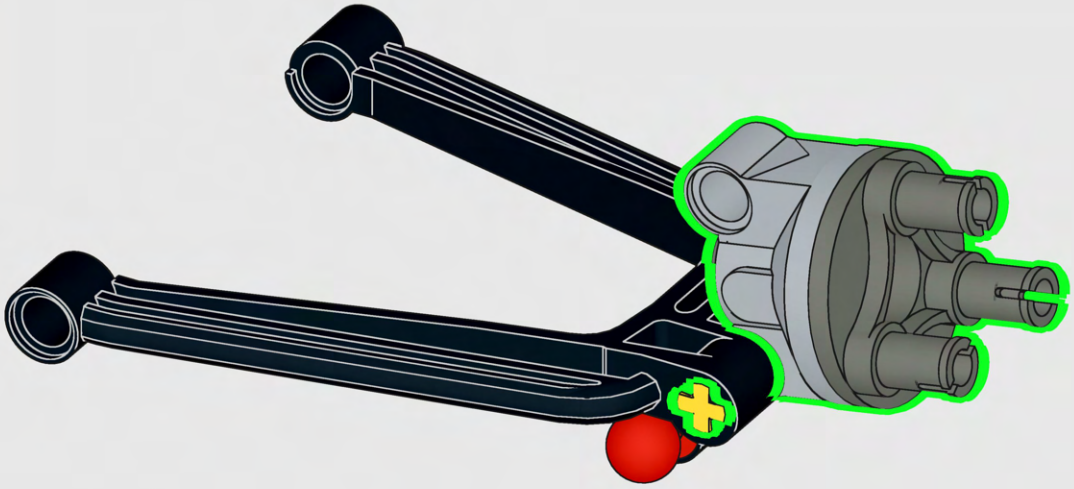

89

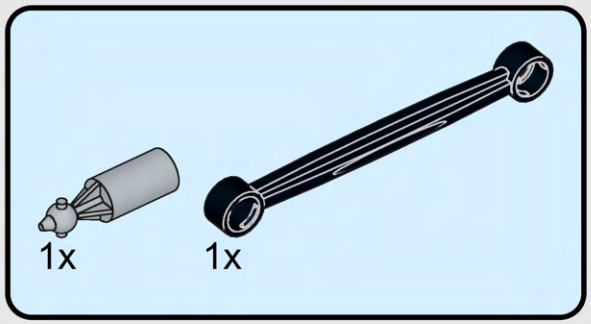

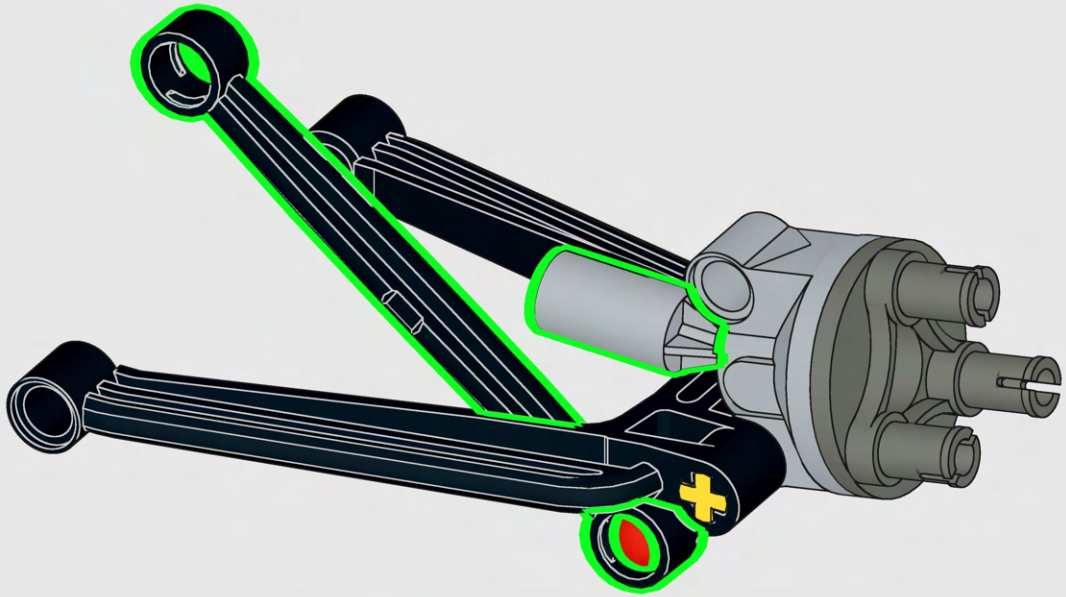

90

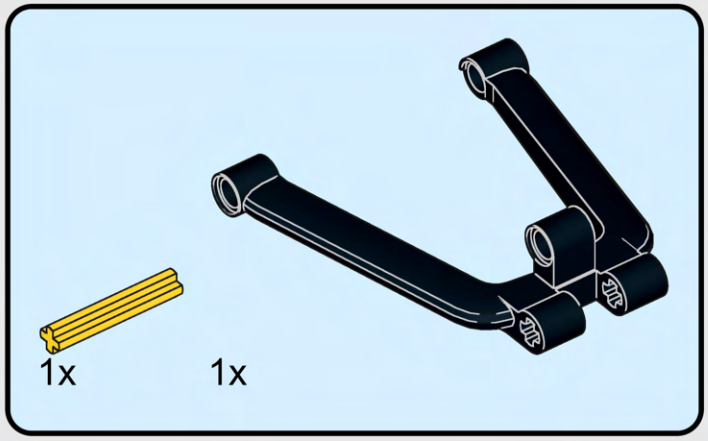

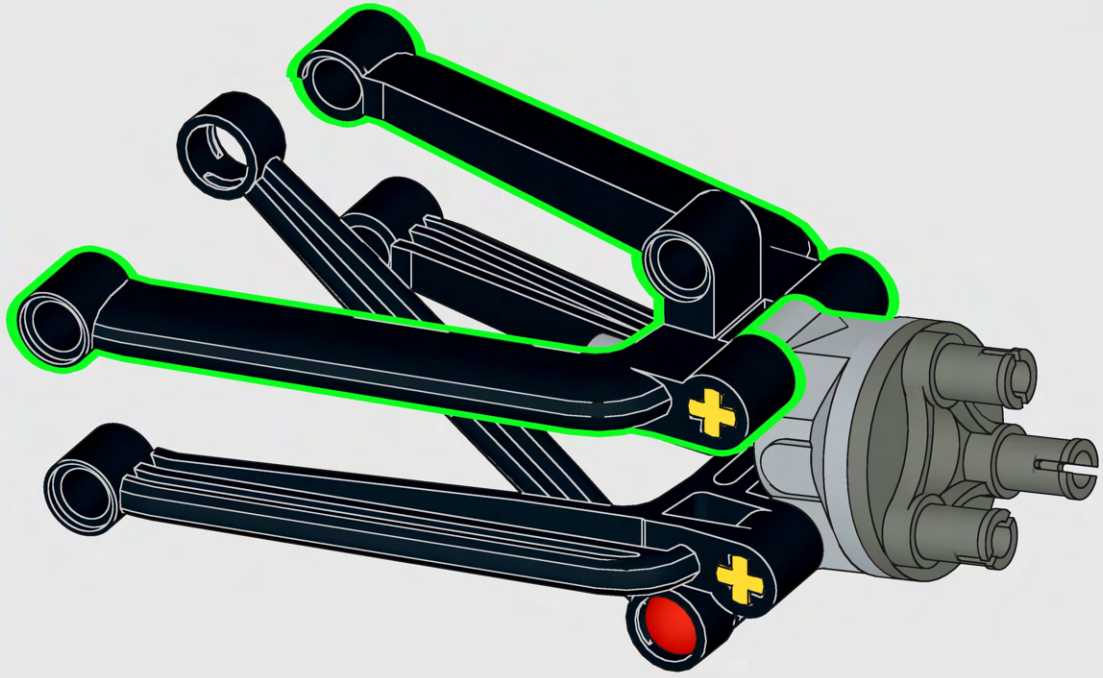

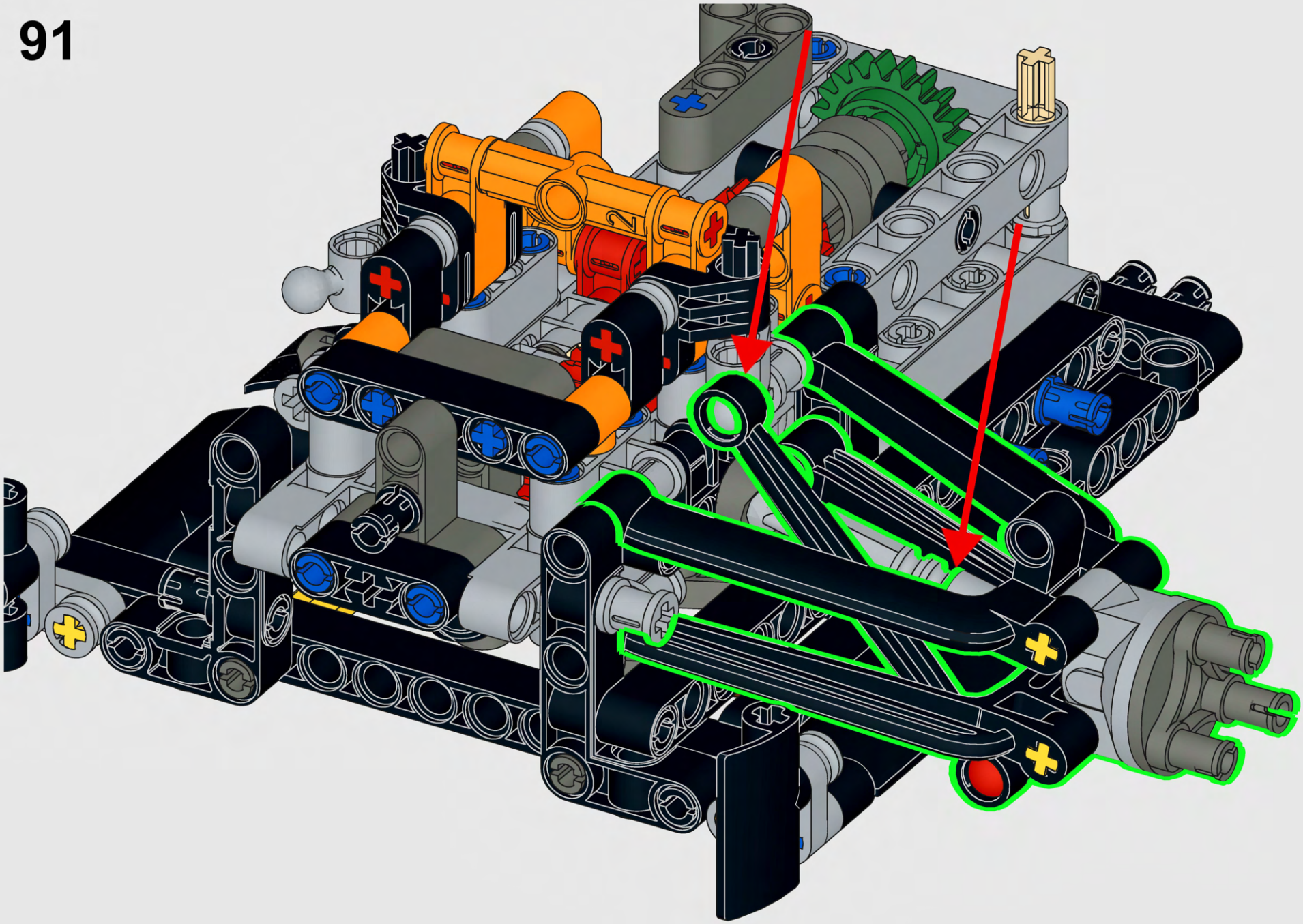

92

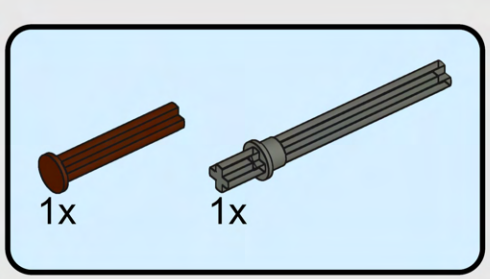

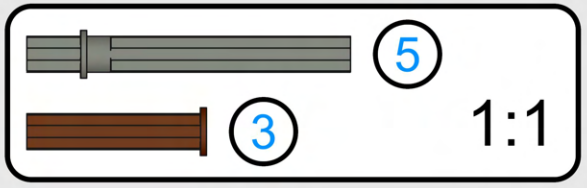

93

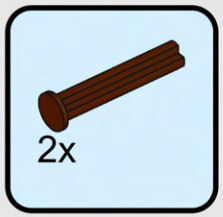

94

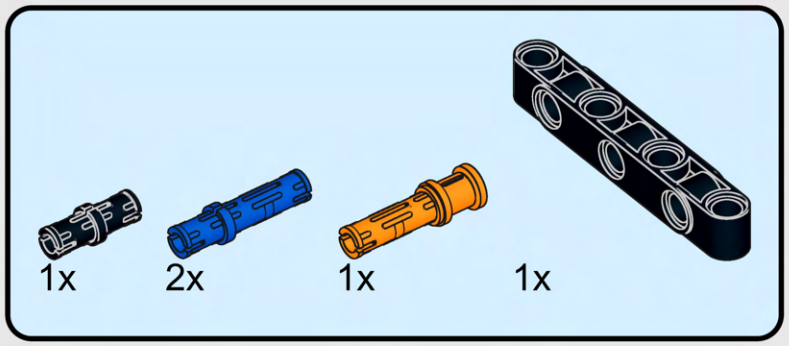

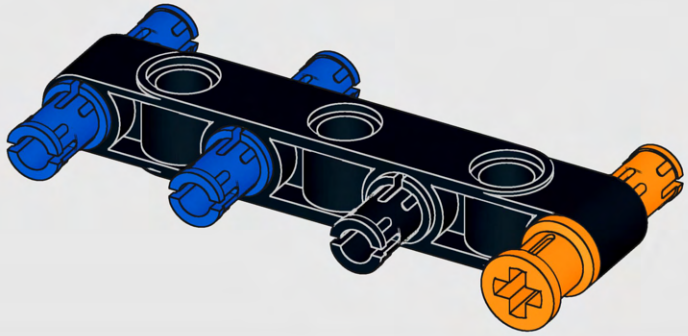

95

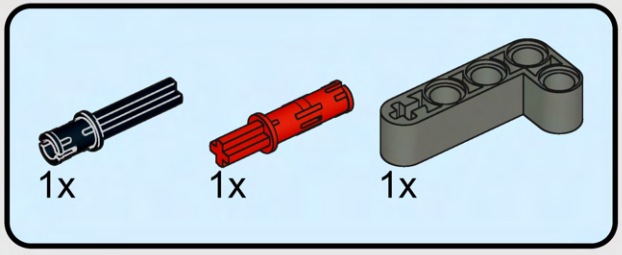

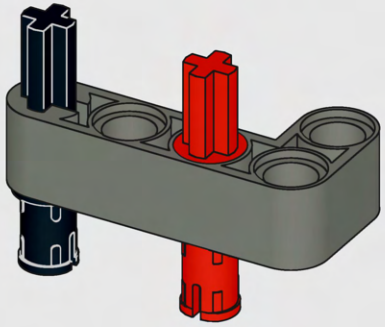

96

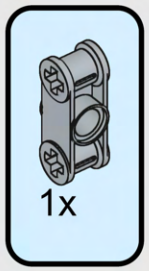

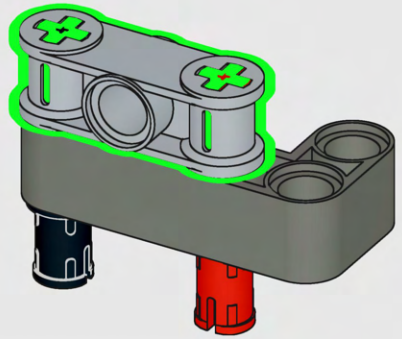

97

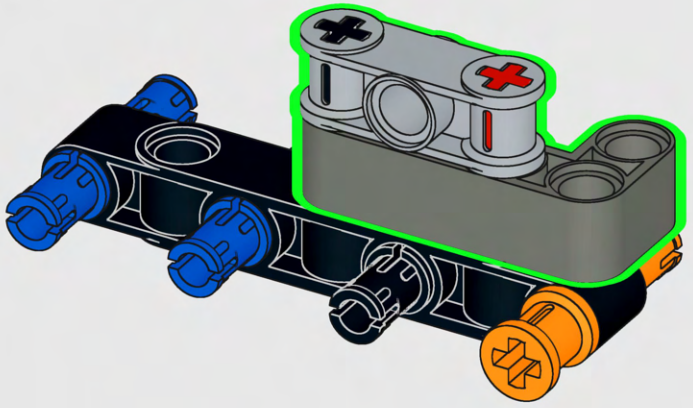

98

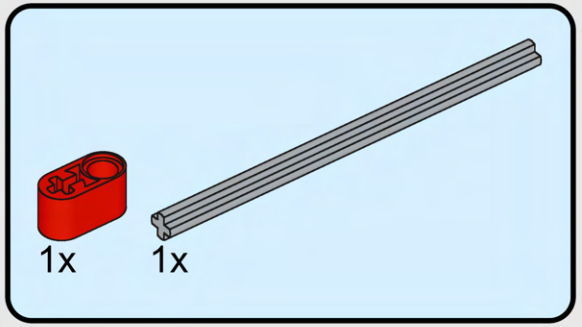

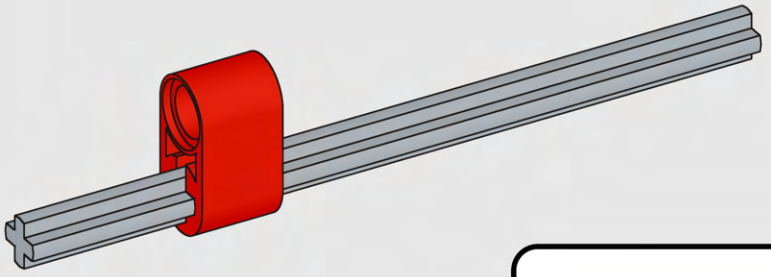



99

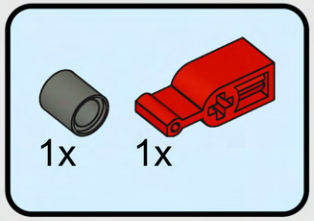

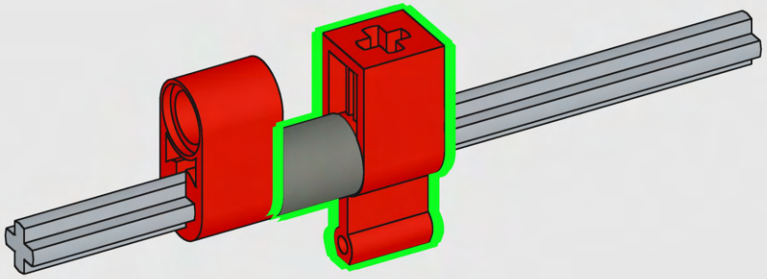

100

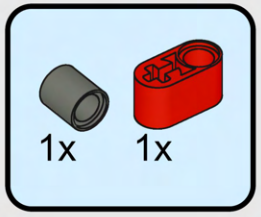

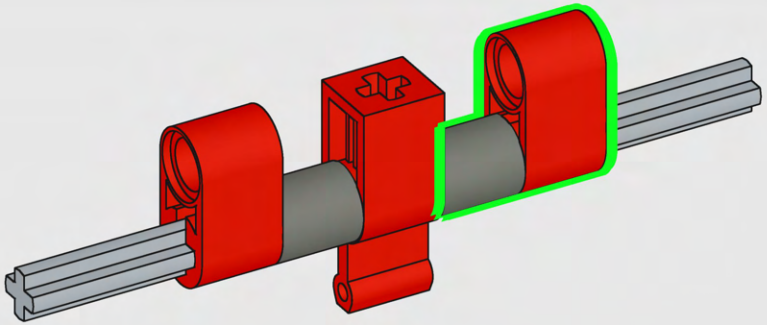

101

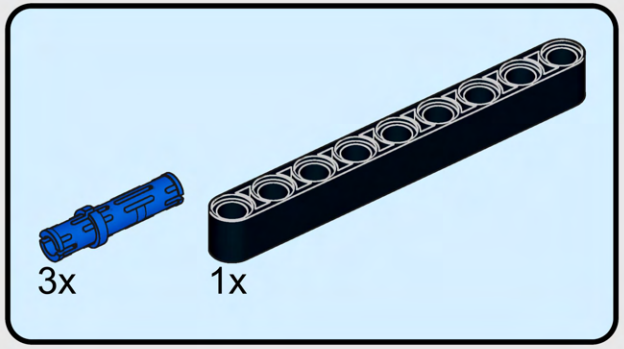

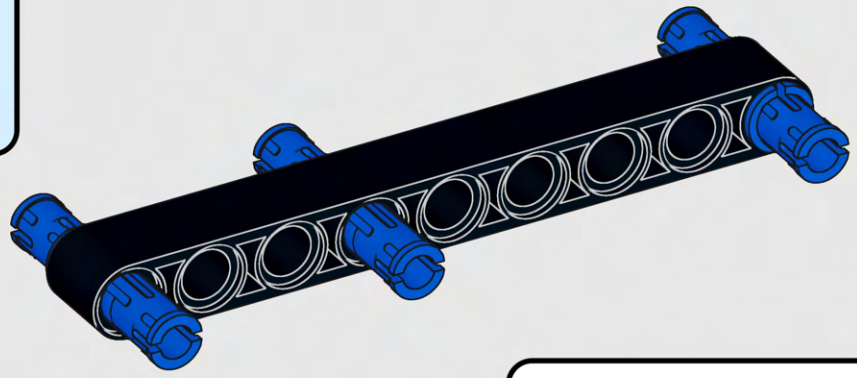

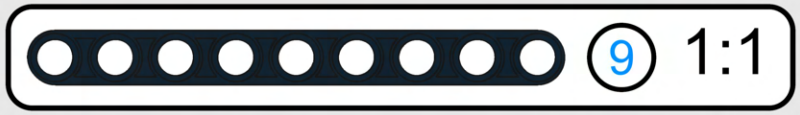

102

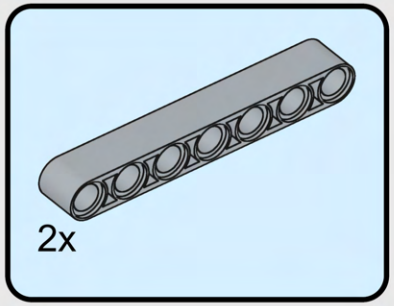

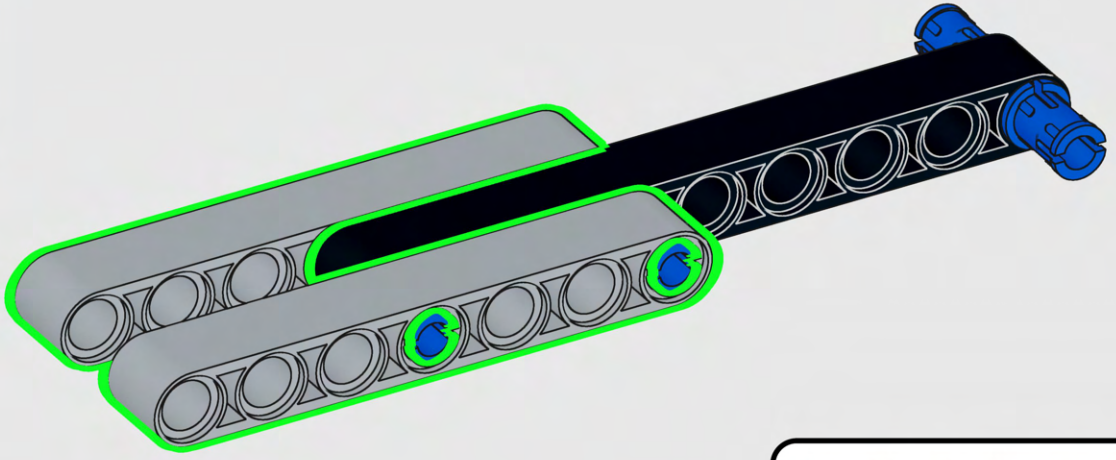

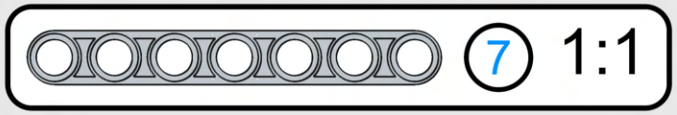

103



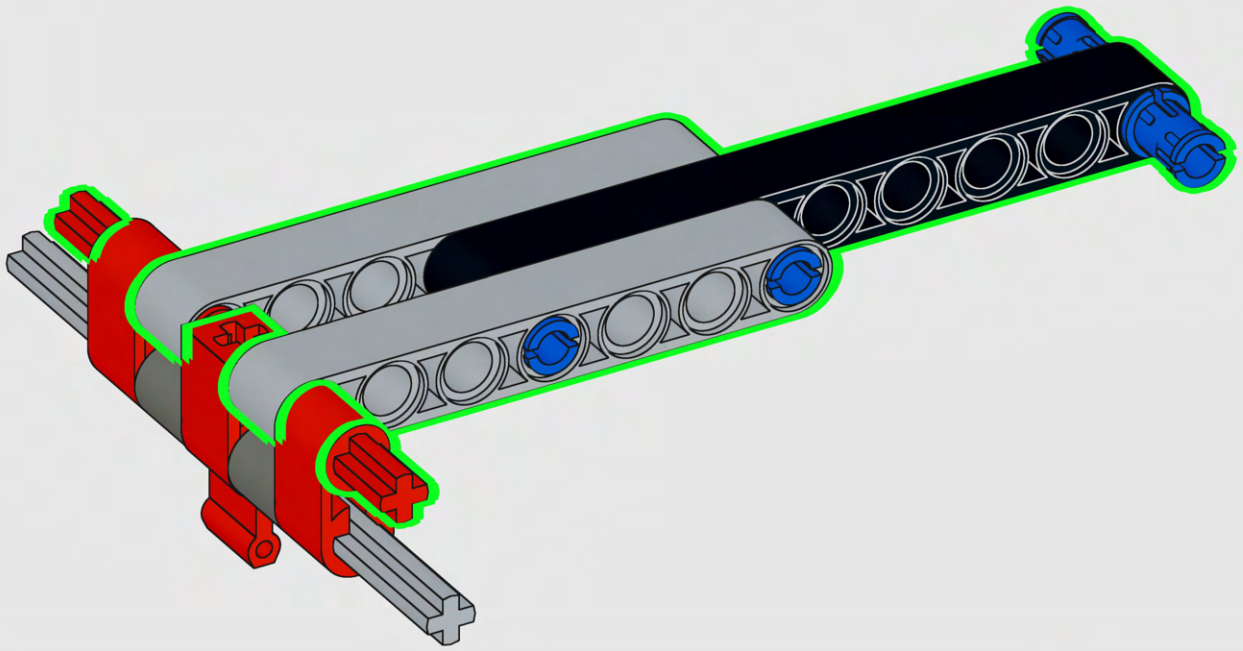

104

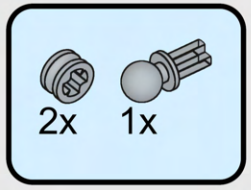

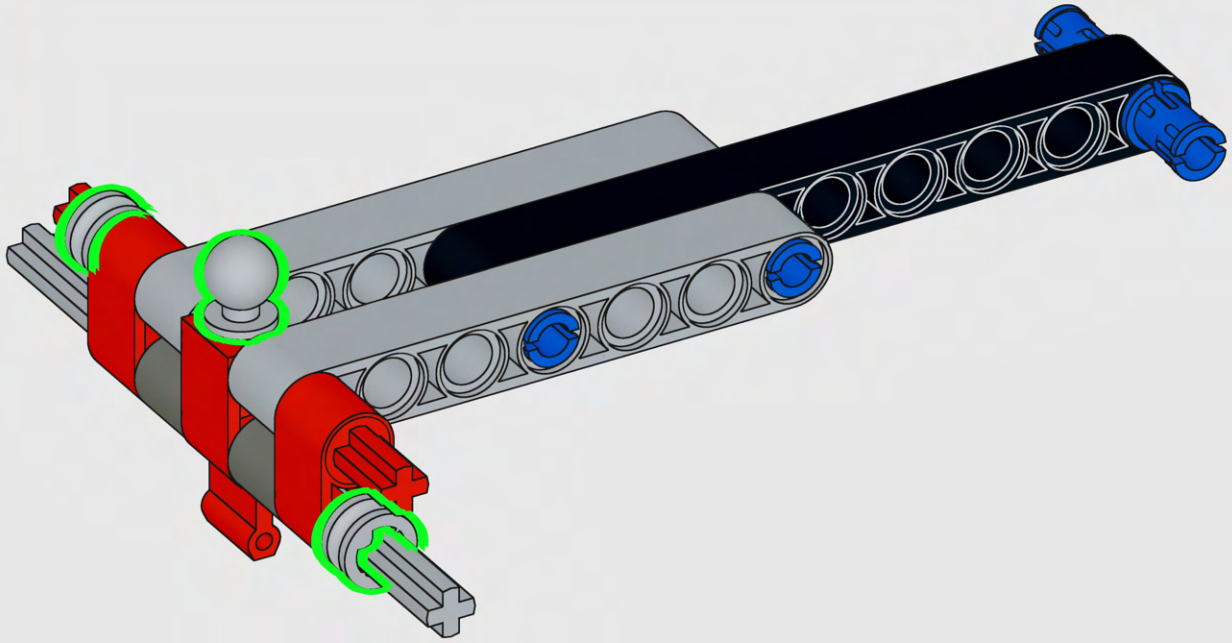

105

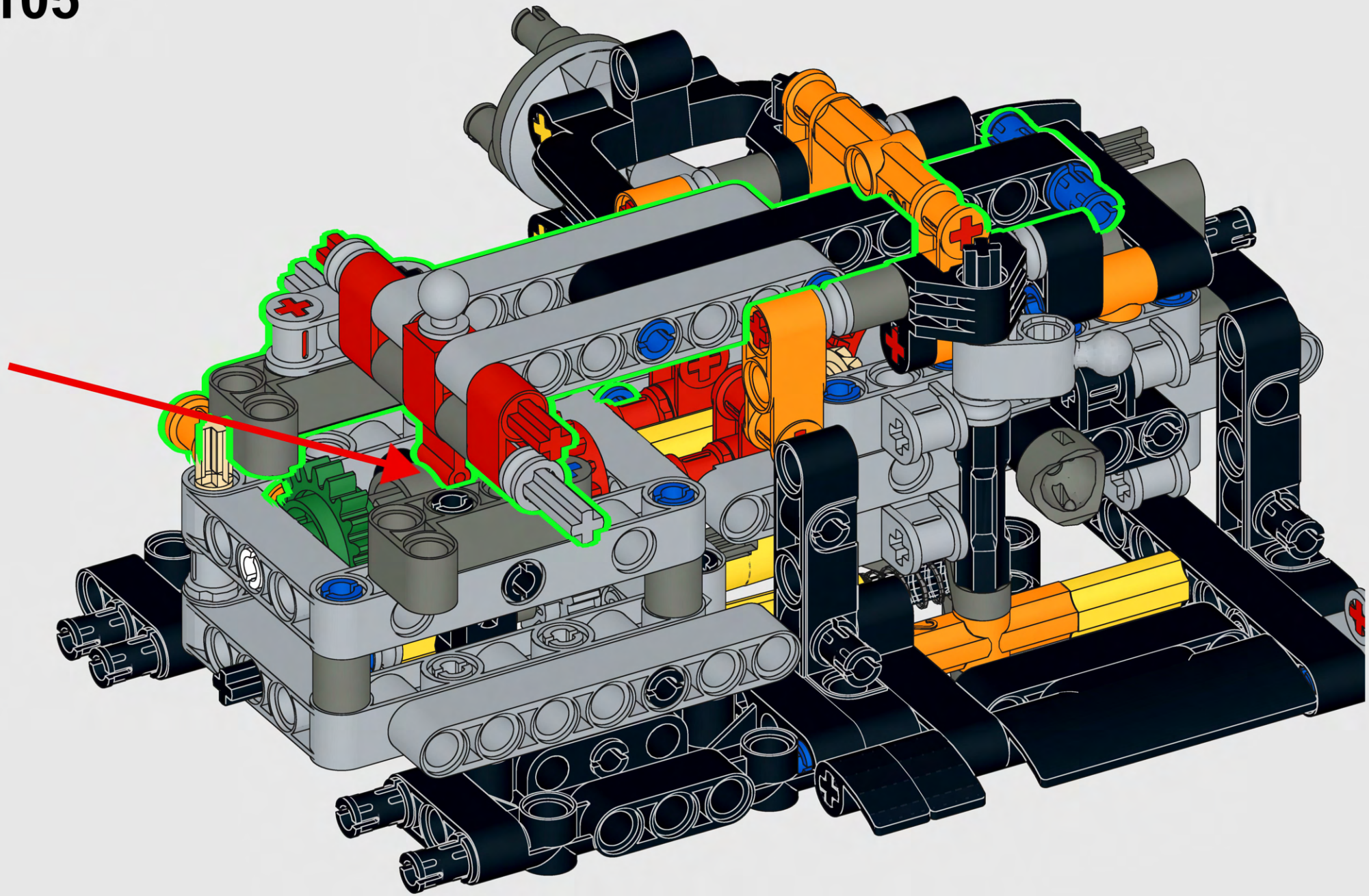

106



107

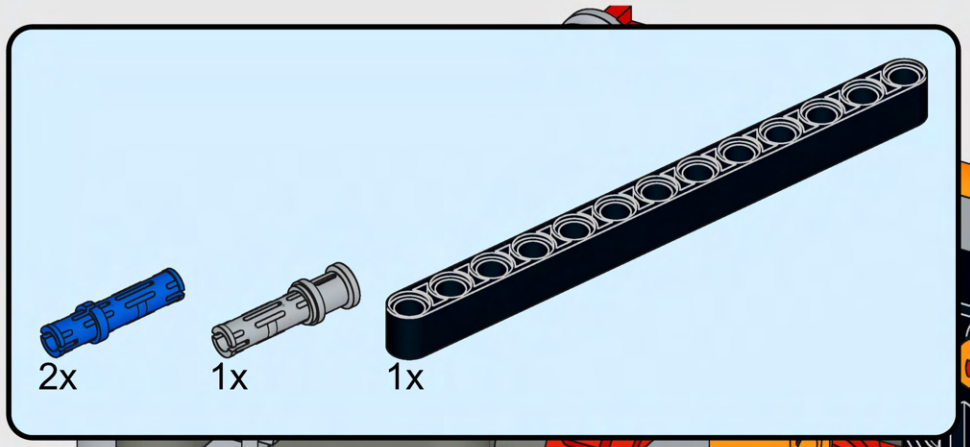

108

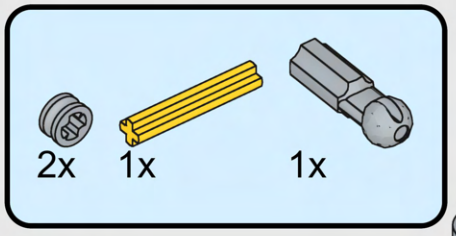

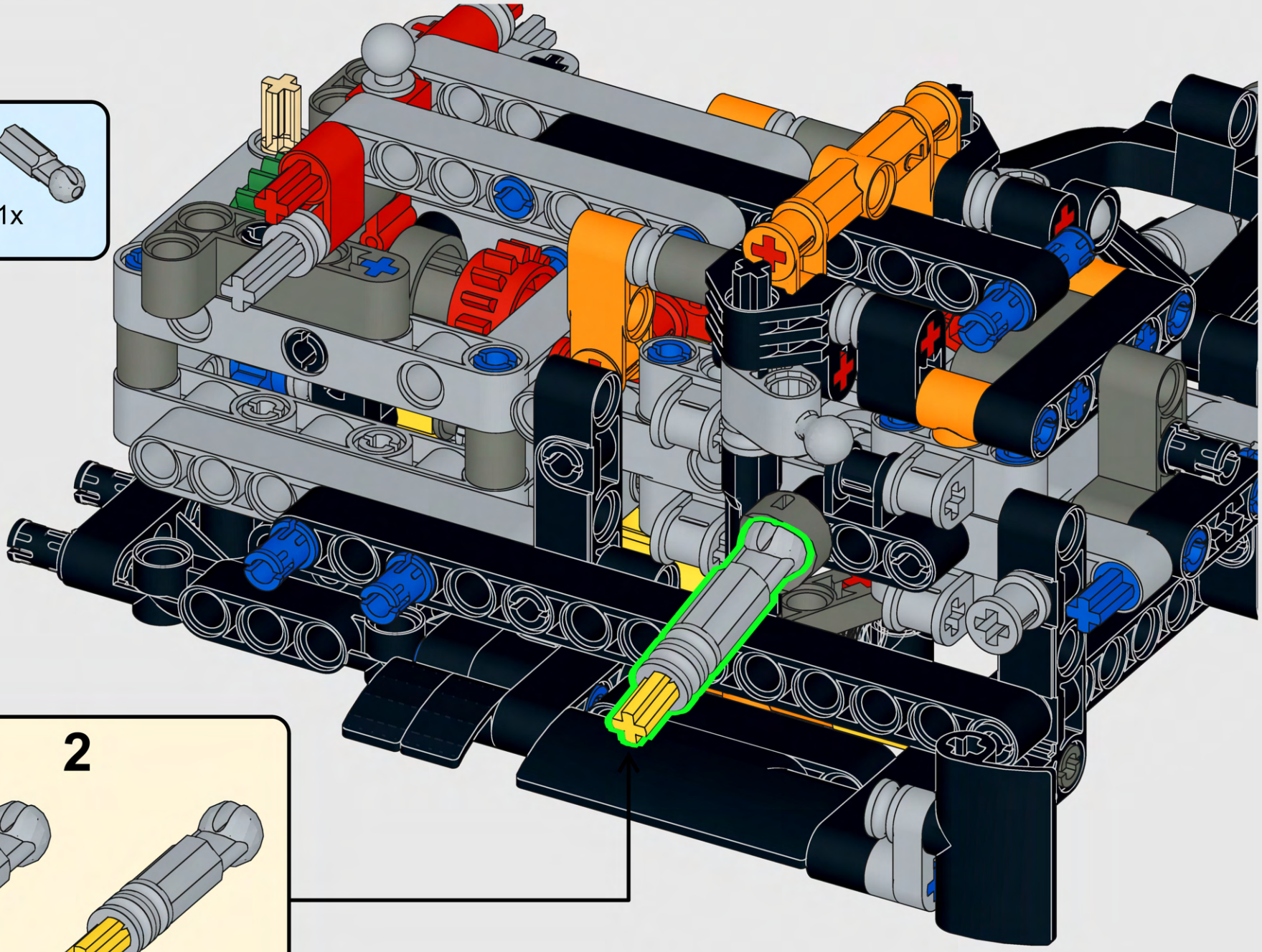

109

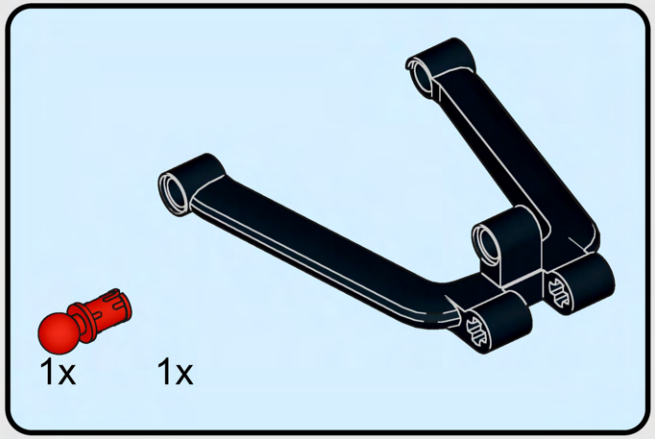

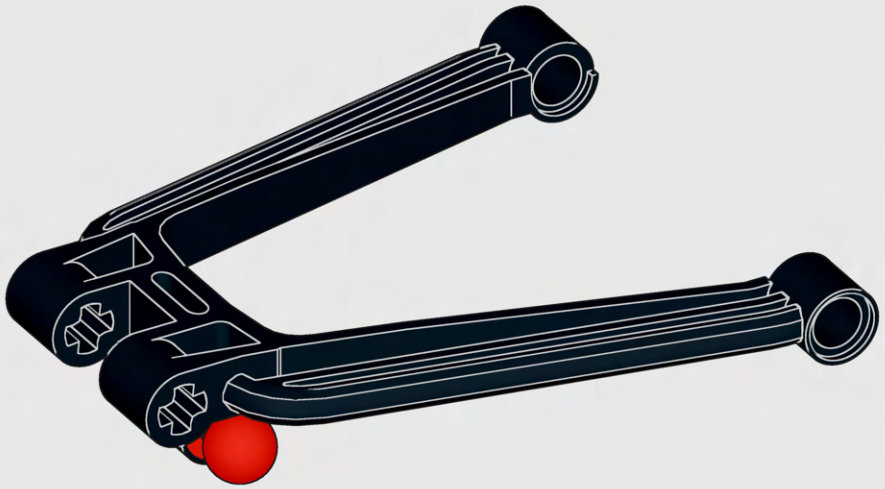

110

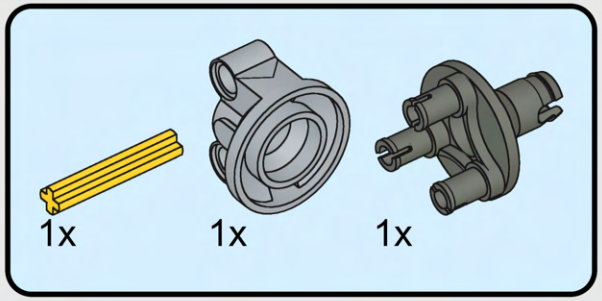

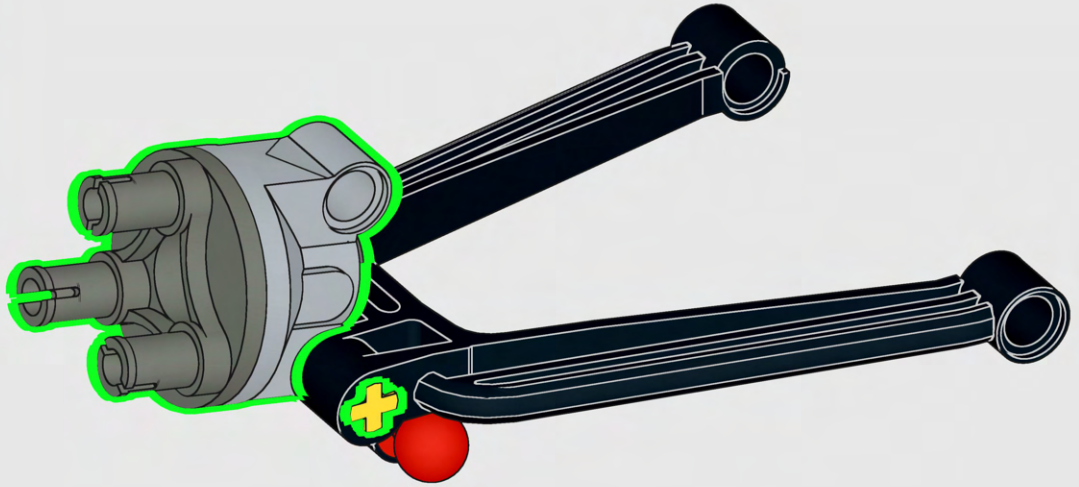

111

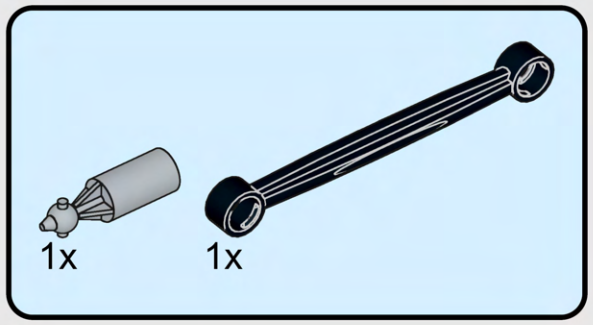

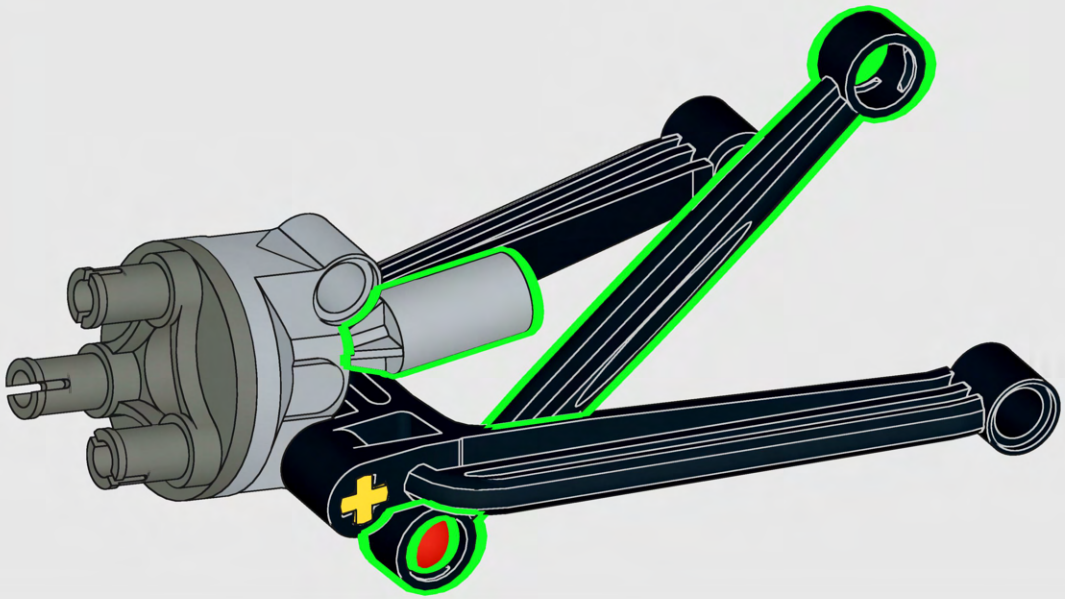

112

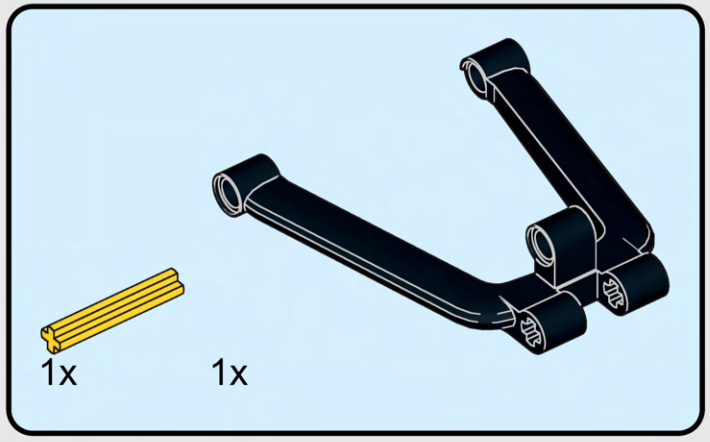

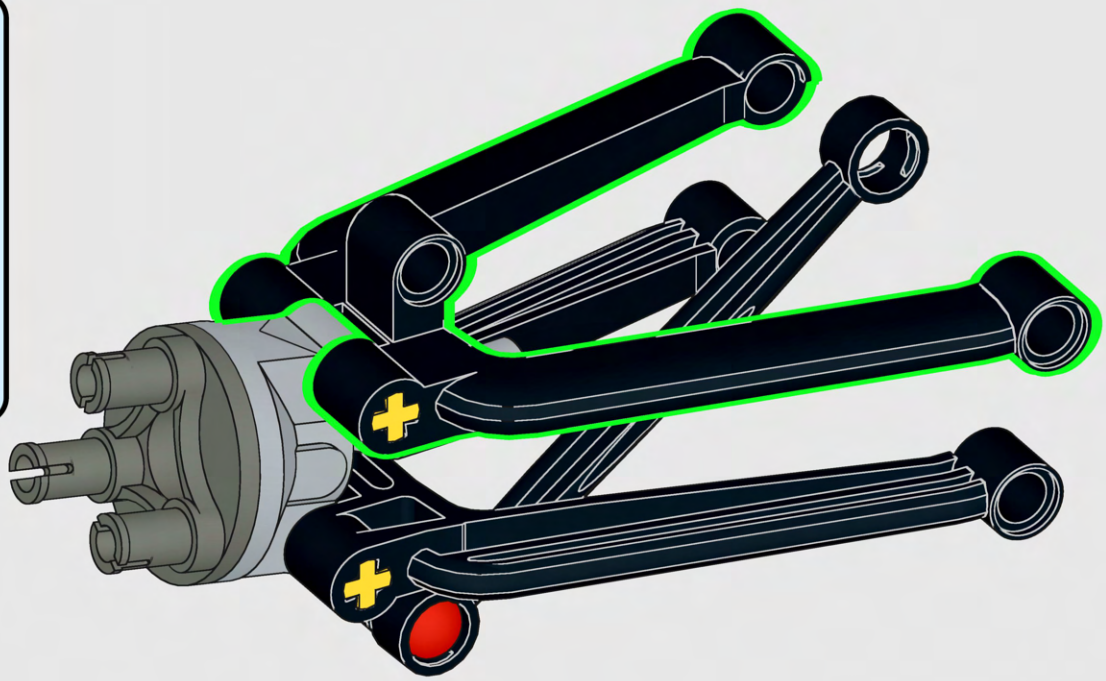

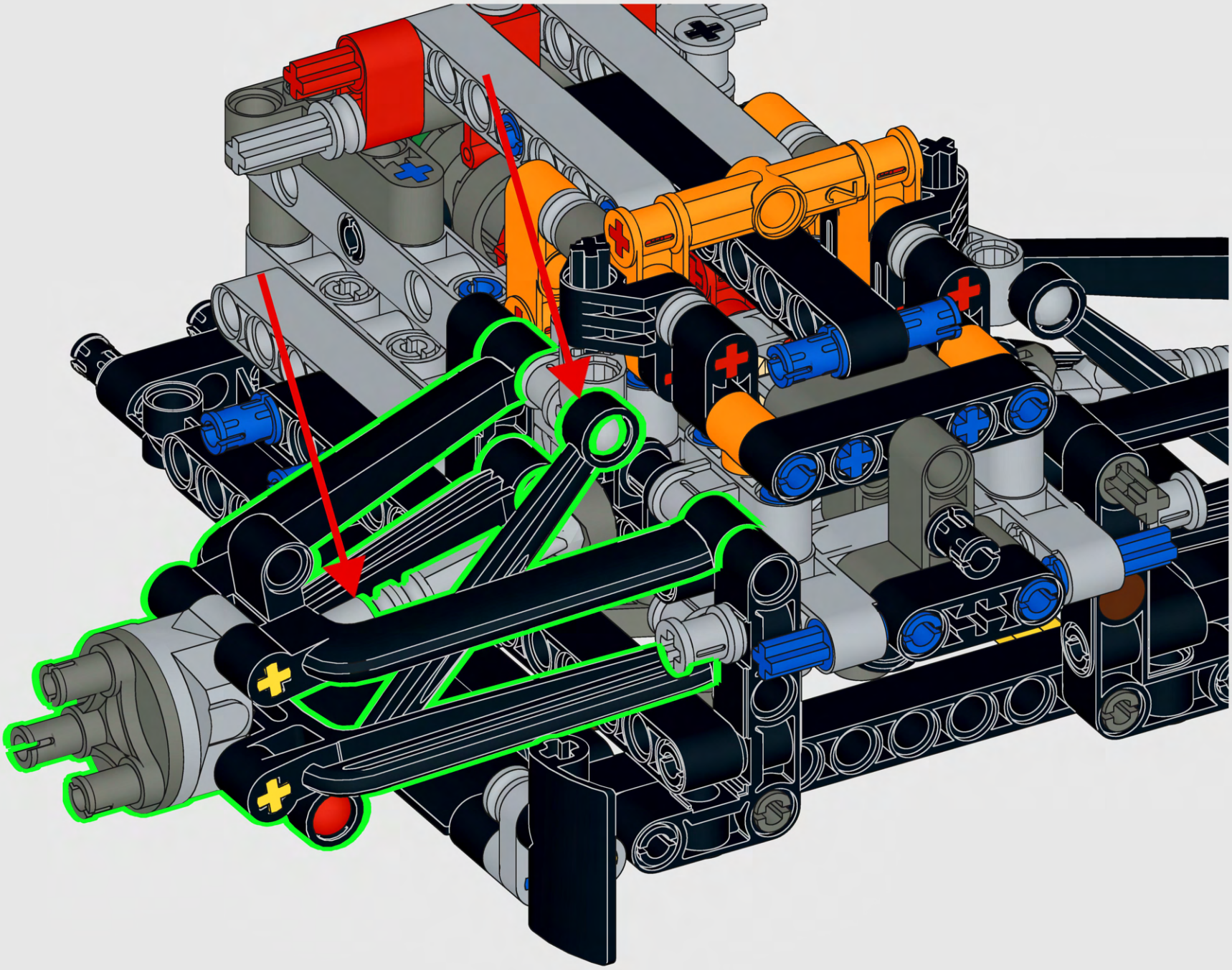

114

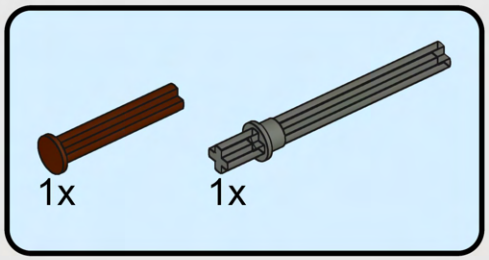

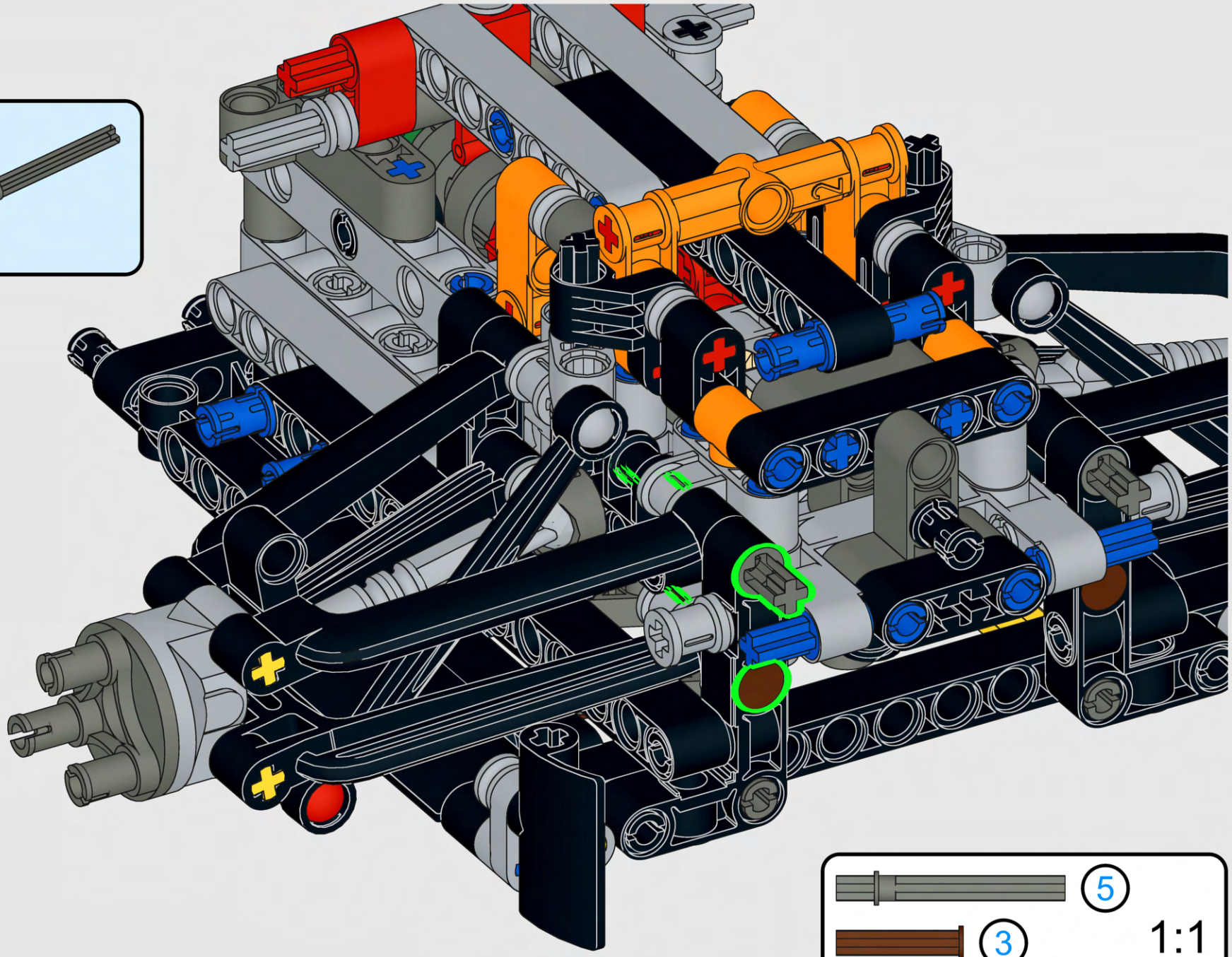

115

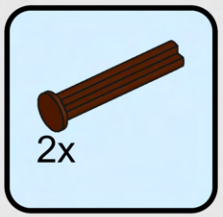

116

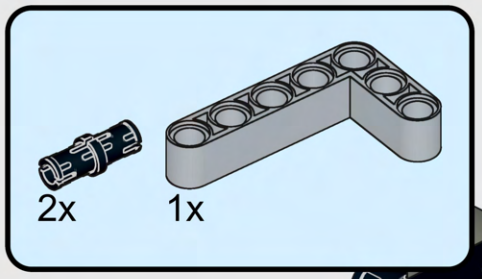

117

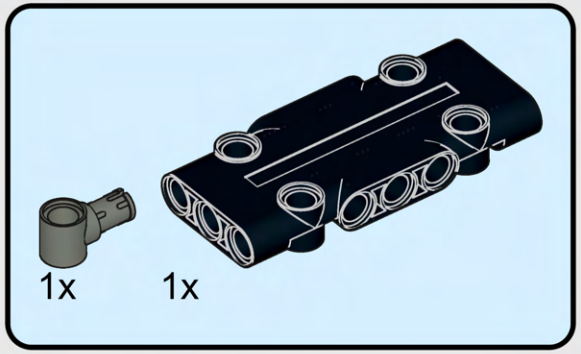

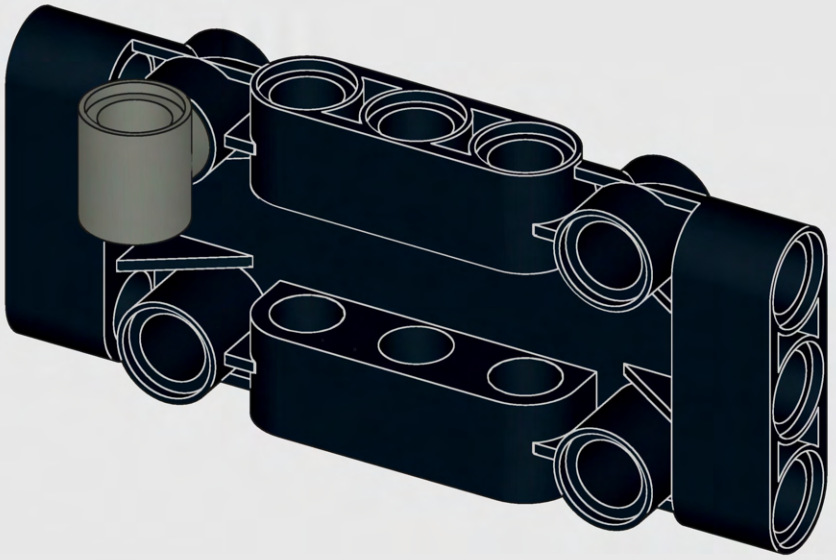

118



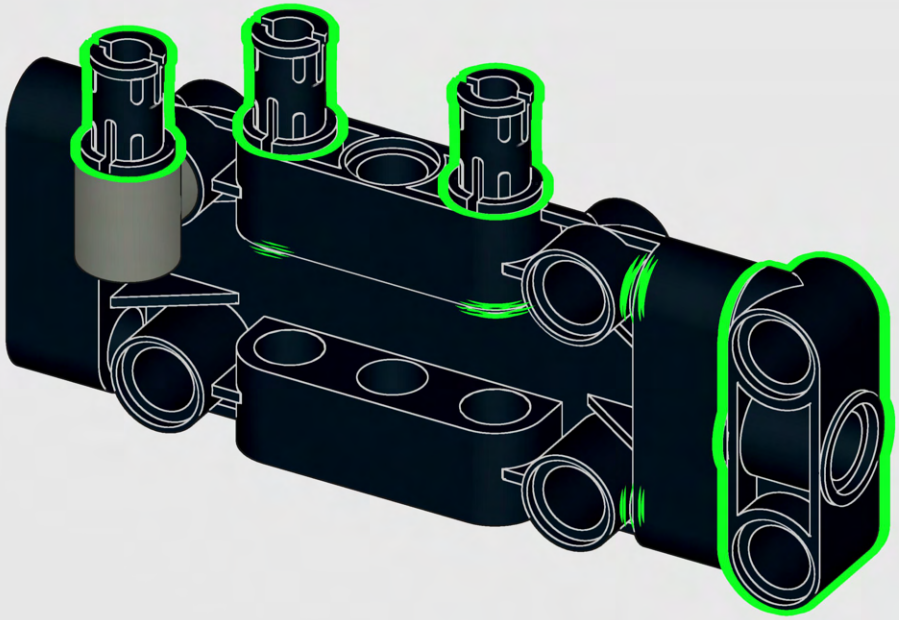

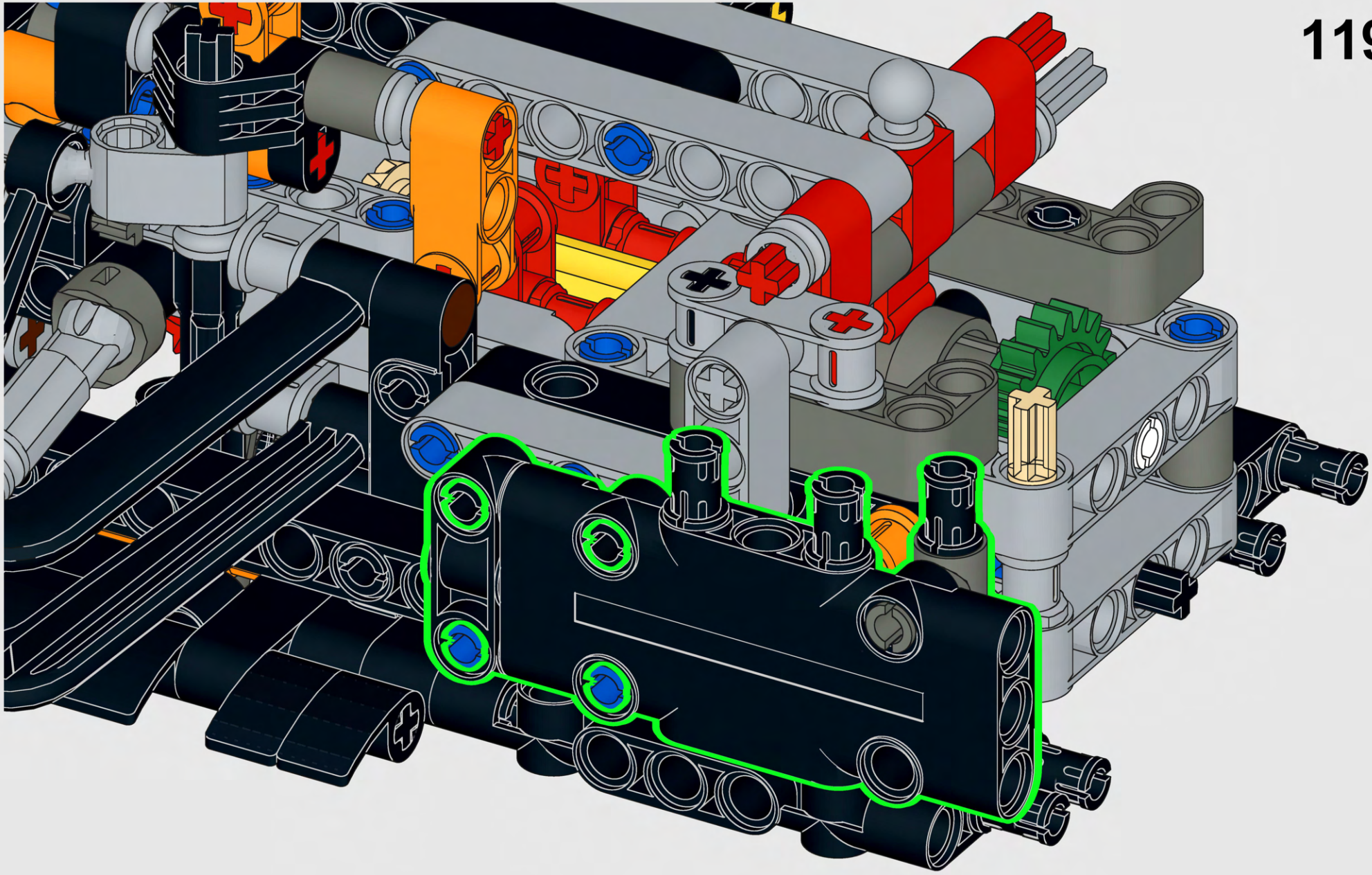

120

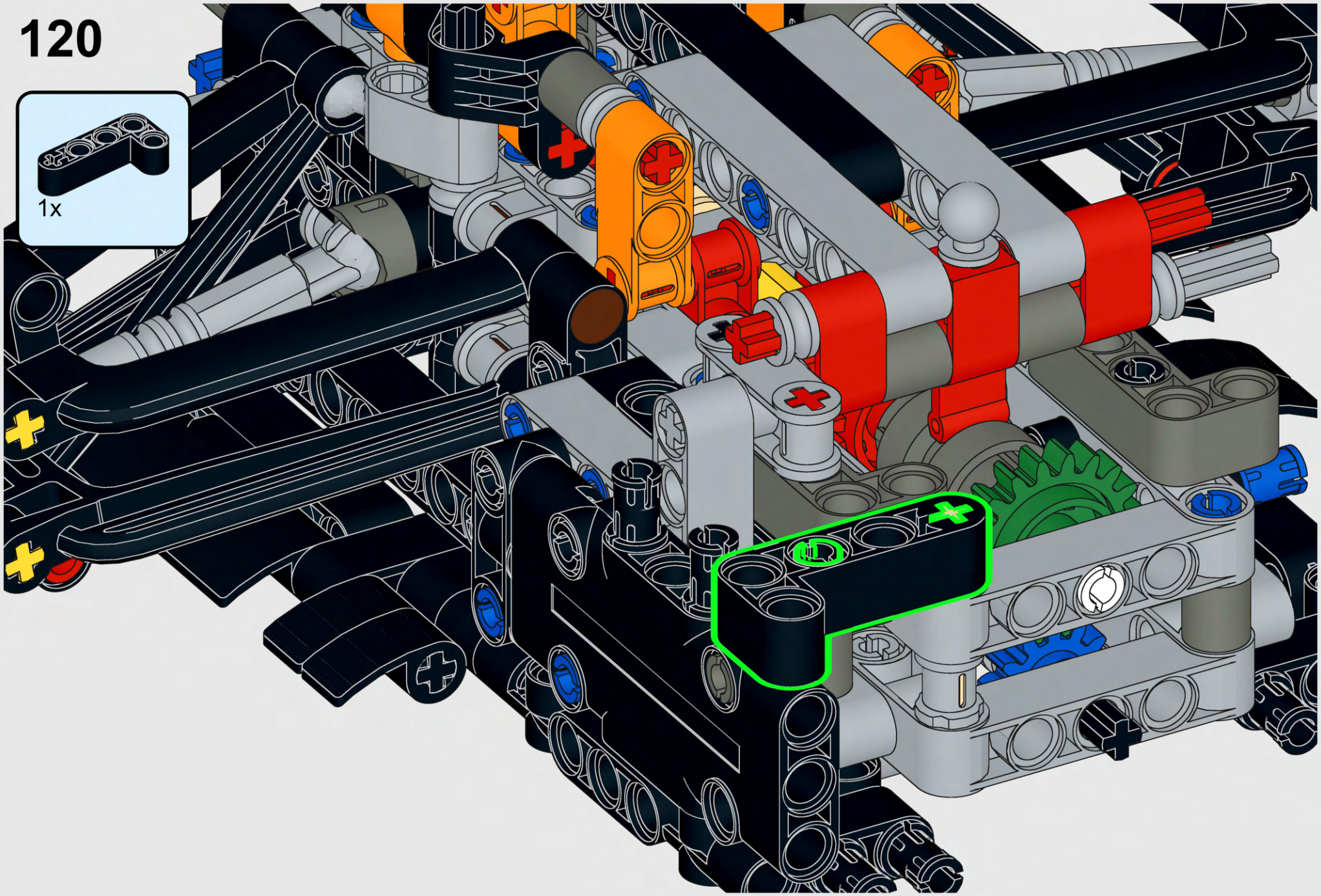

121

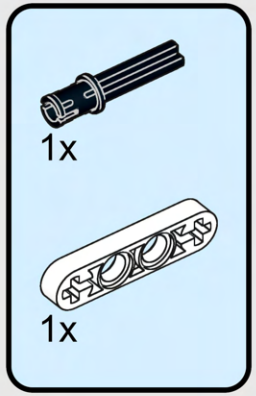

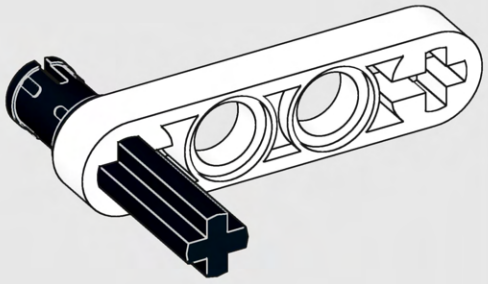

122

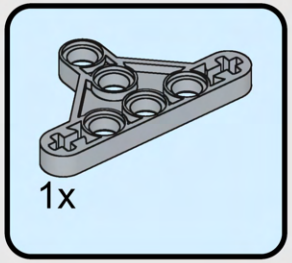

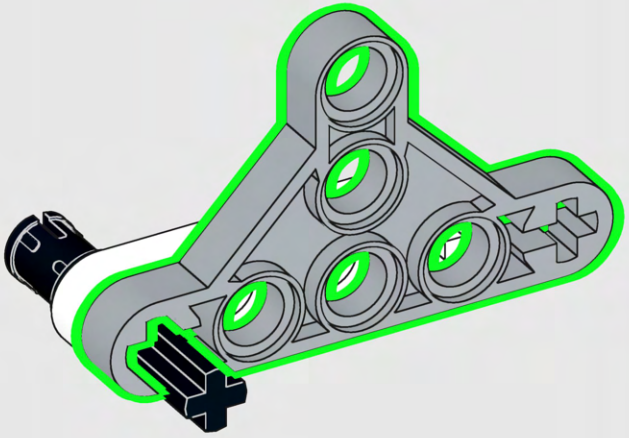

123

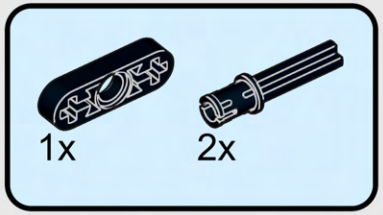

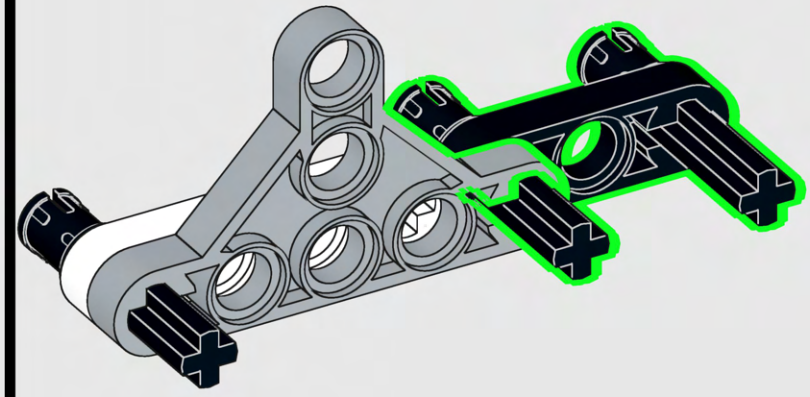

124

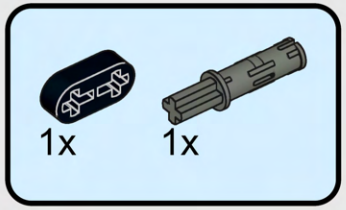

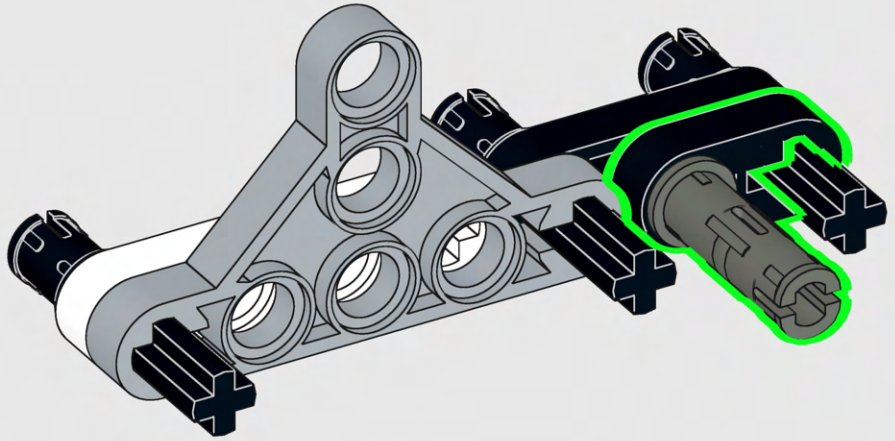

125



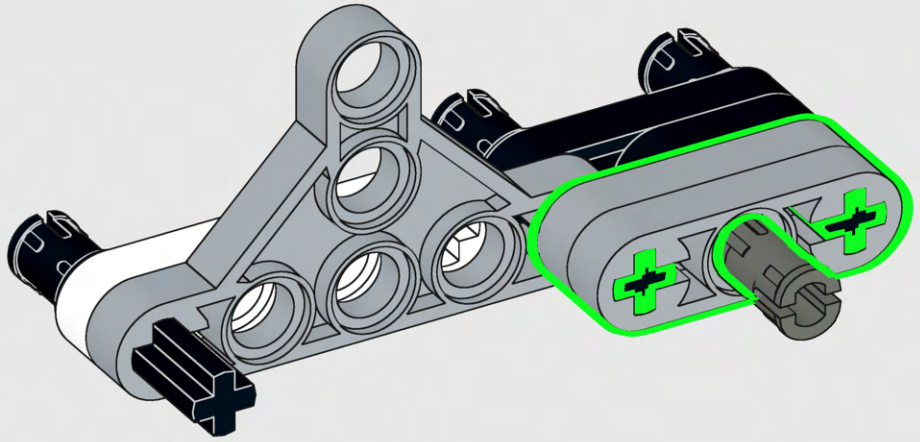

126

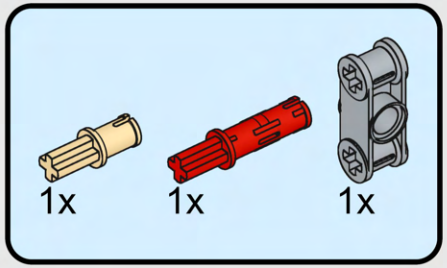

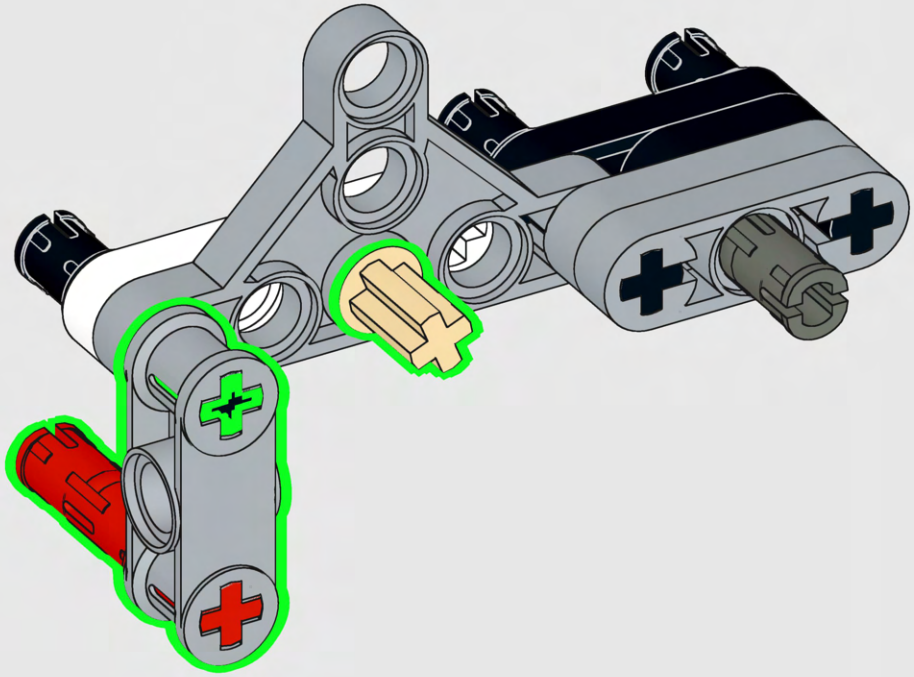

127

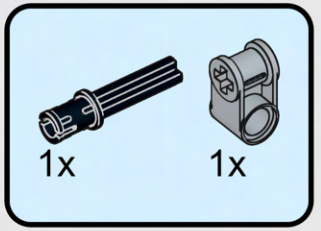

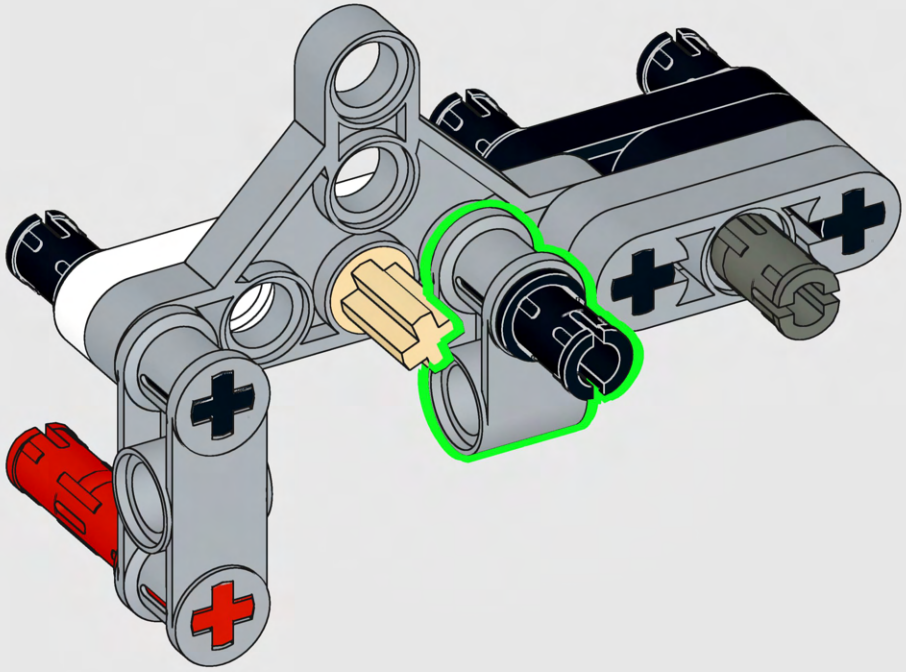

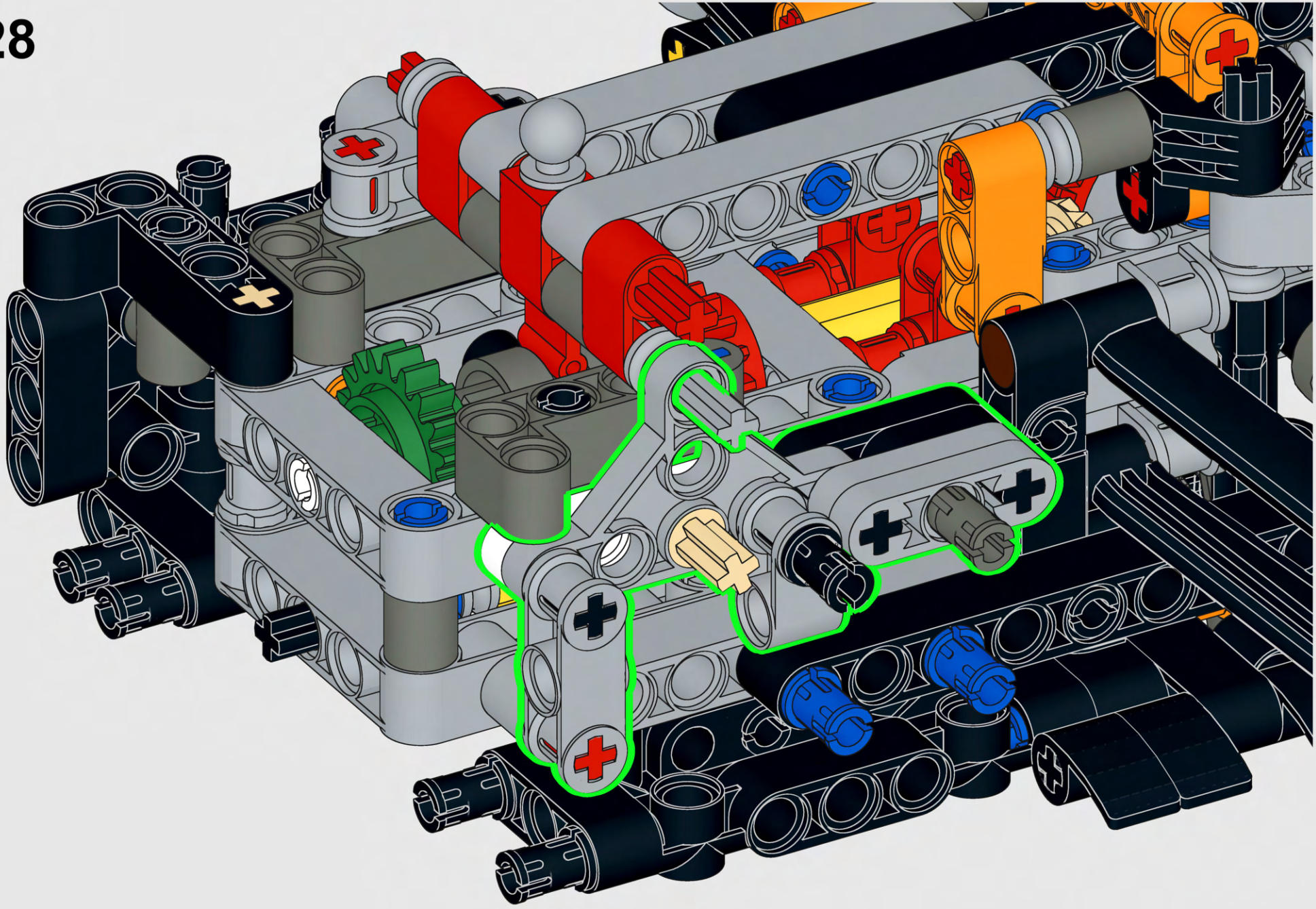

129

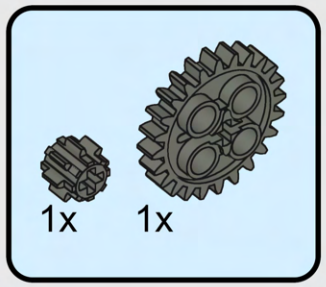

130

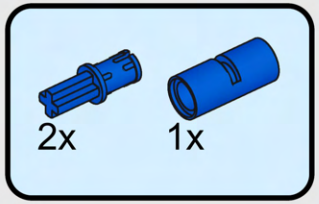

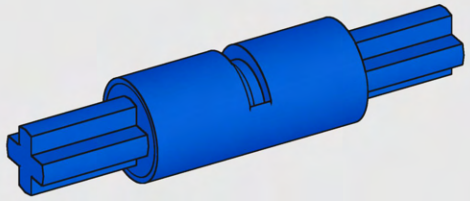

131

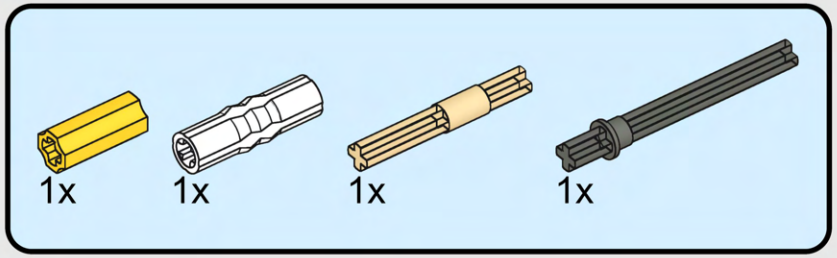

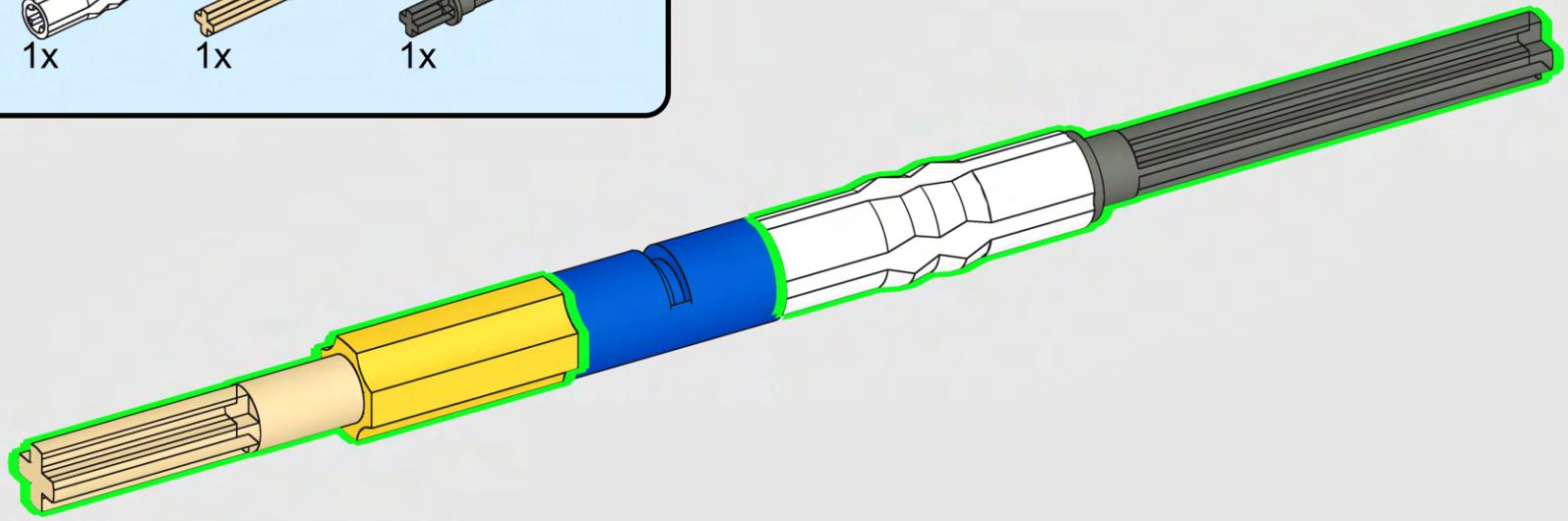

132

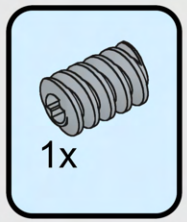

133

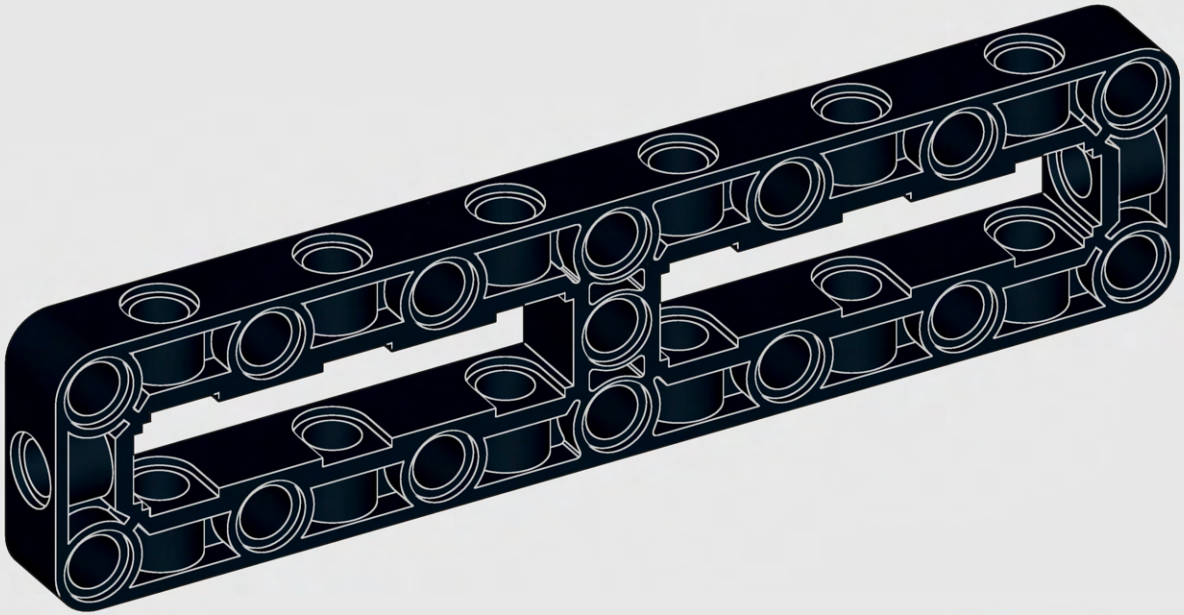

134

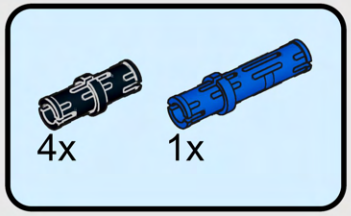

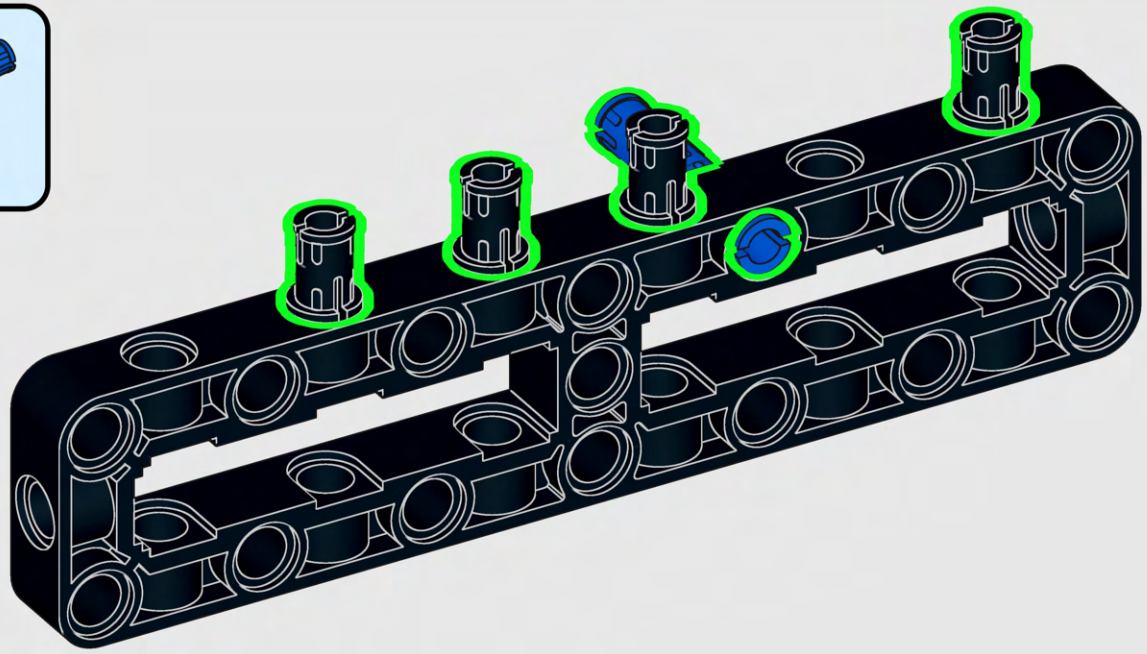

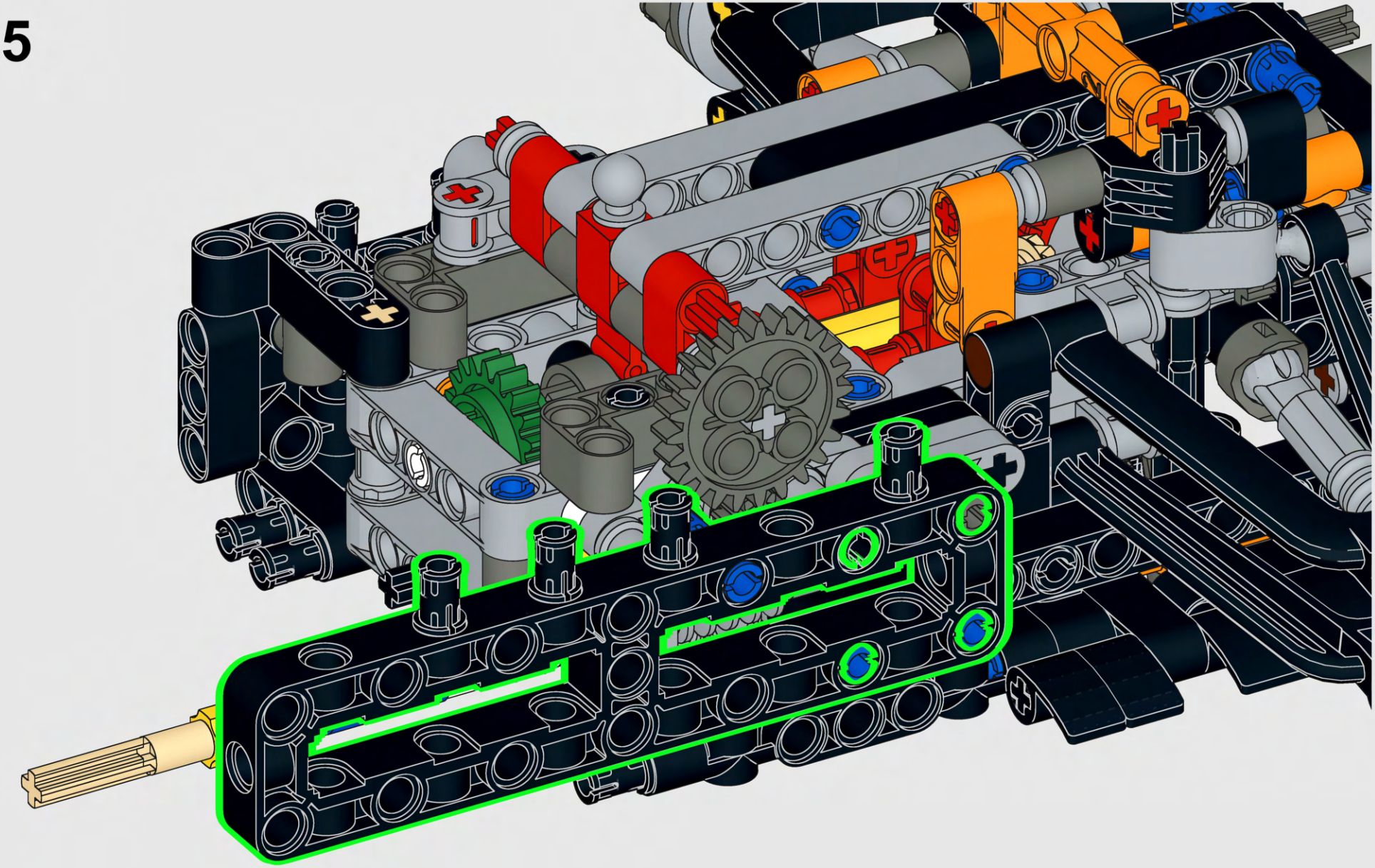

136



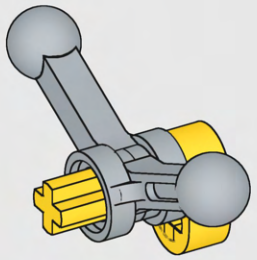

137

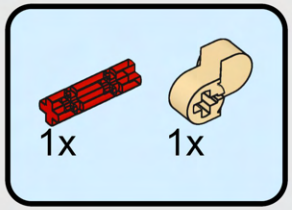

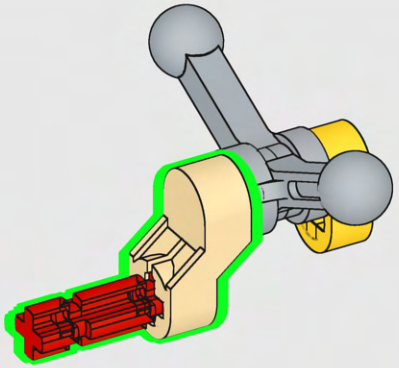

138

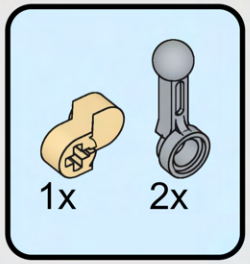

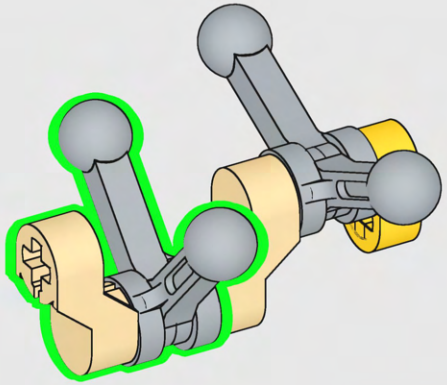

139

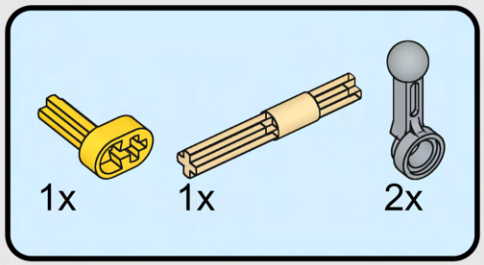

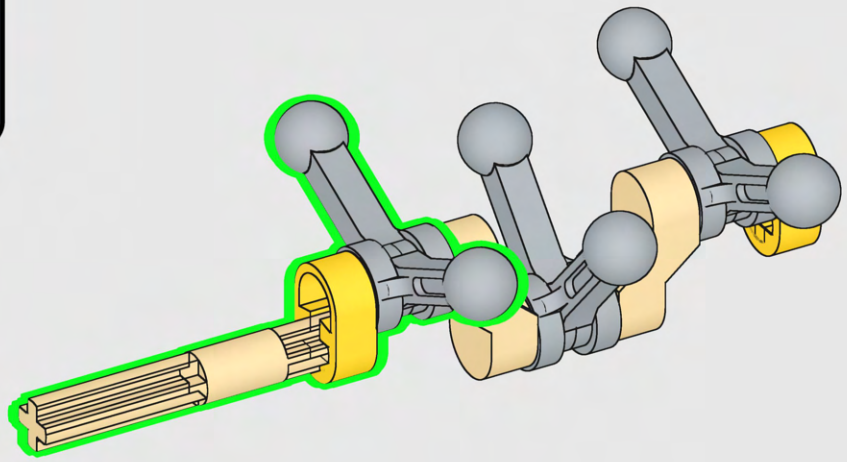

140



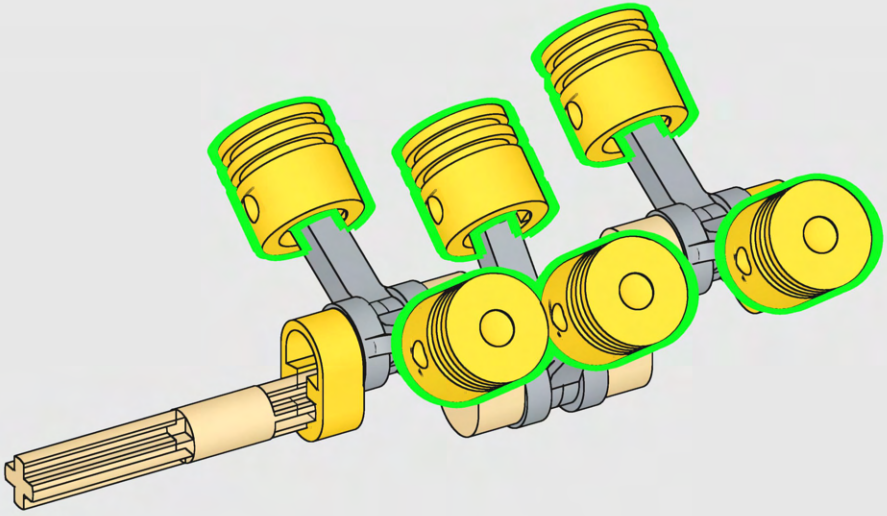

141

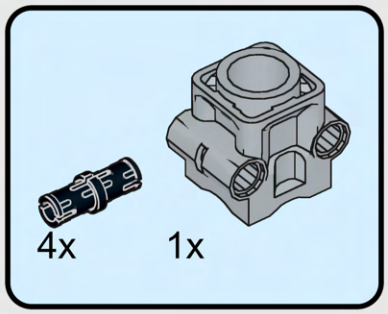

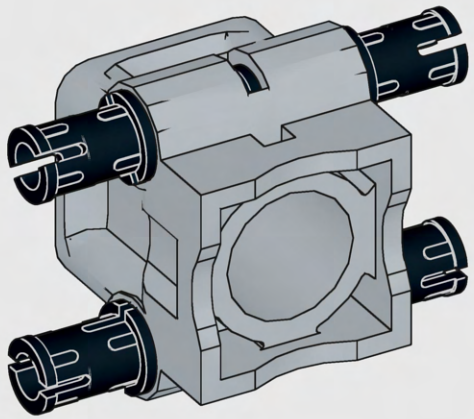

142

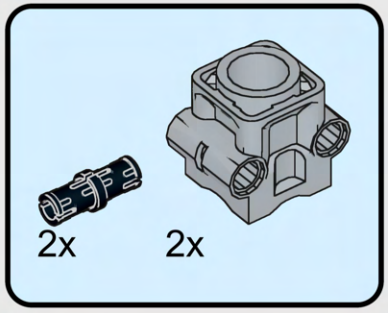

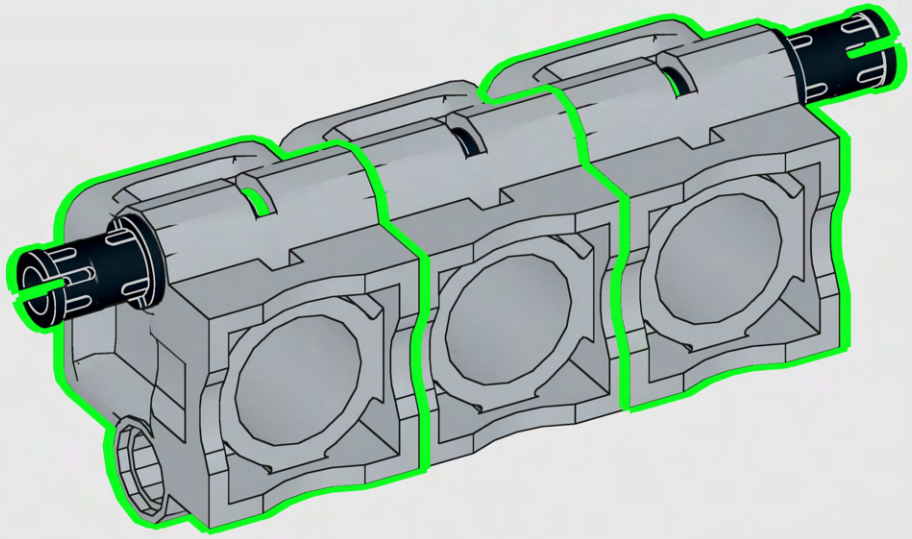

143

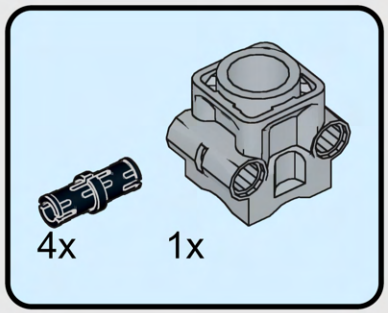

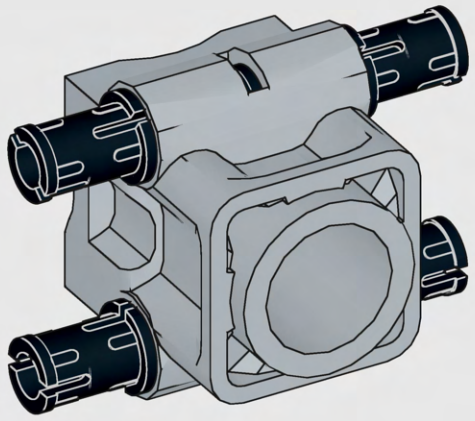

144

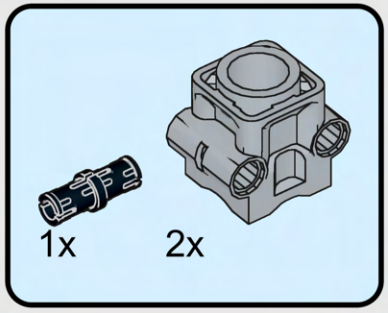

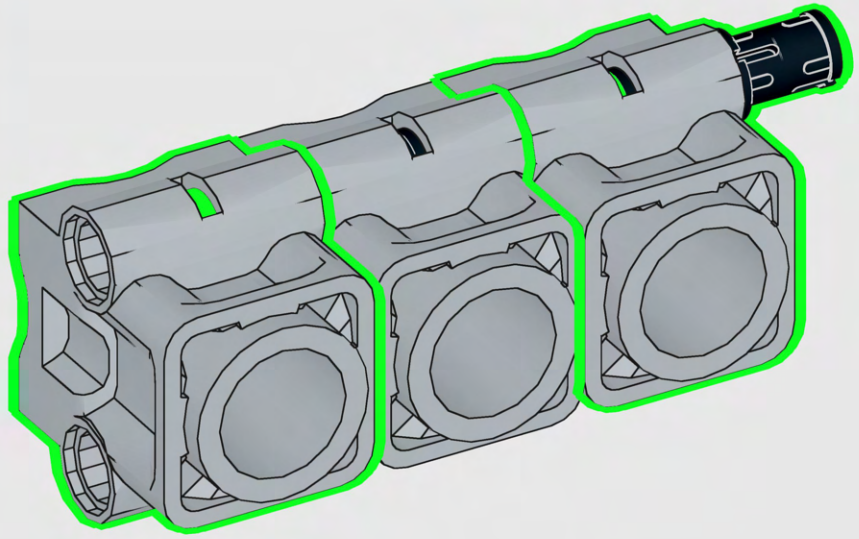

145

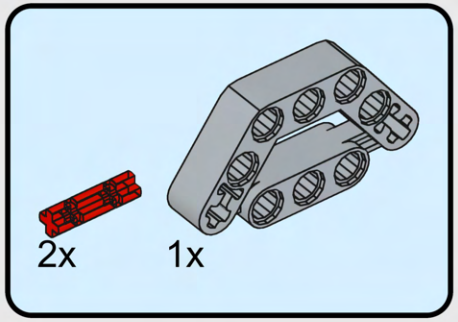

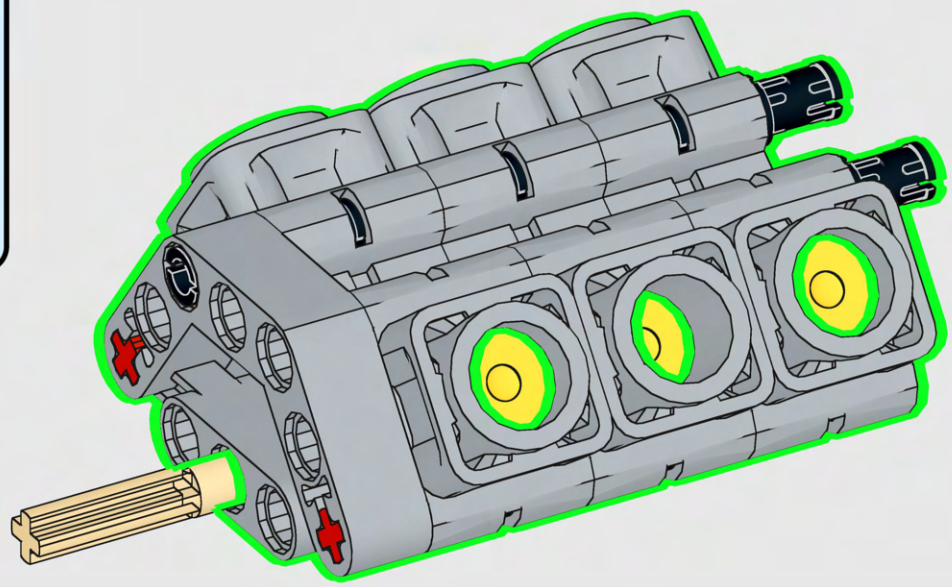

146

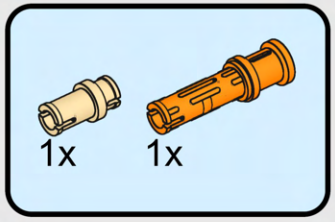

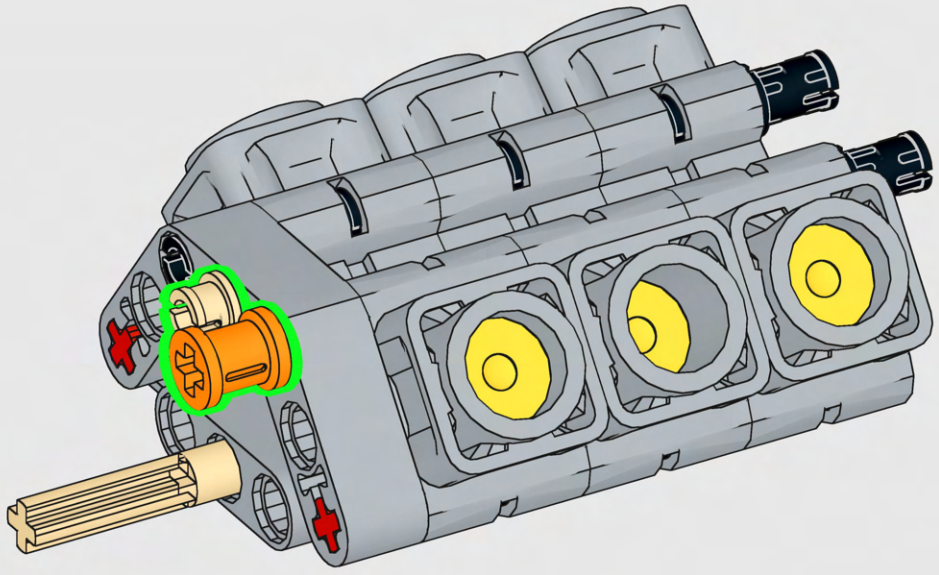

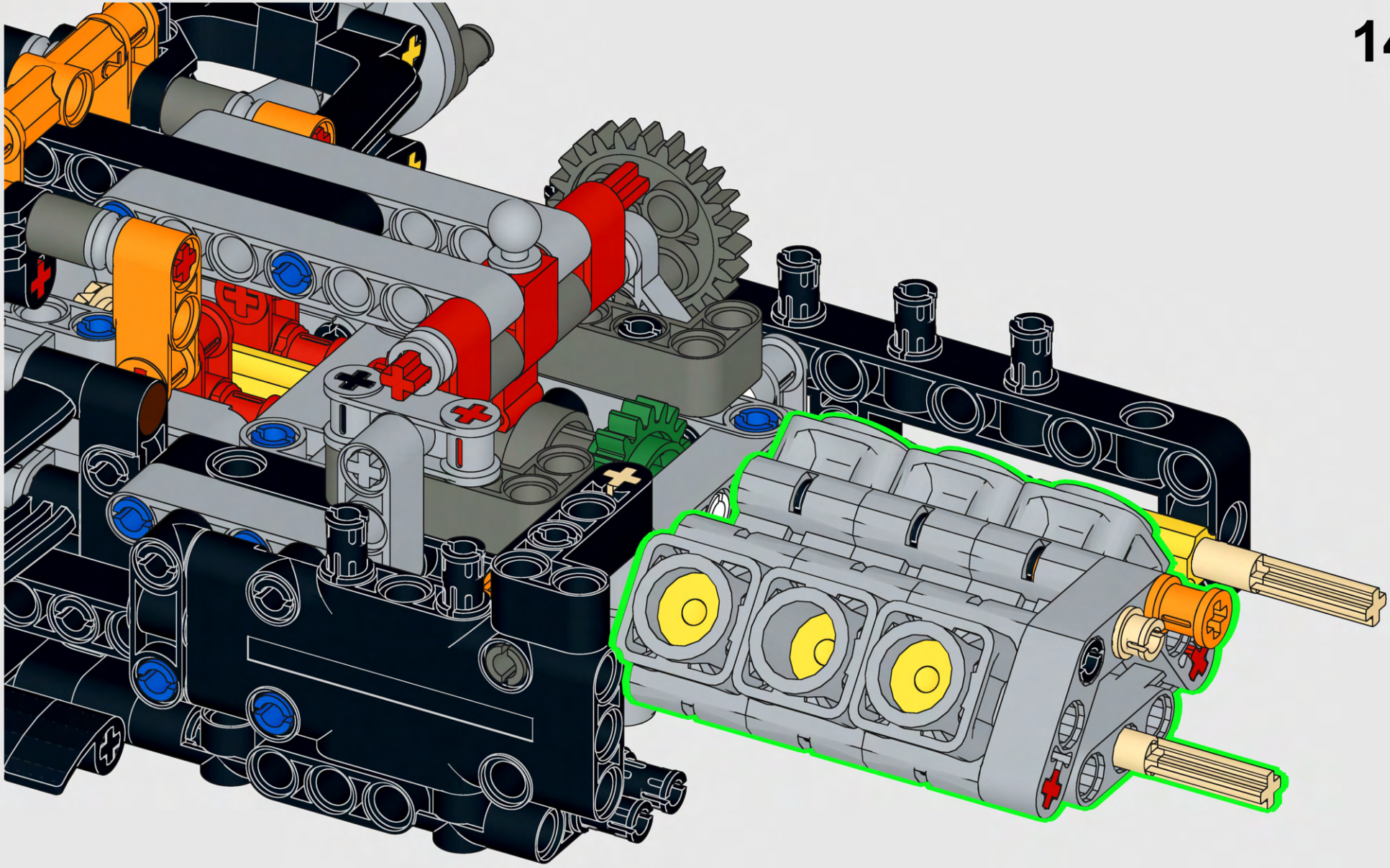

148

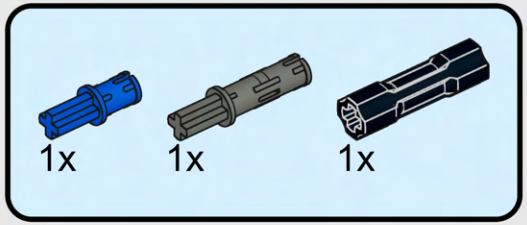

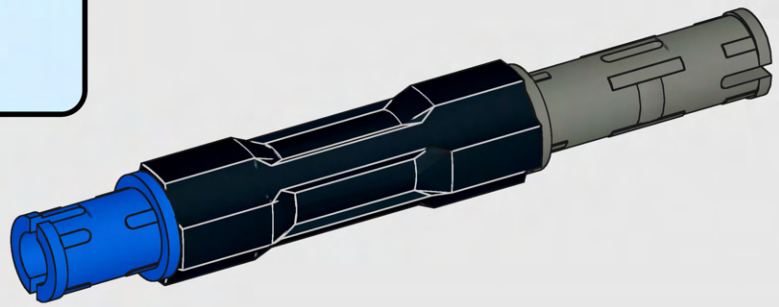

149

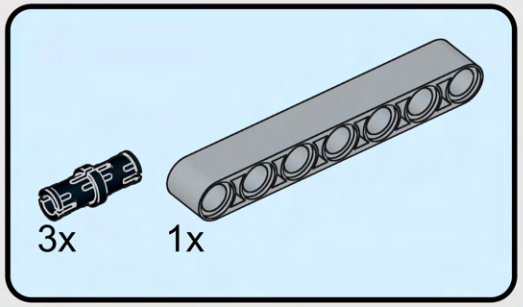

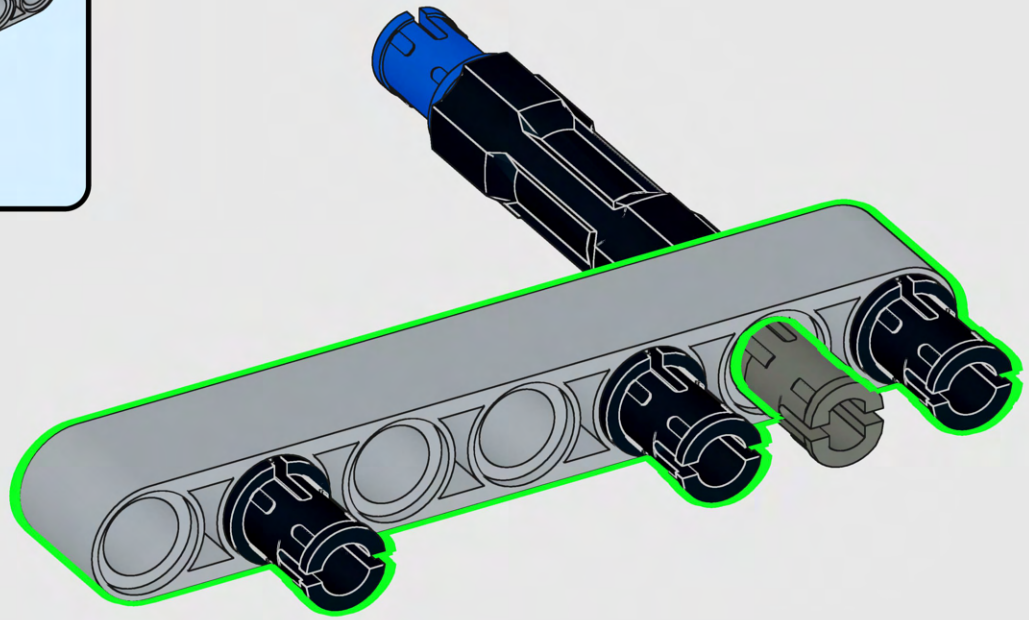

150

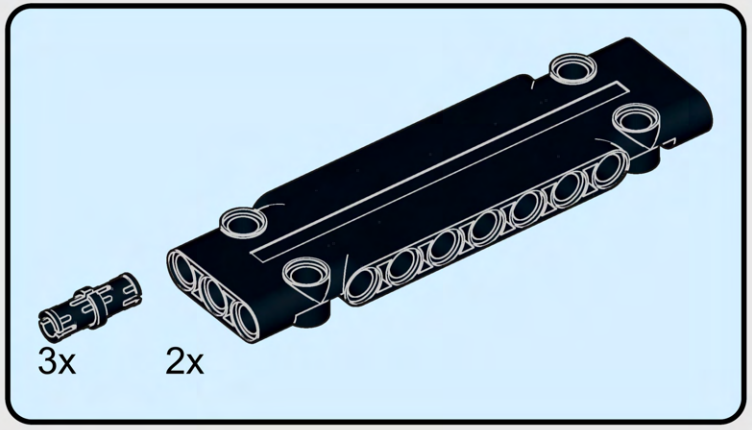

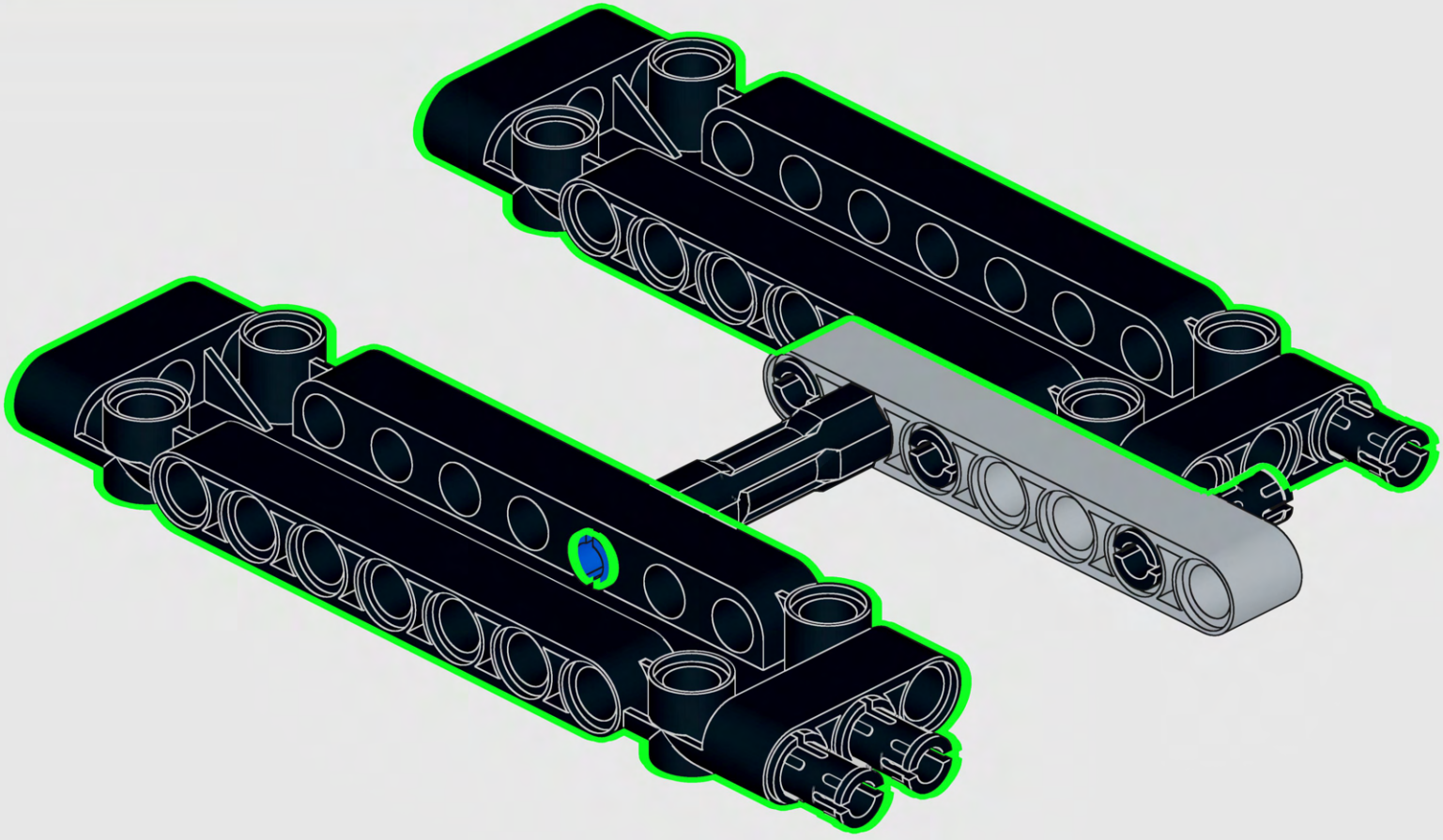

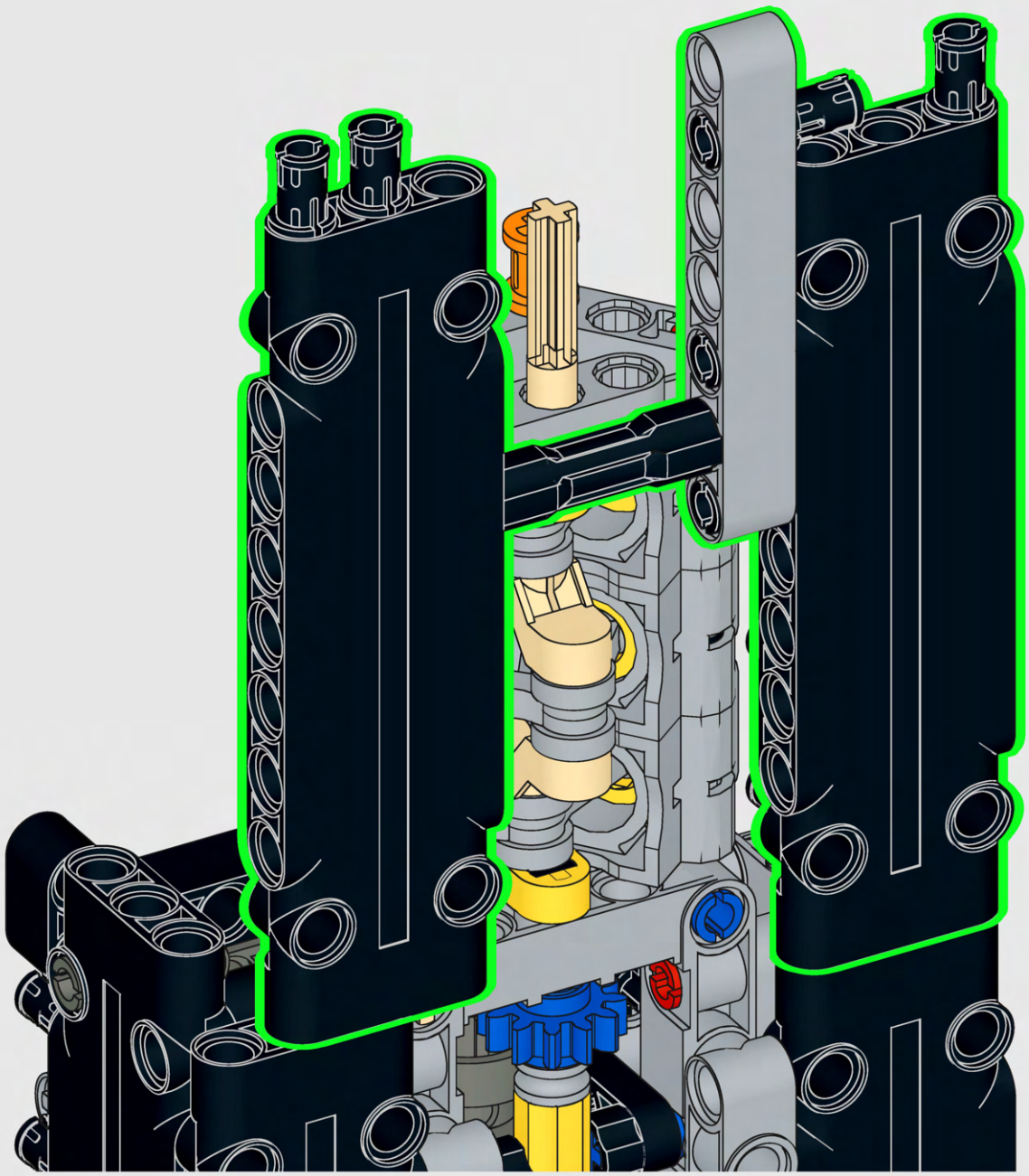

152

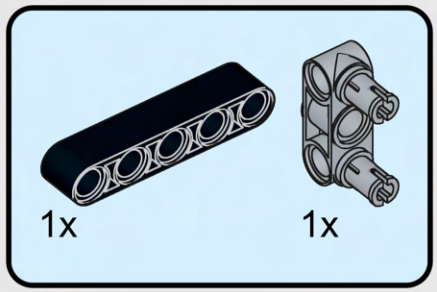

153

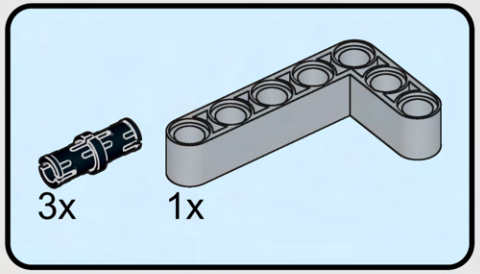

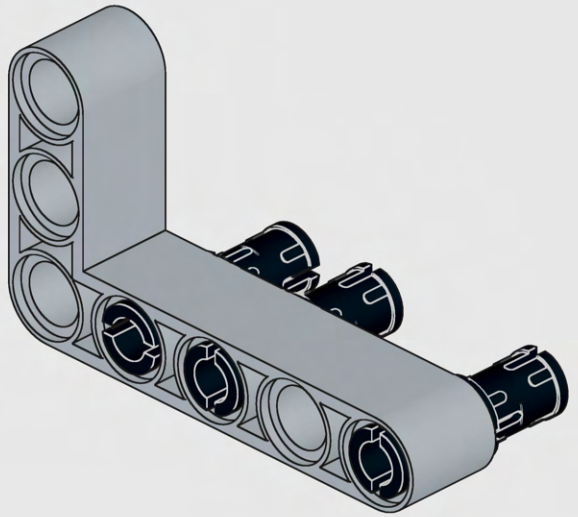

154

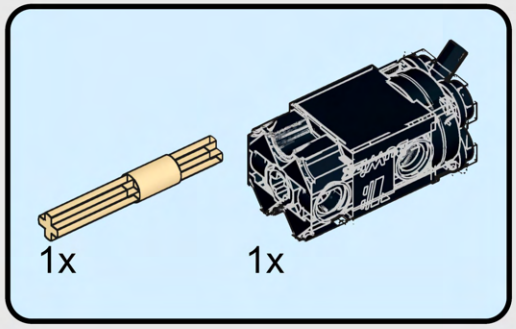

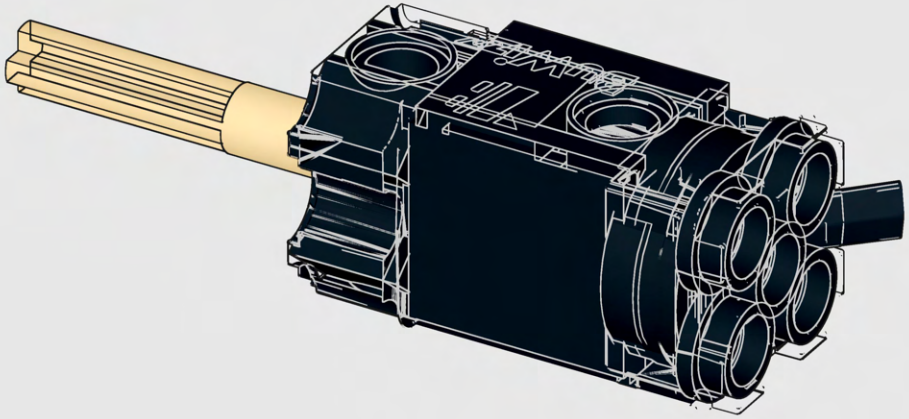

155

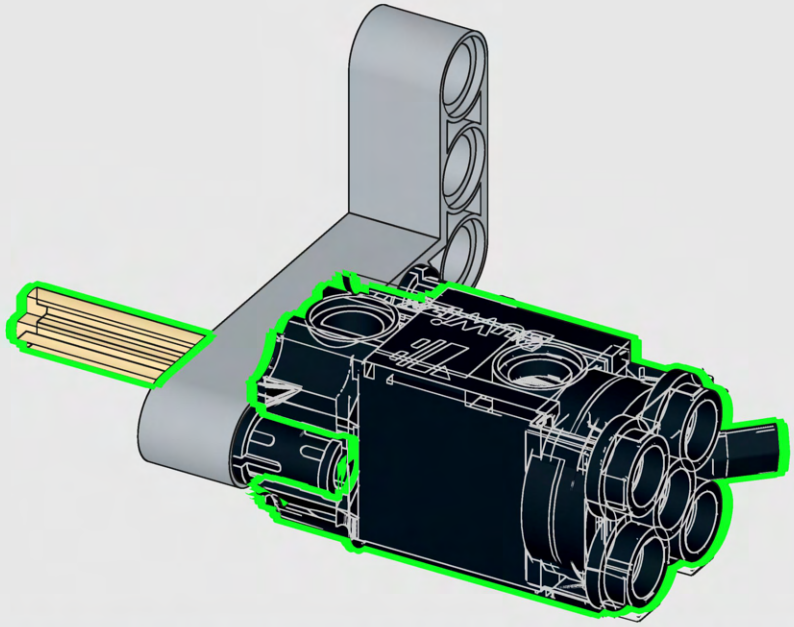

156

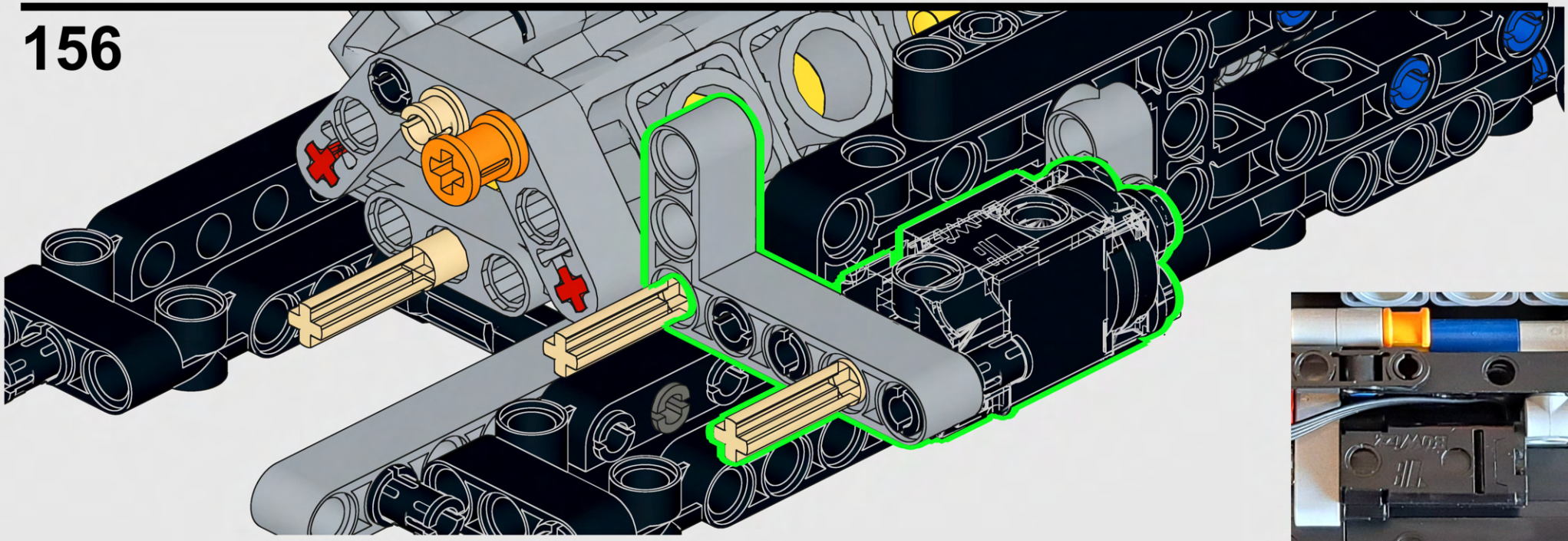

157



158

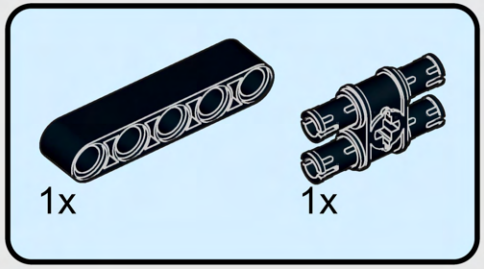

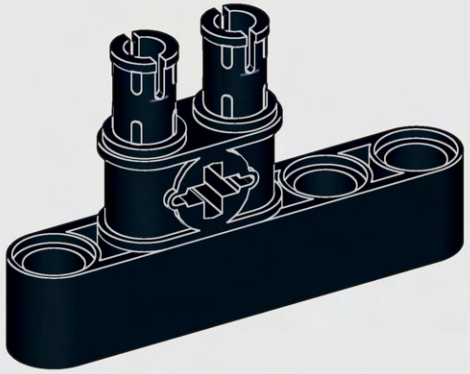

159

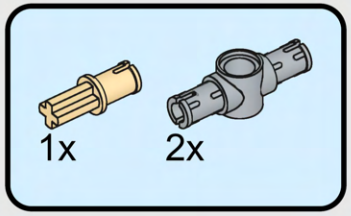

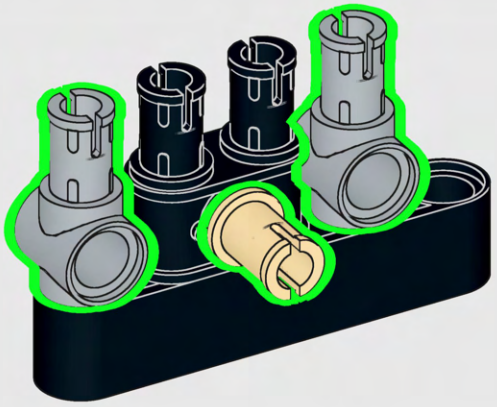

160



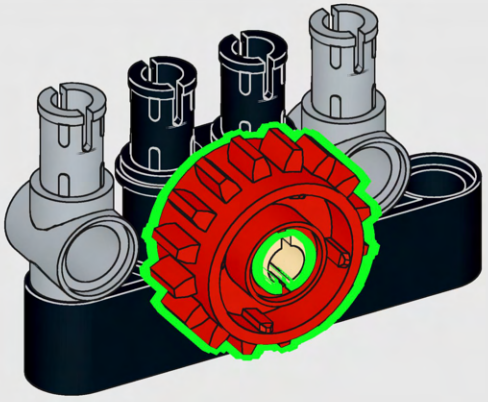

161

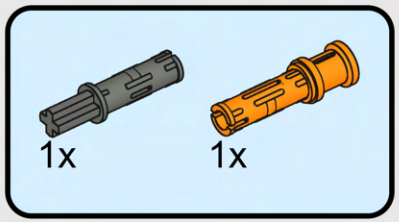

162

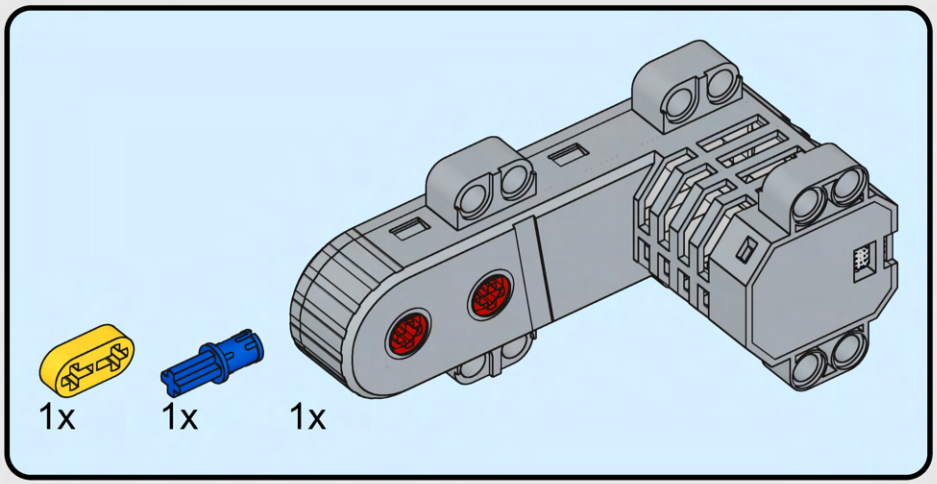

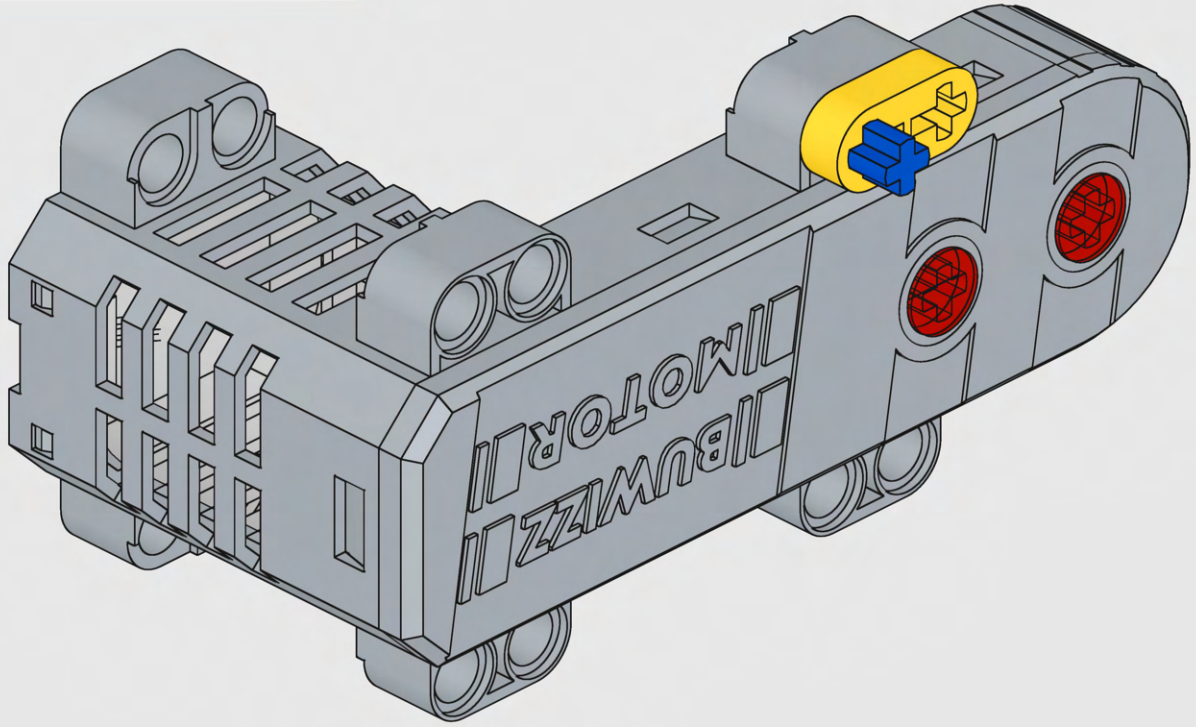

163

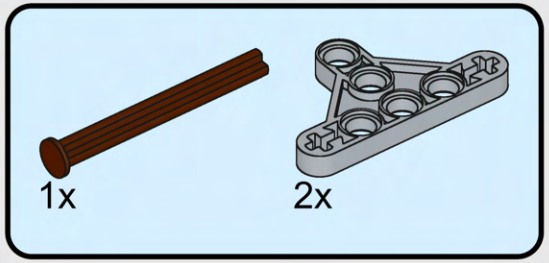

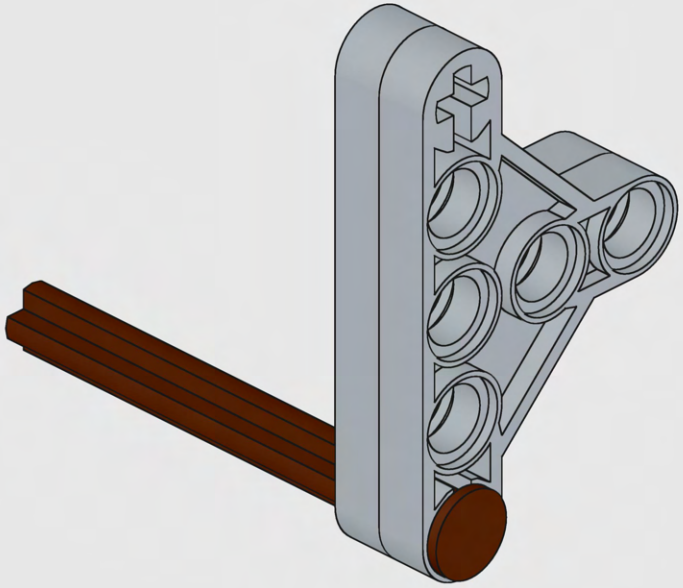

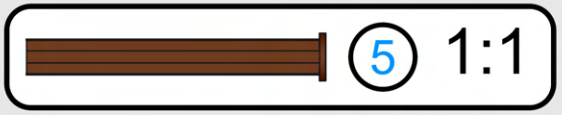

164

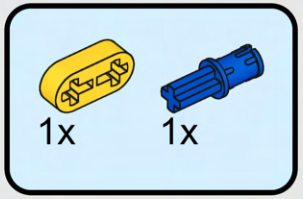

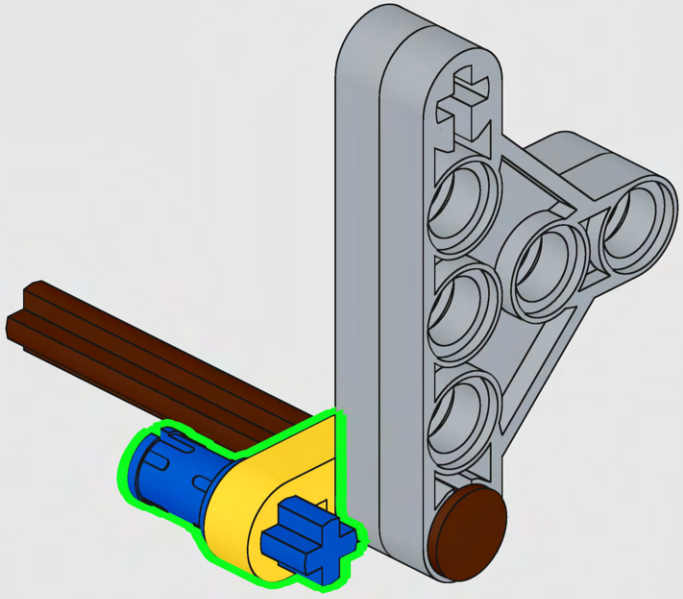

165

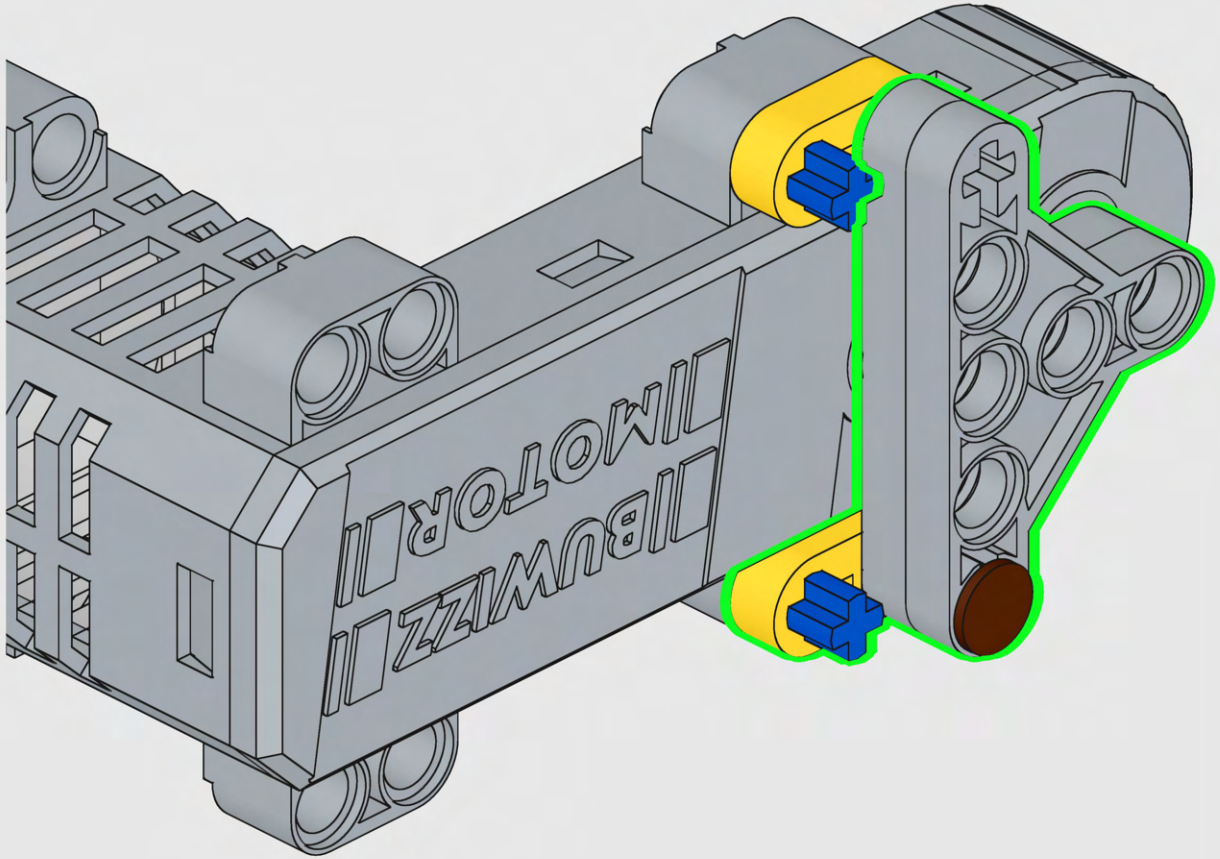

166



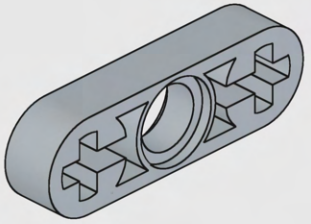

167

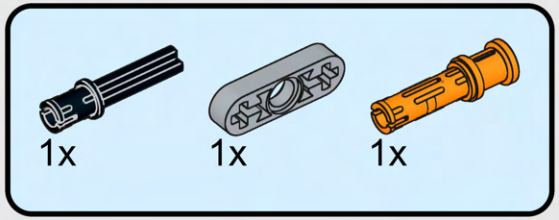

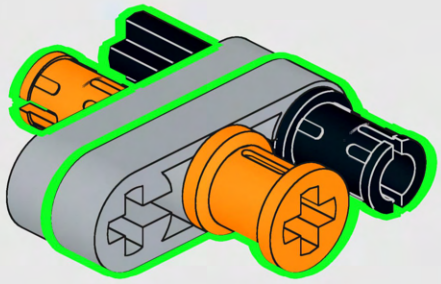

168

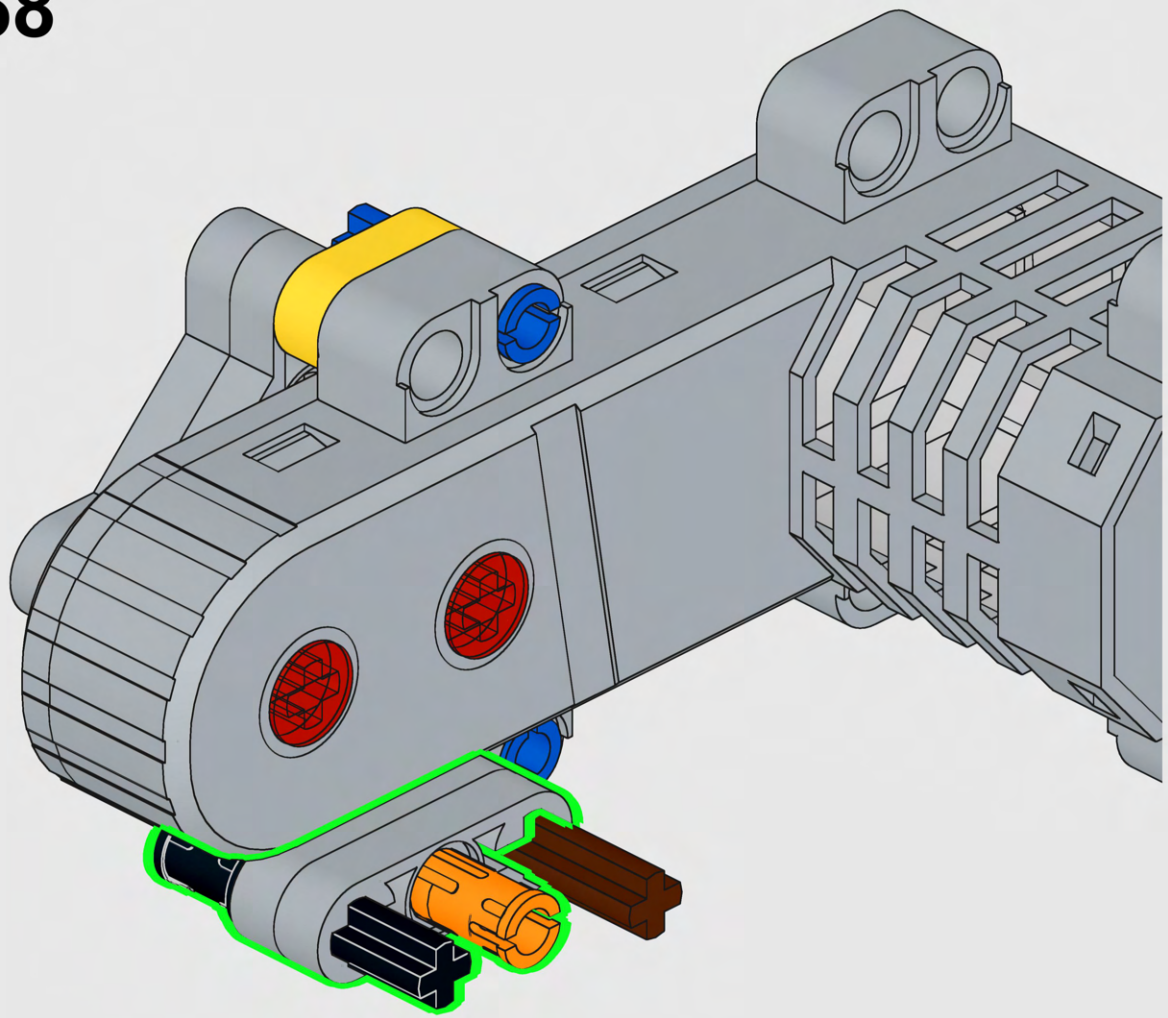

169

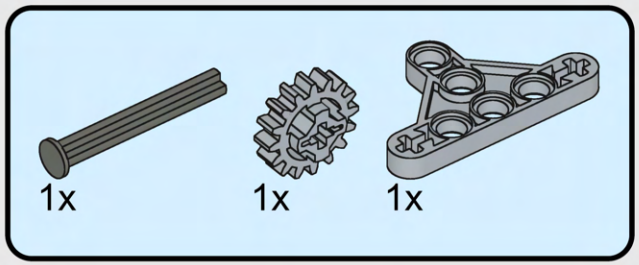

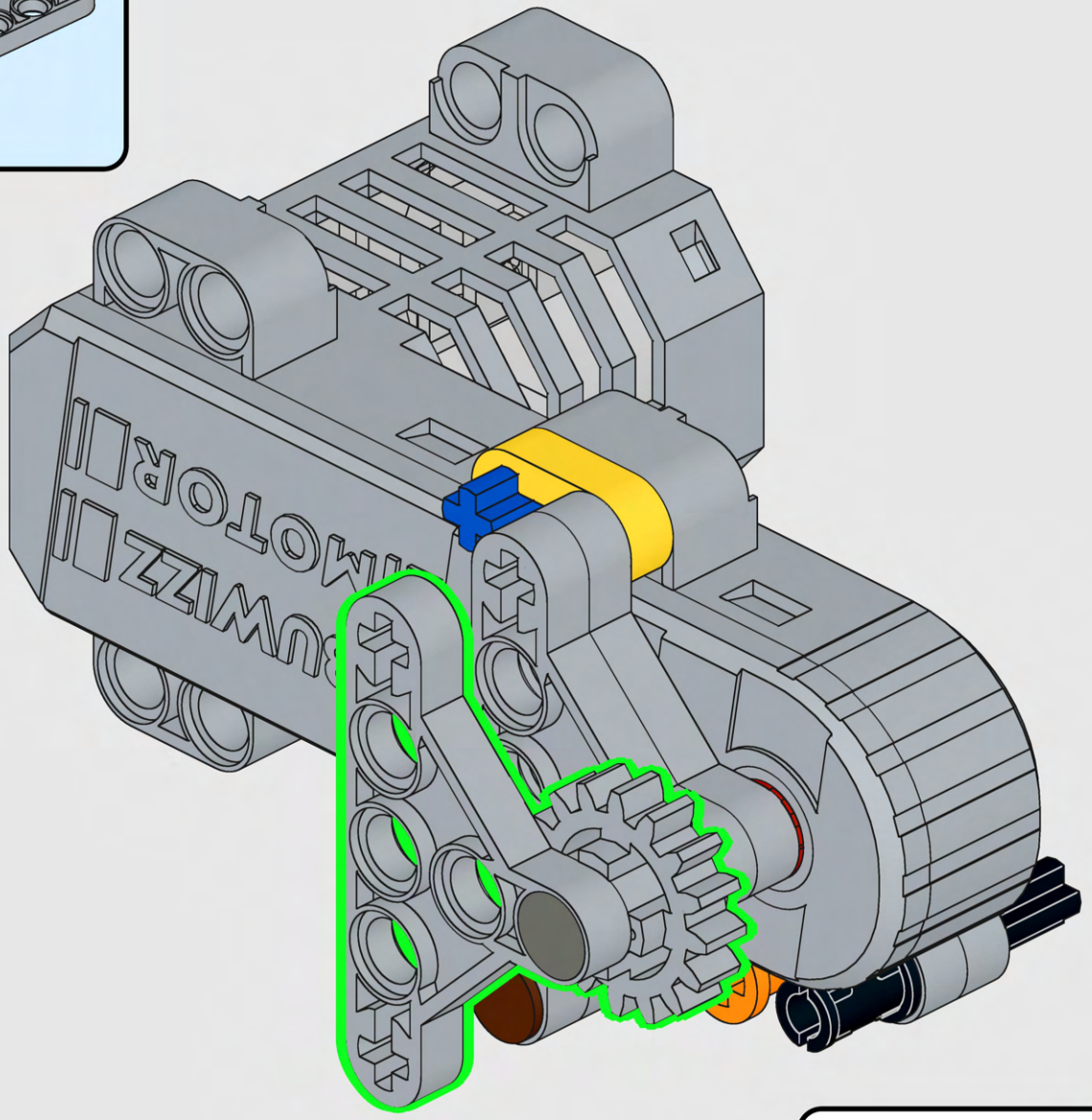

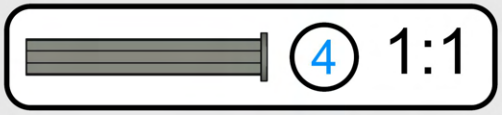

170

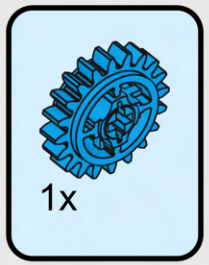

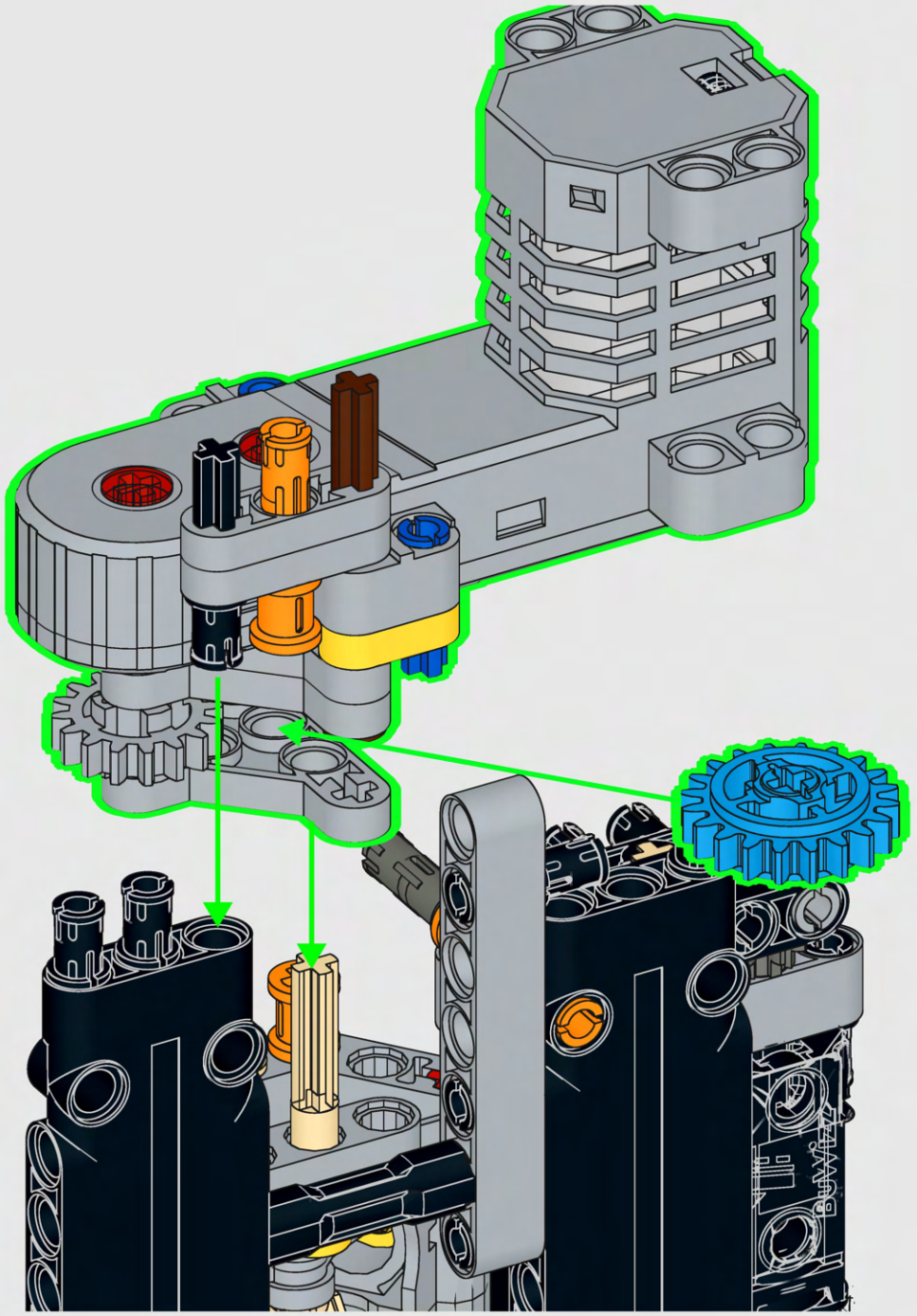

171

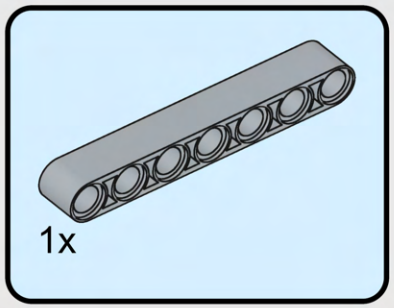

172

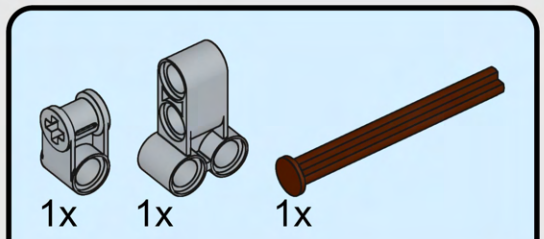

173

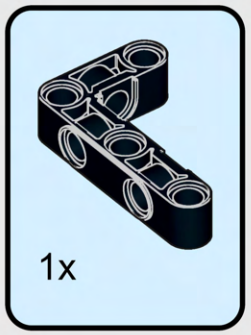

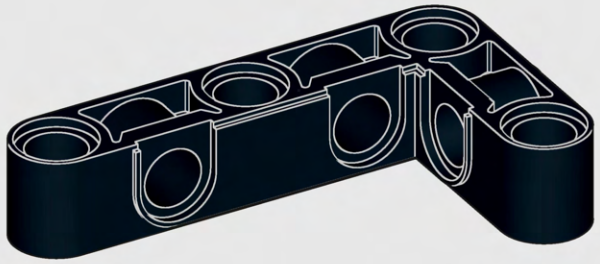

174

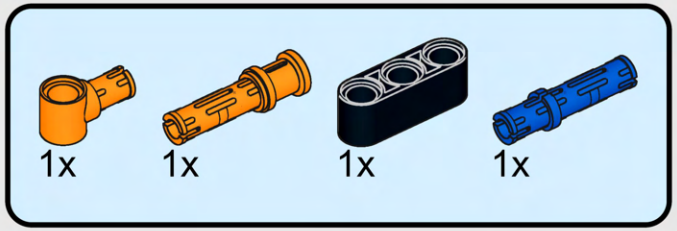

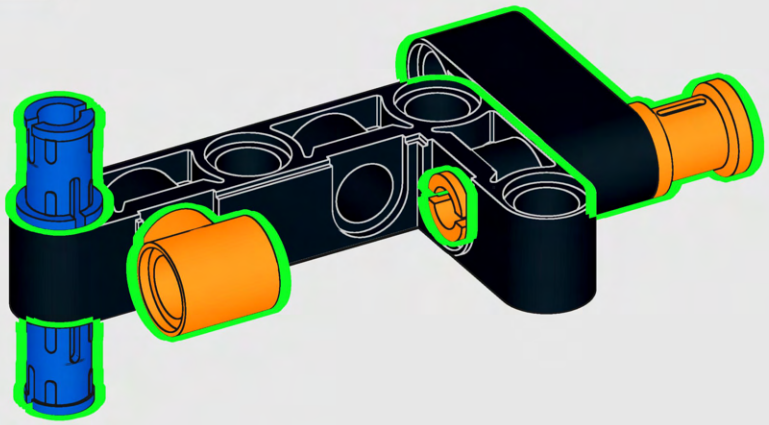

175

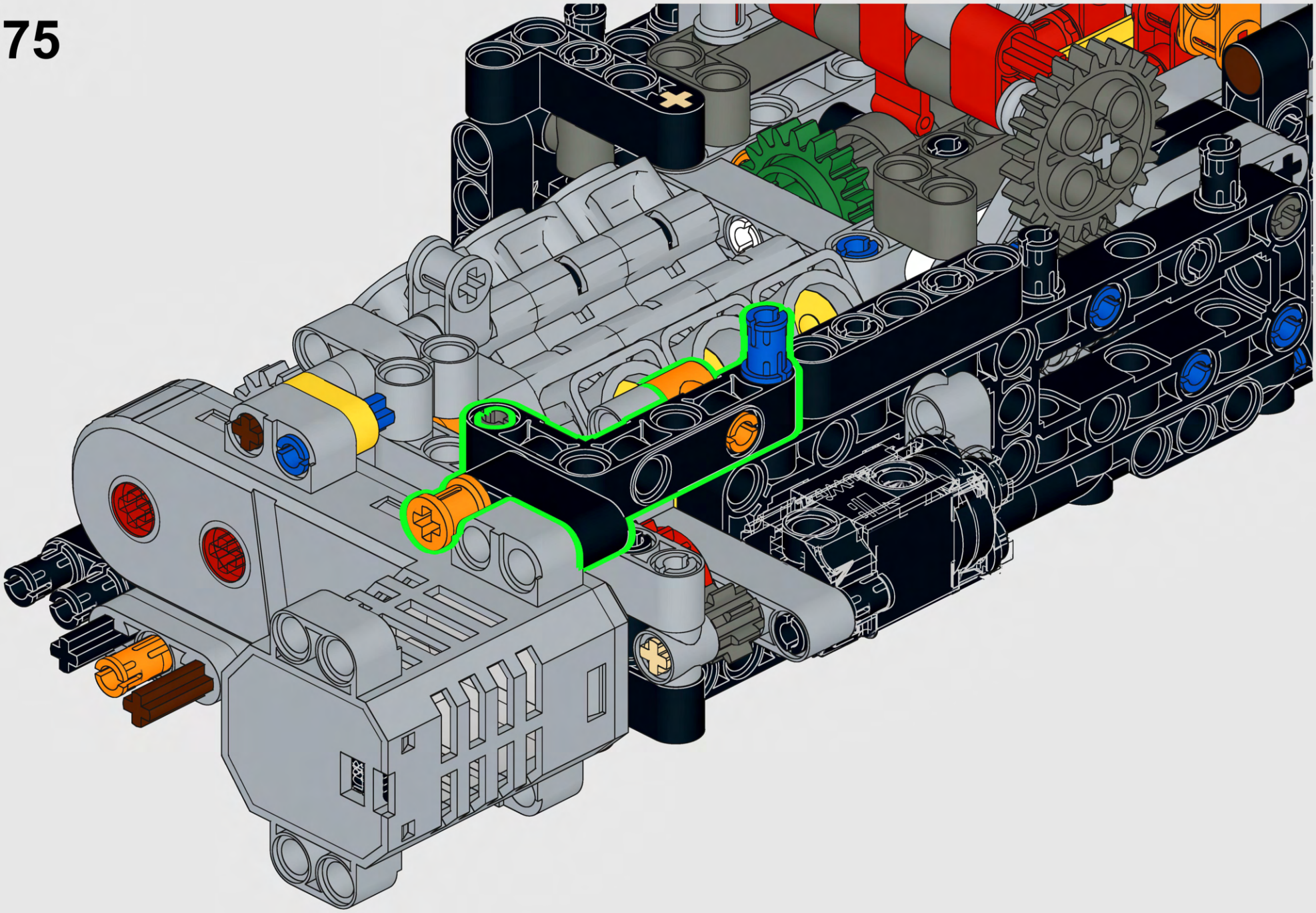

176



177

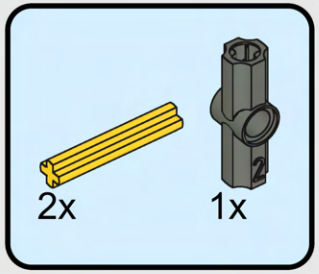

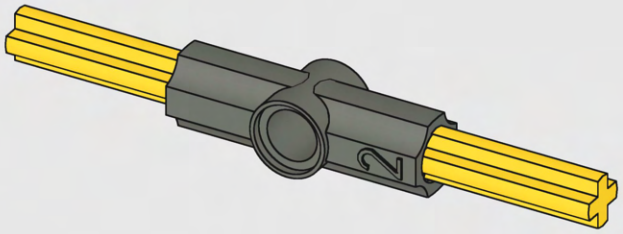

178

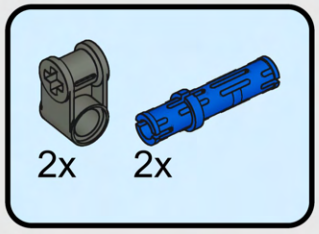

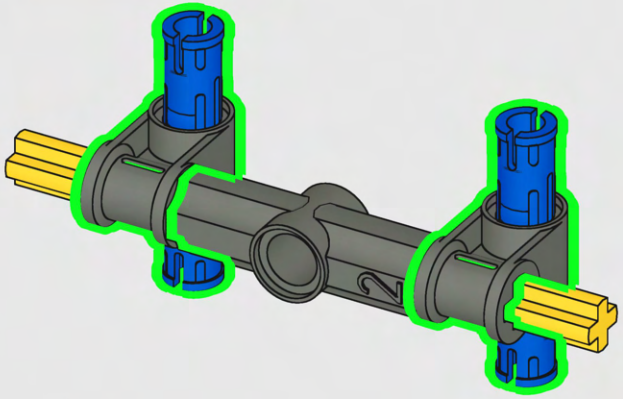

179

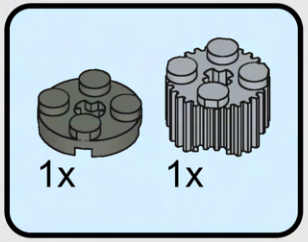

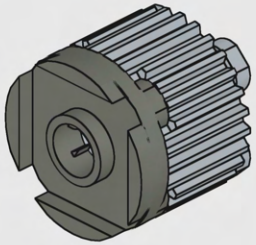

180

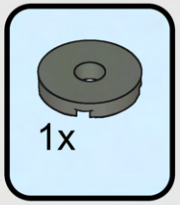

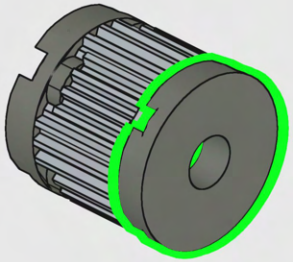

181

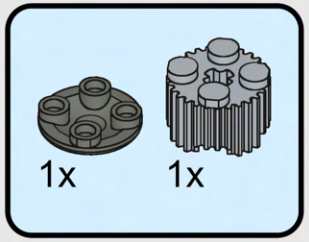

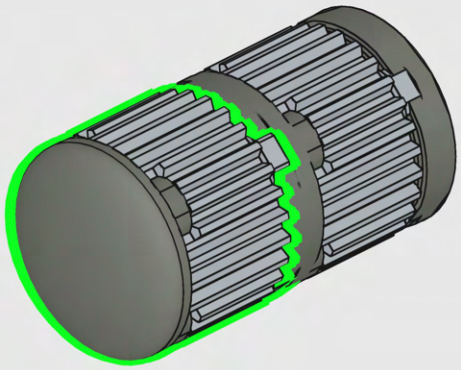

182

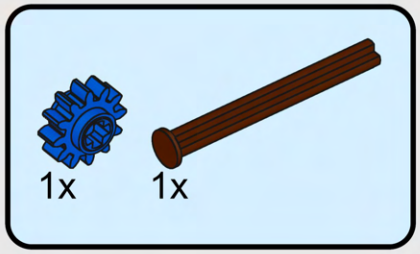

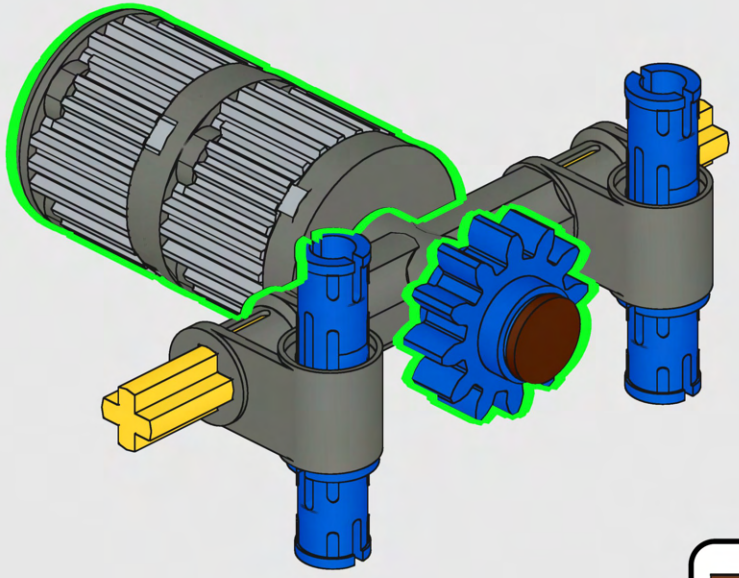

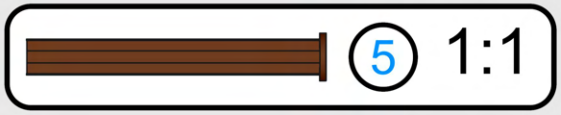

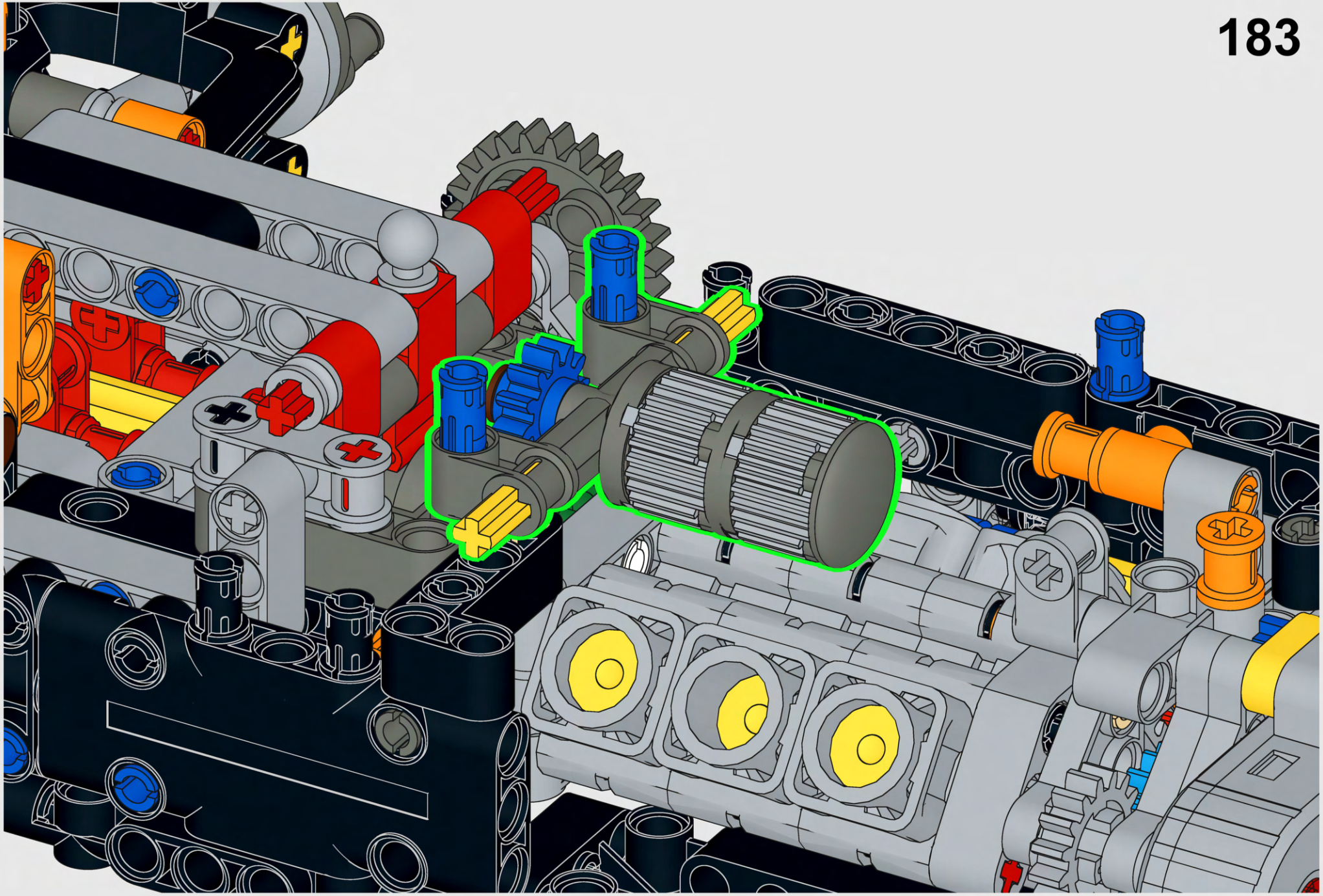

184

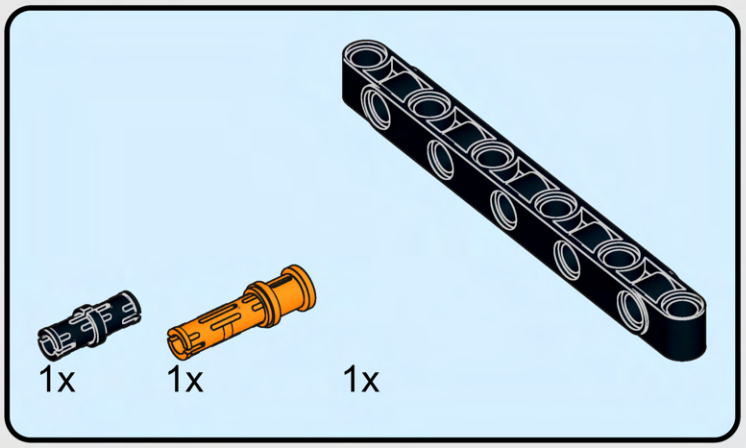

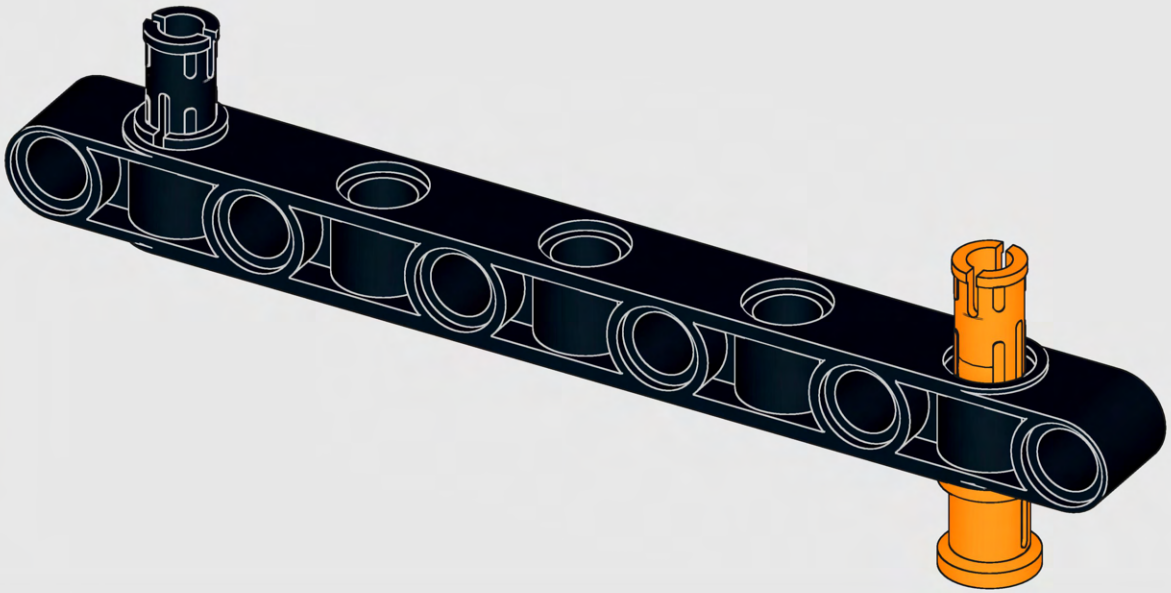

185



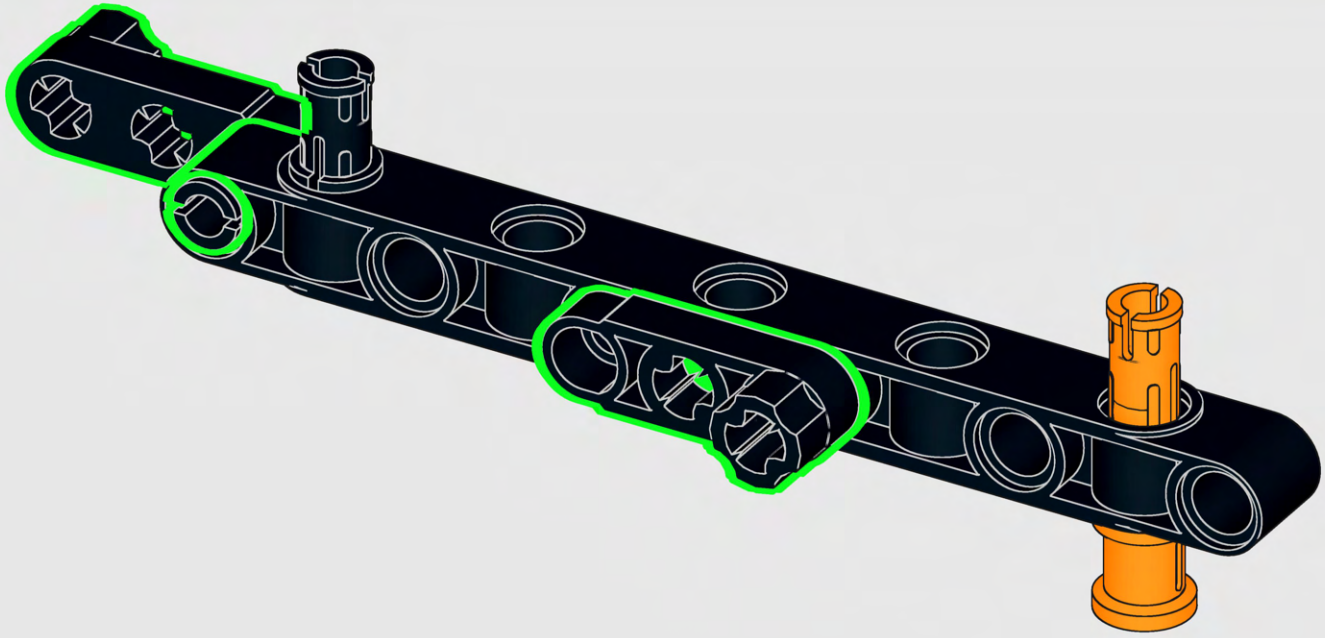

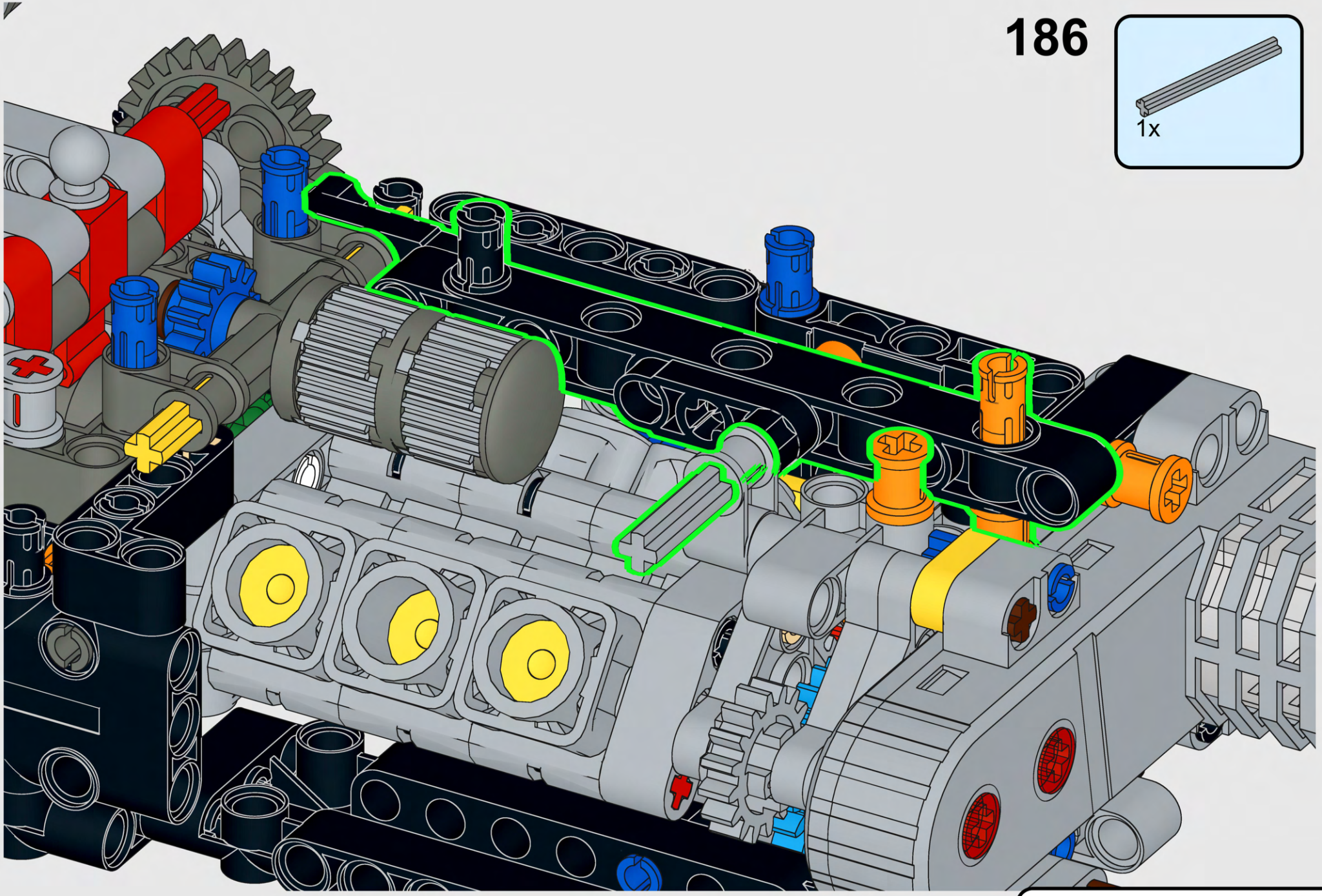
186
1x
5
1:1

187

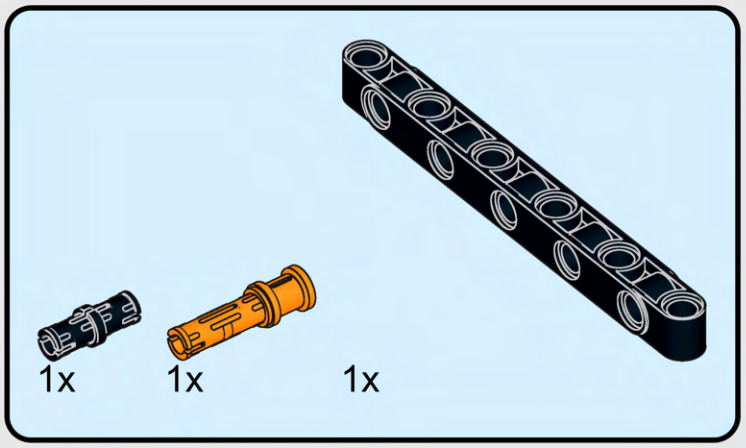

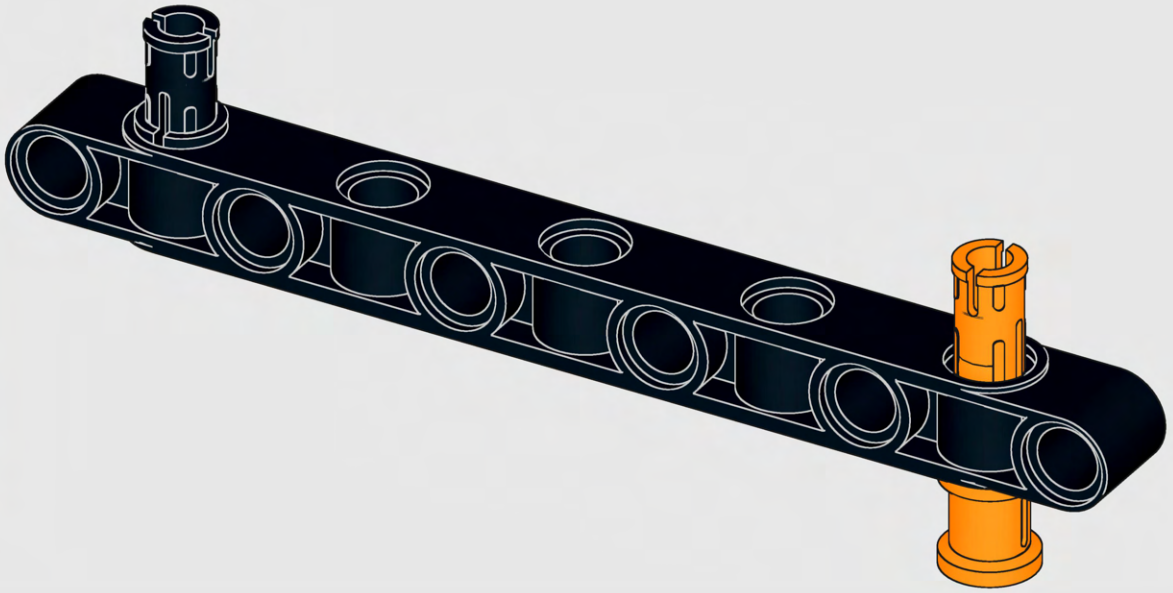

188



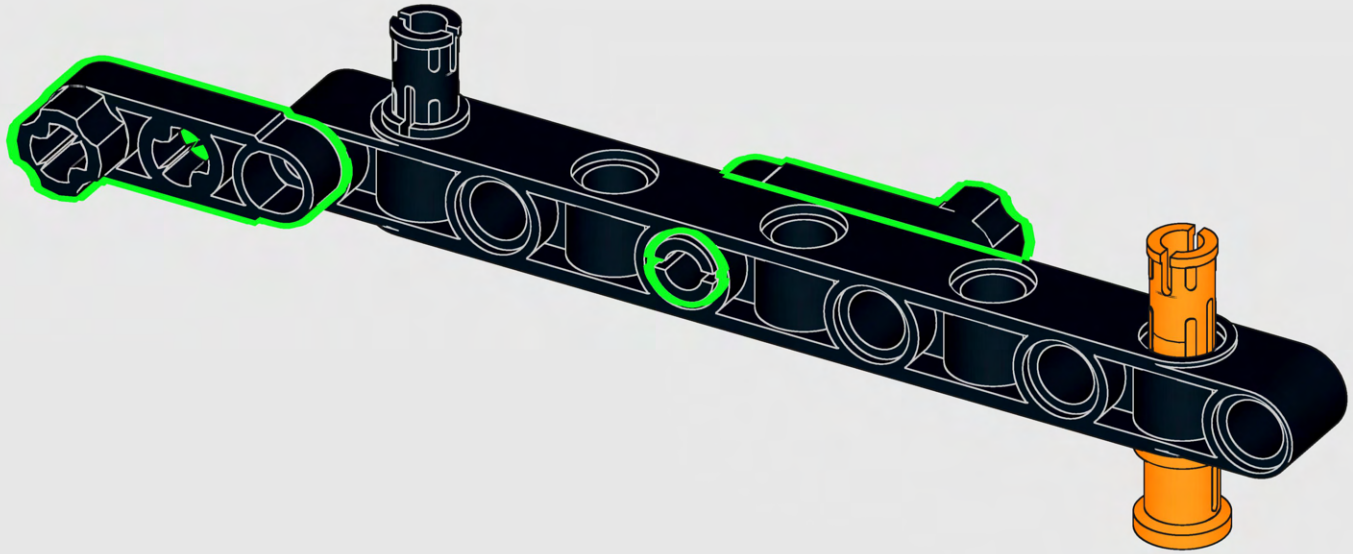

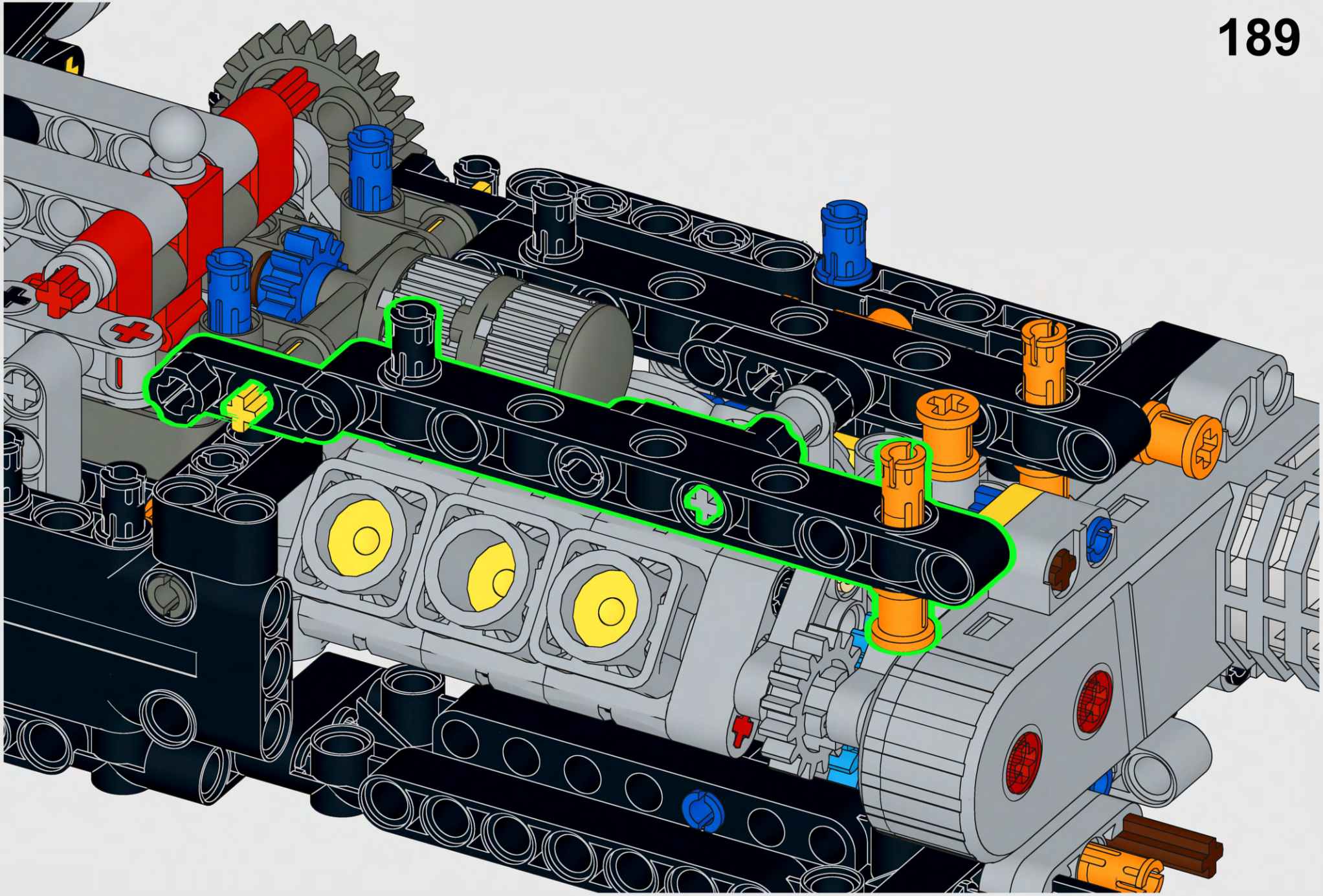

190

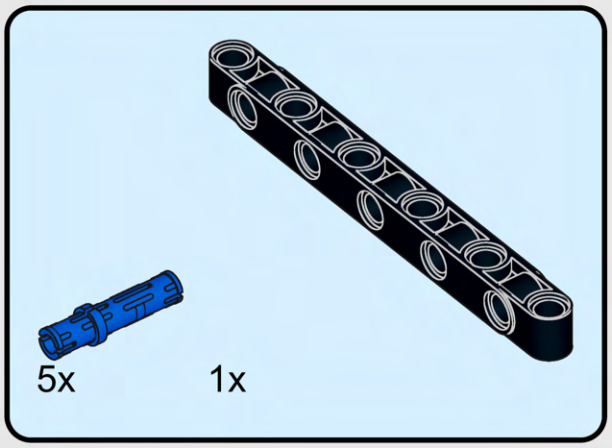

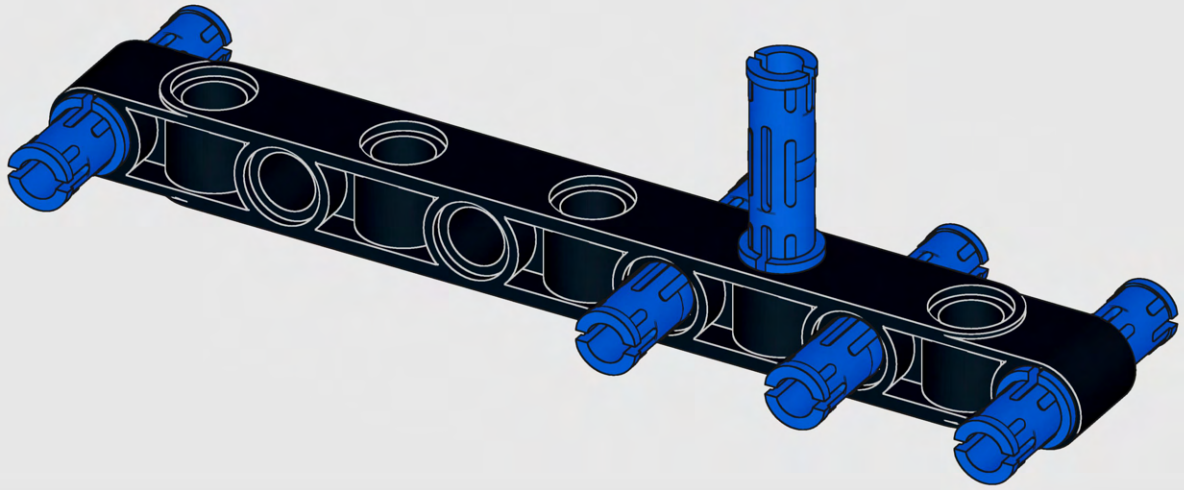

191

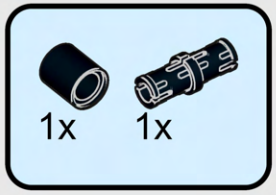

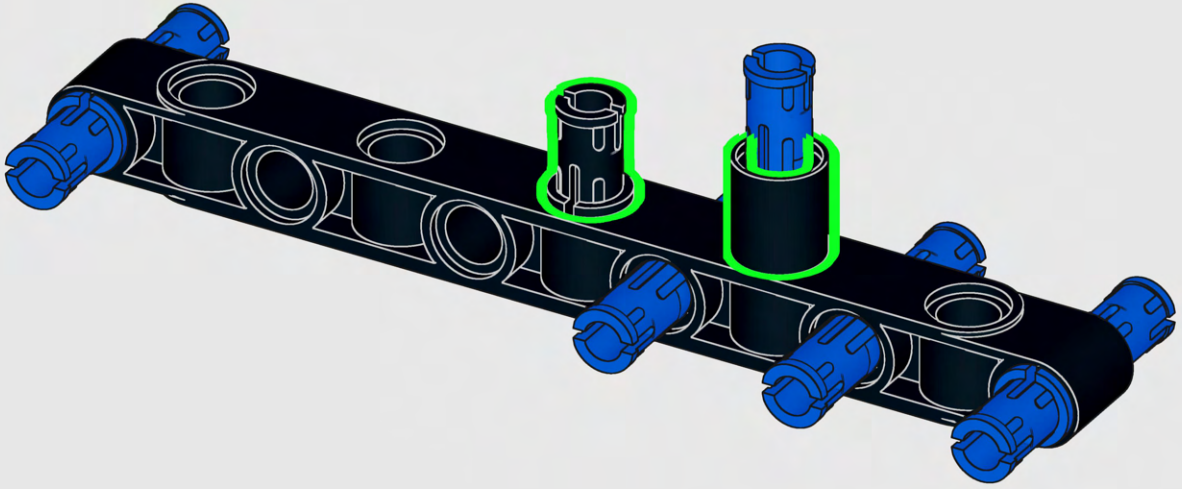

192

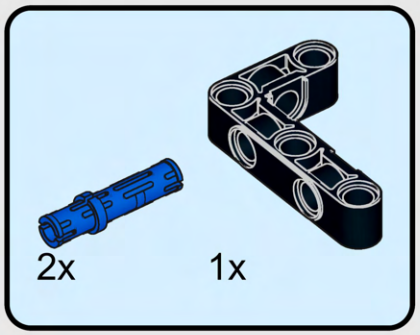

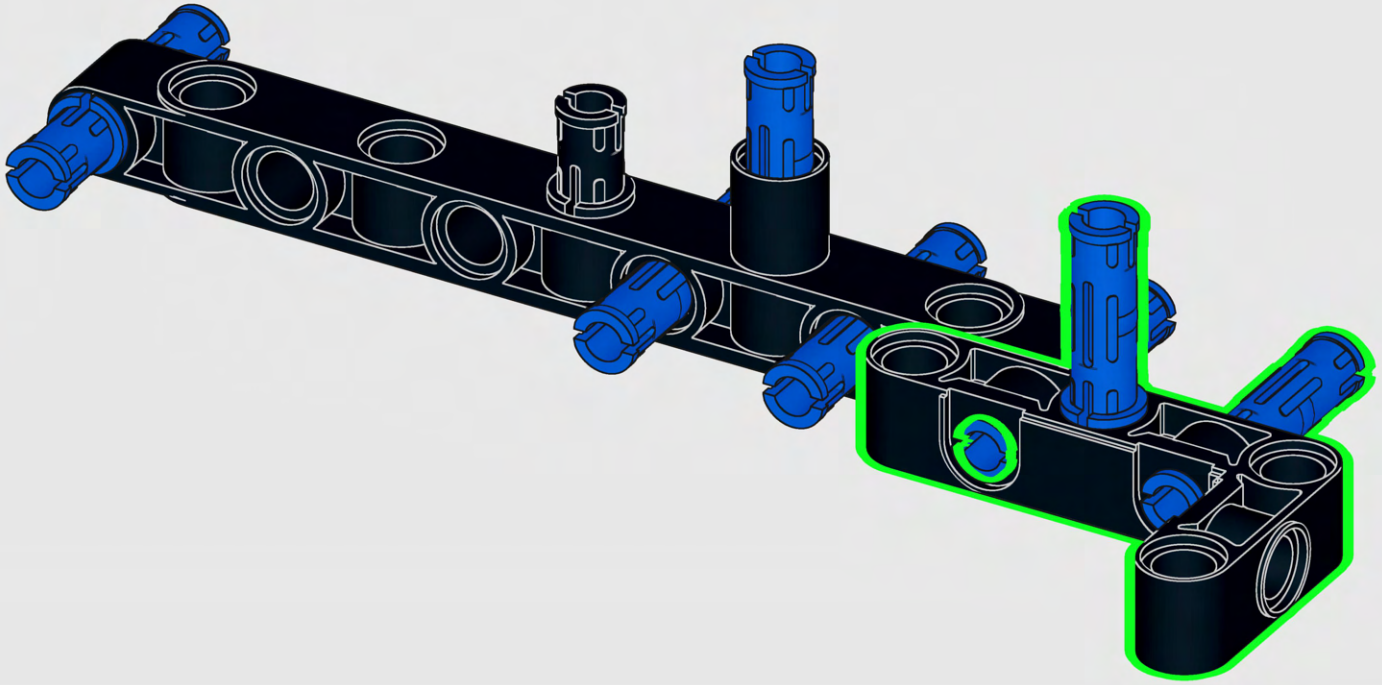

193

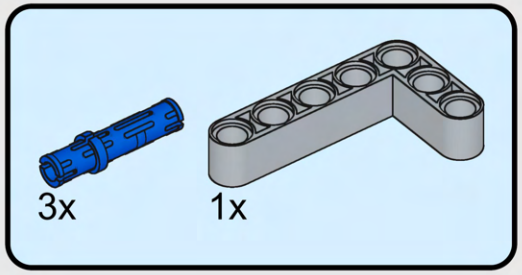

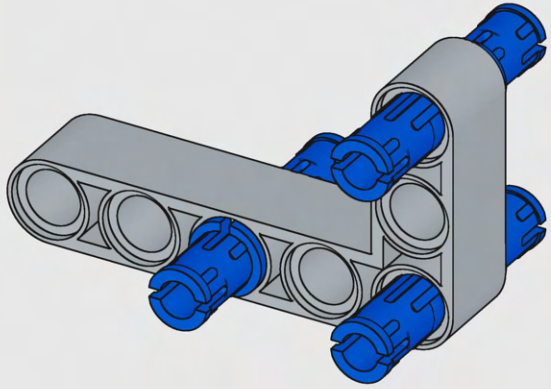

194

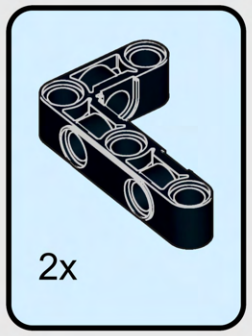

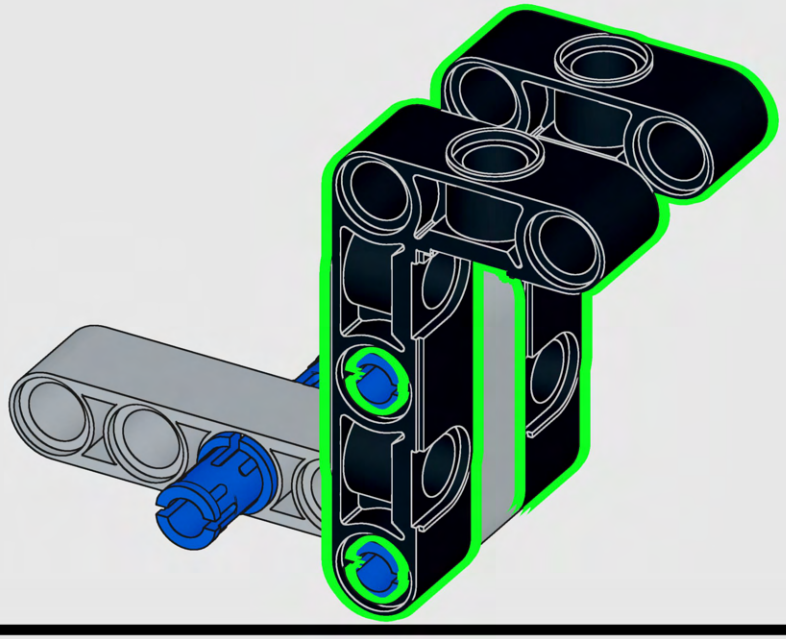

195

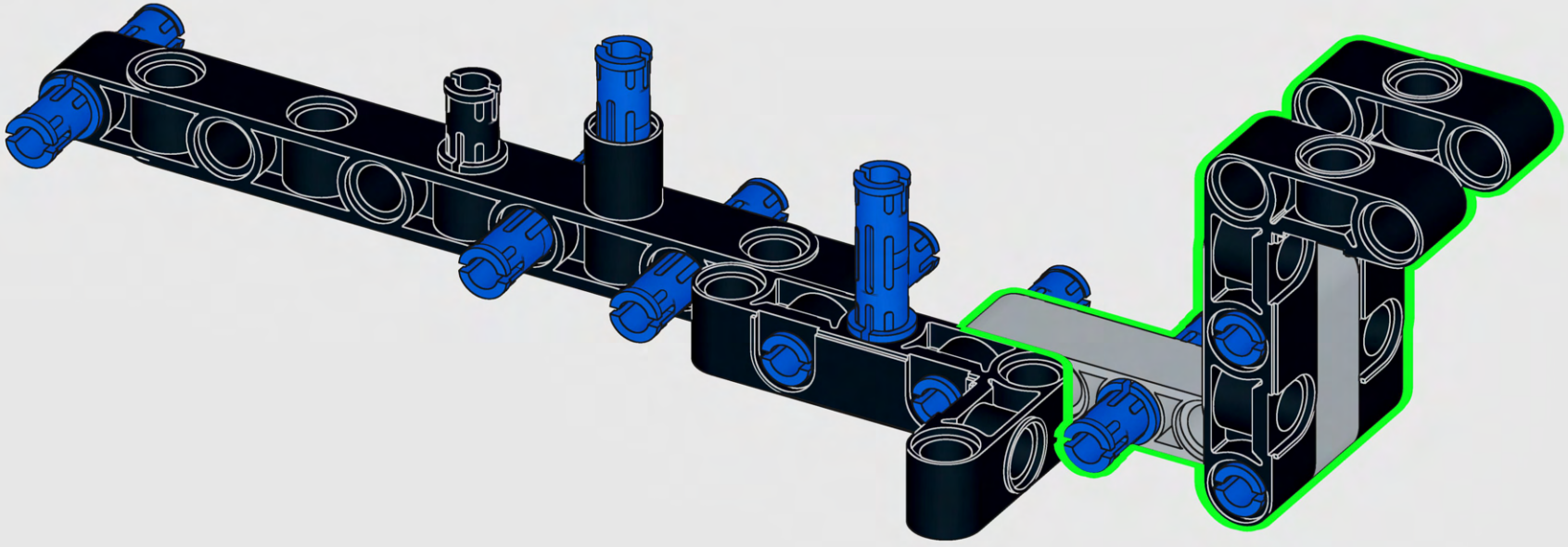

196

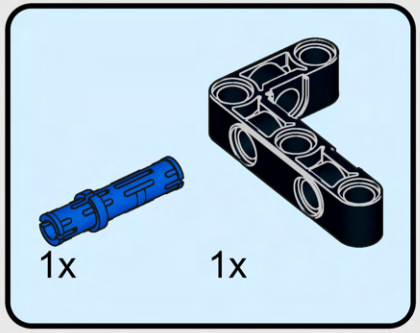

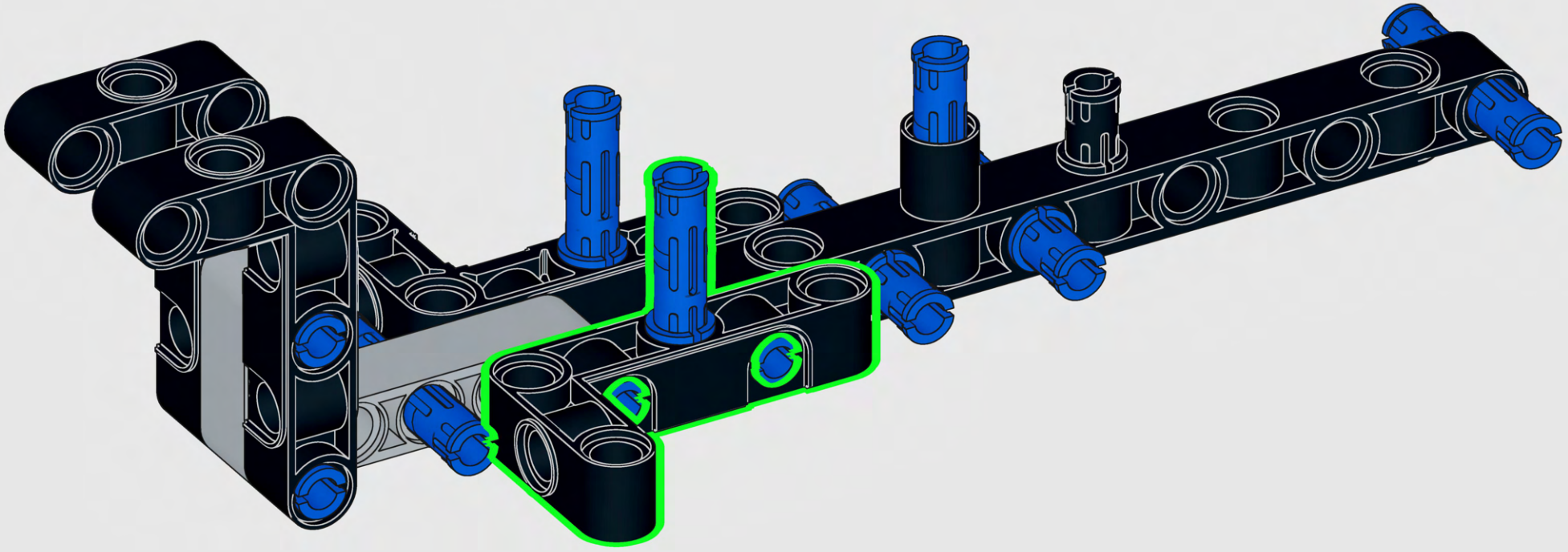

197

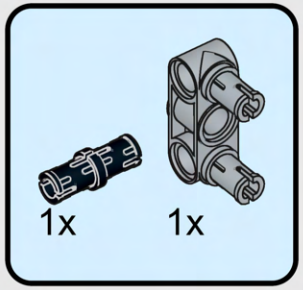

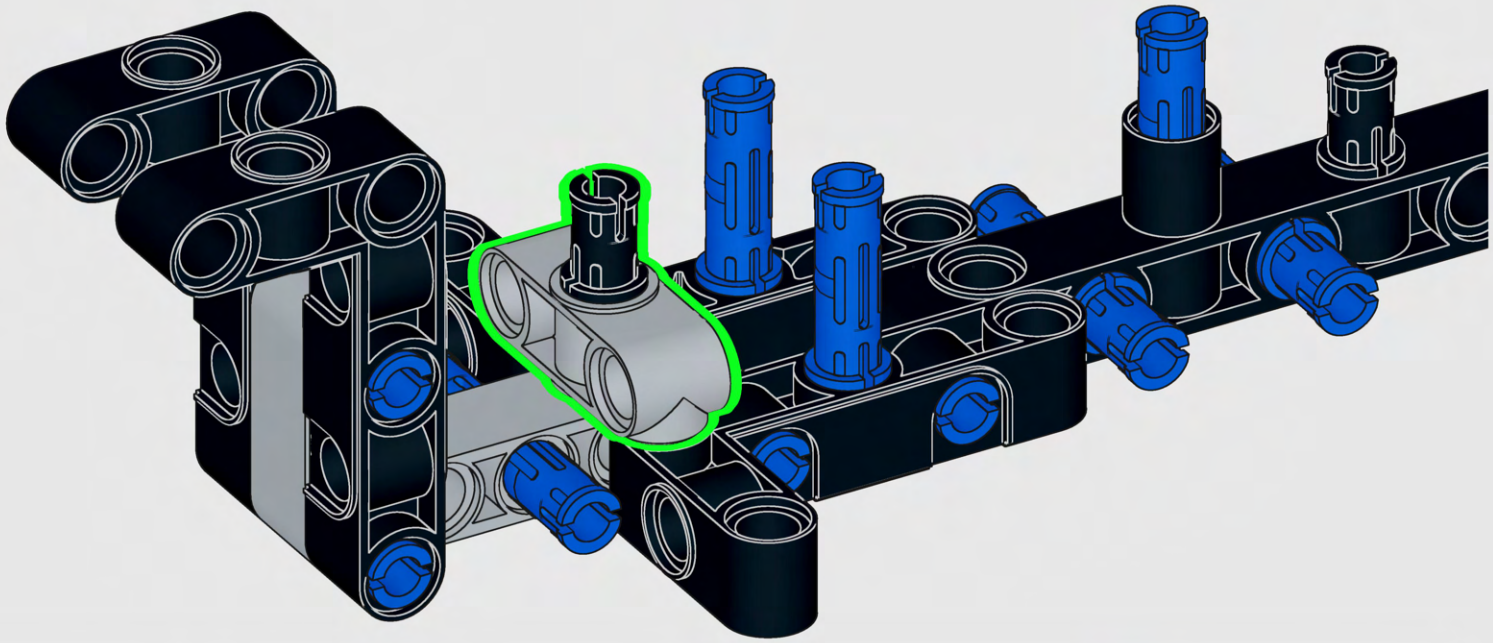

198

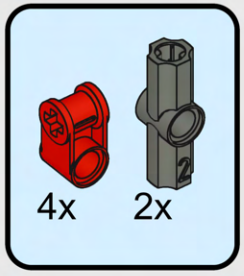

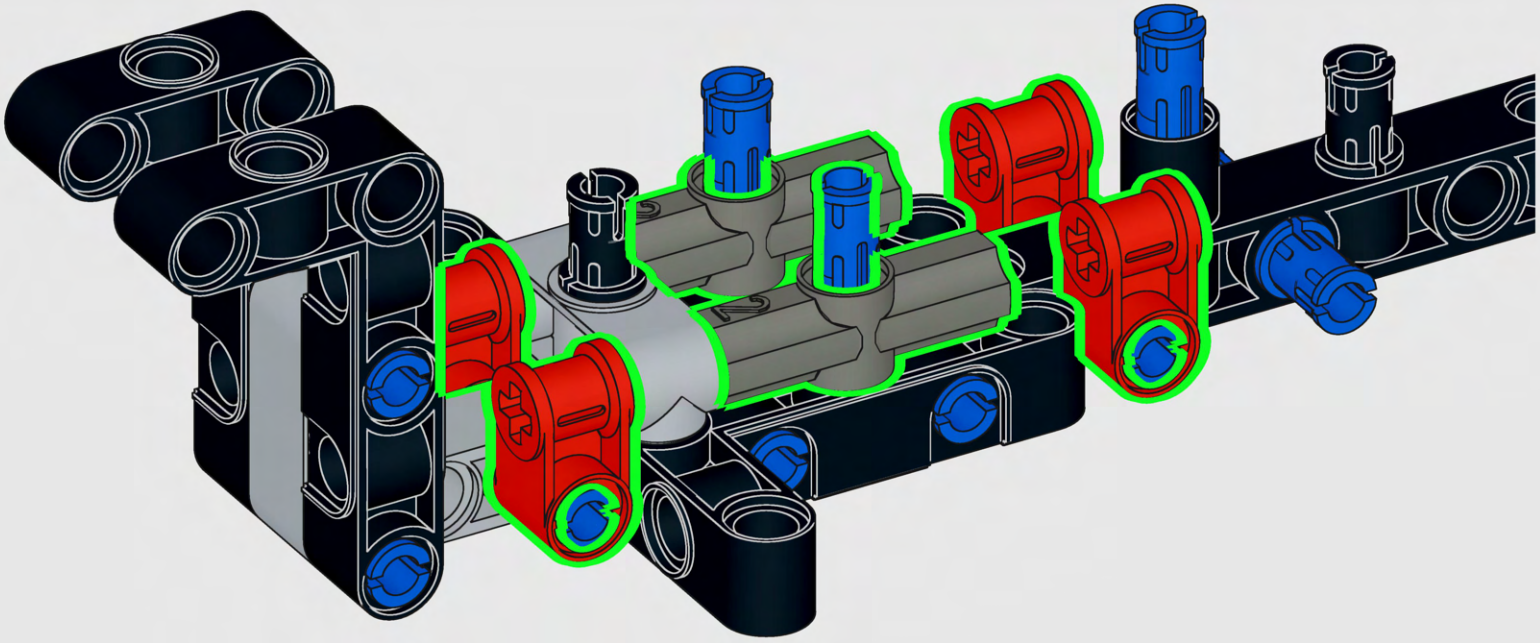

199

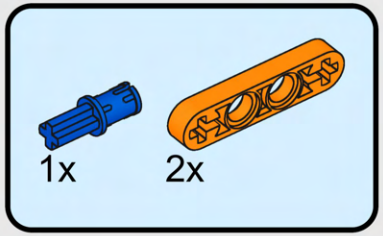

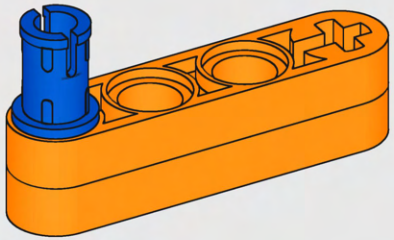

200

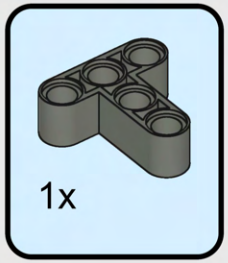

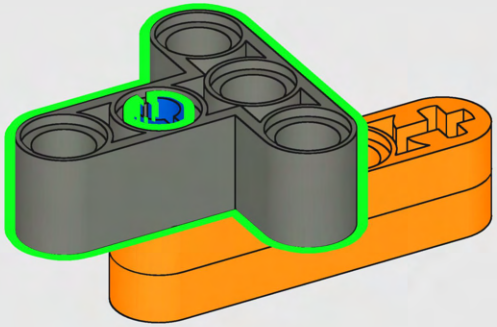

201

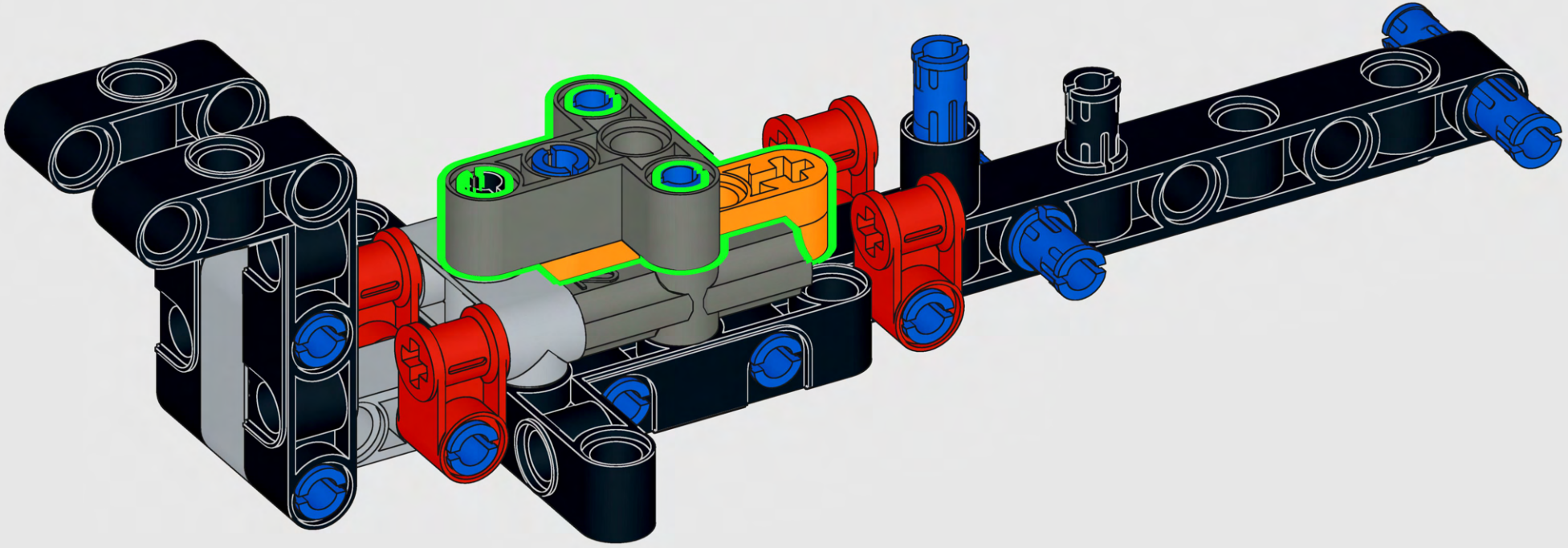

202

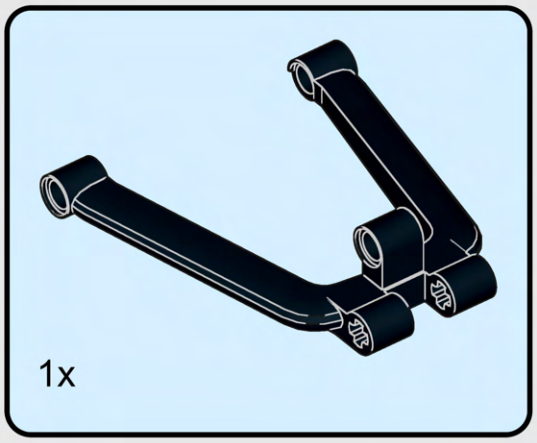

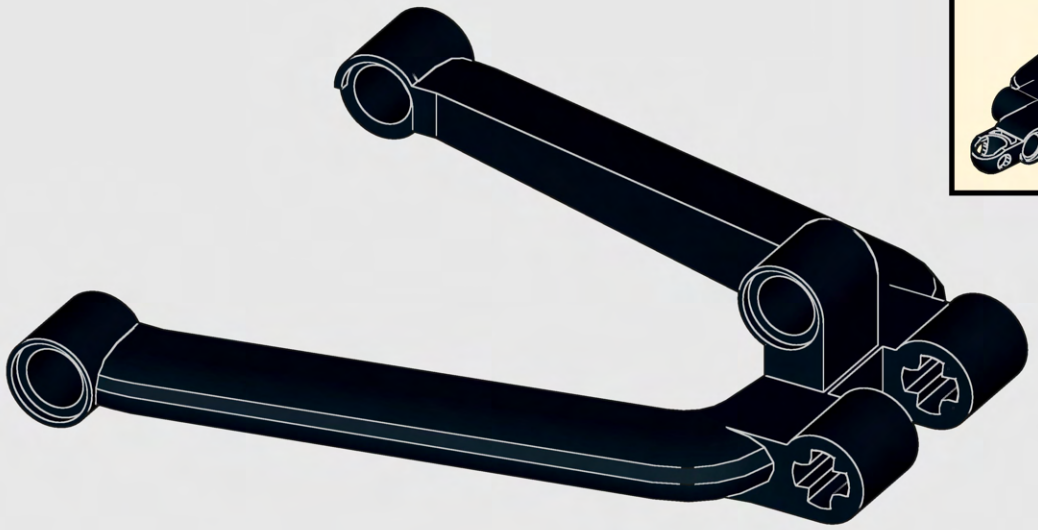

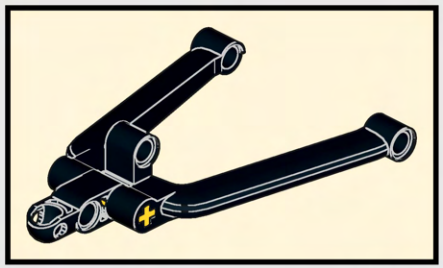

2x

203

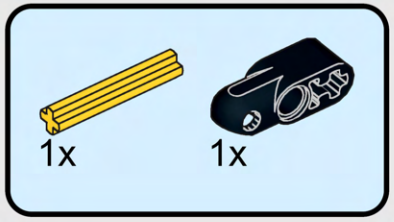

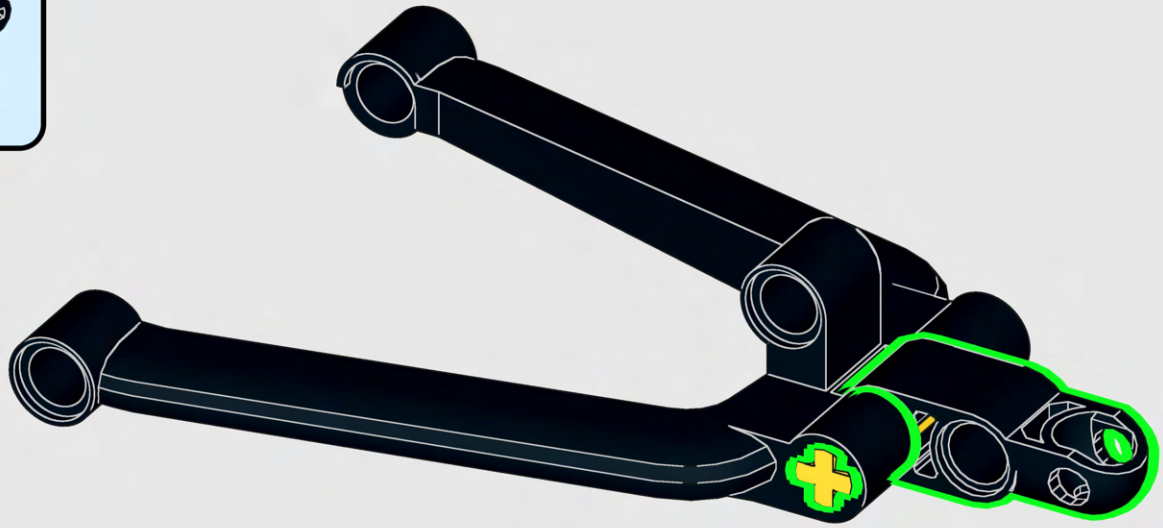

204

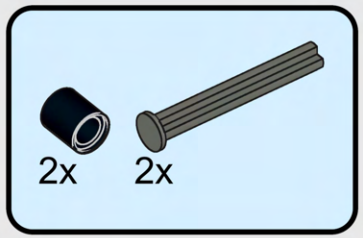

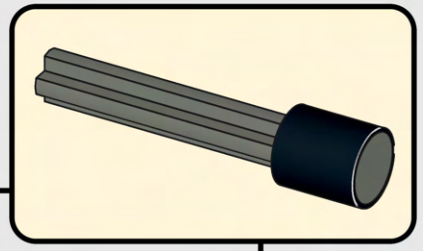

2x

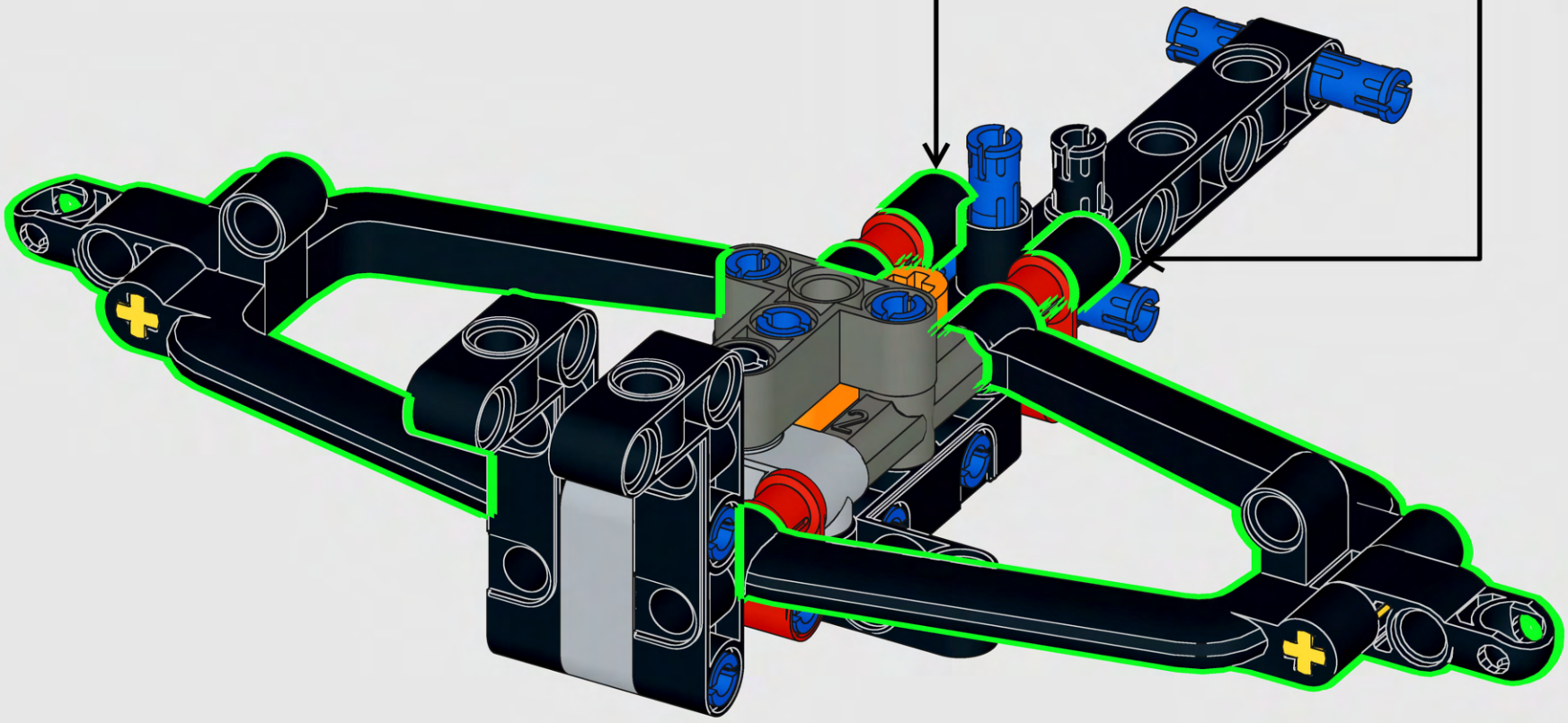

205

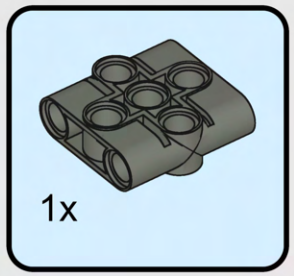

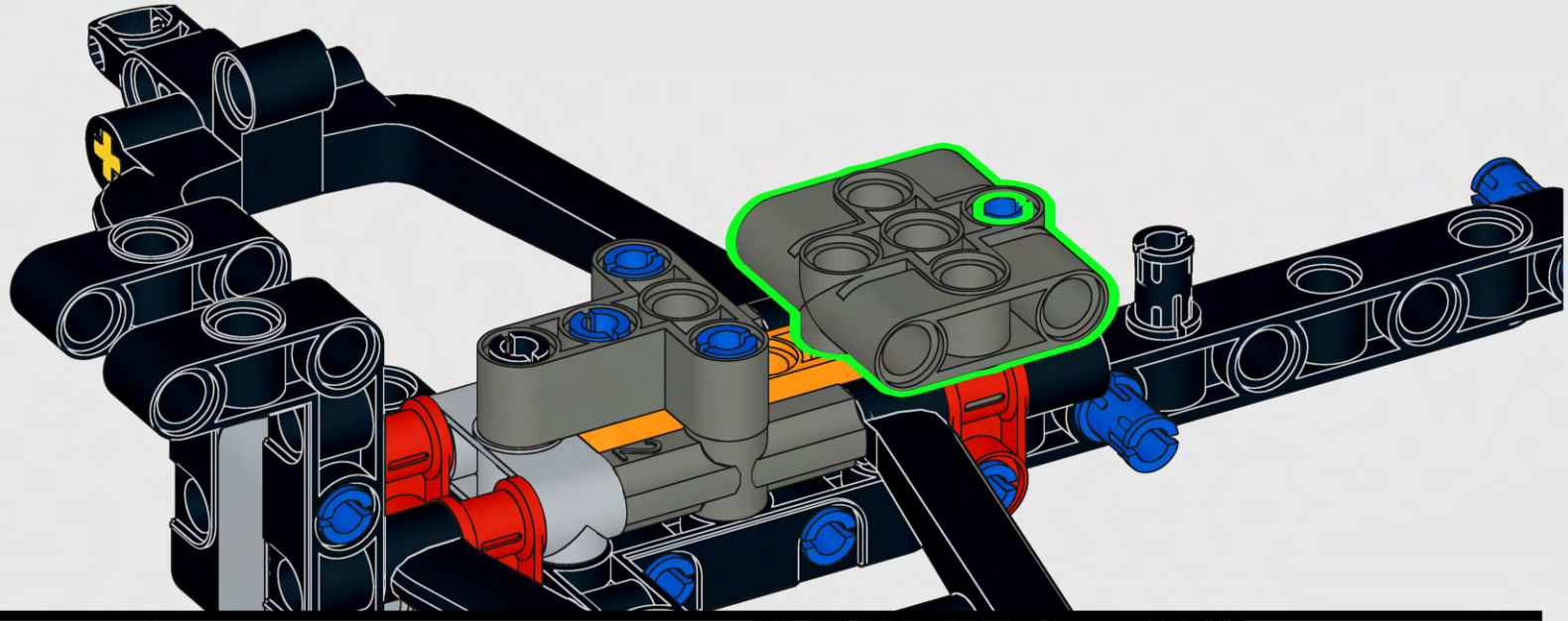

206

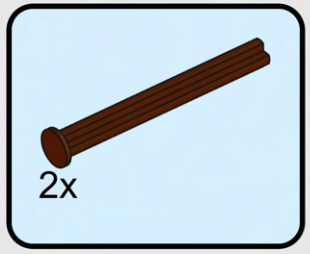

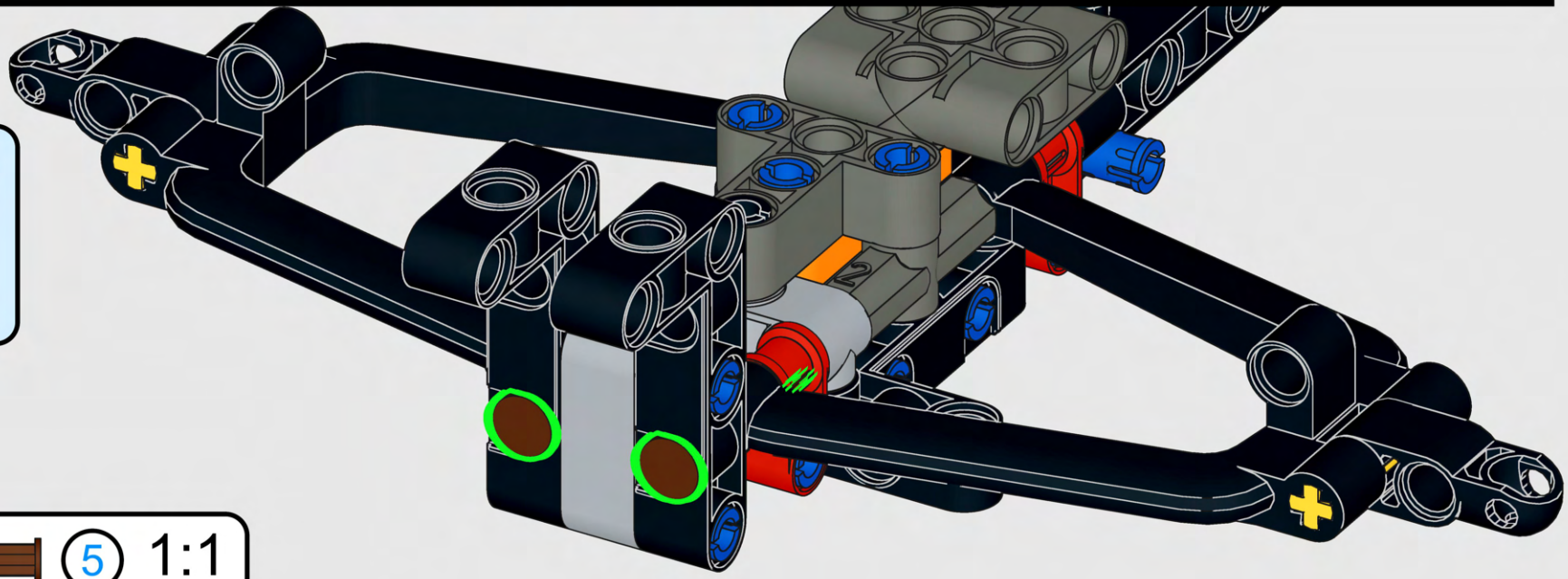

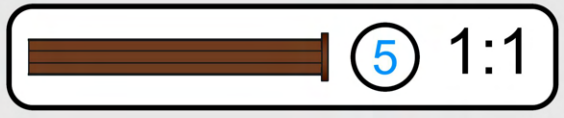

207

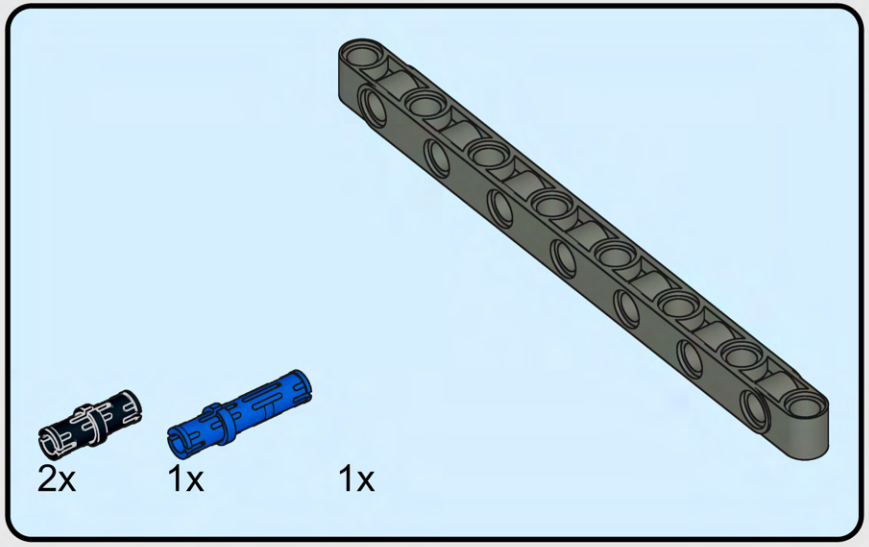

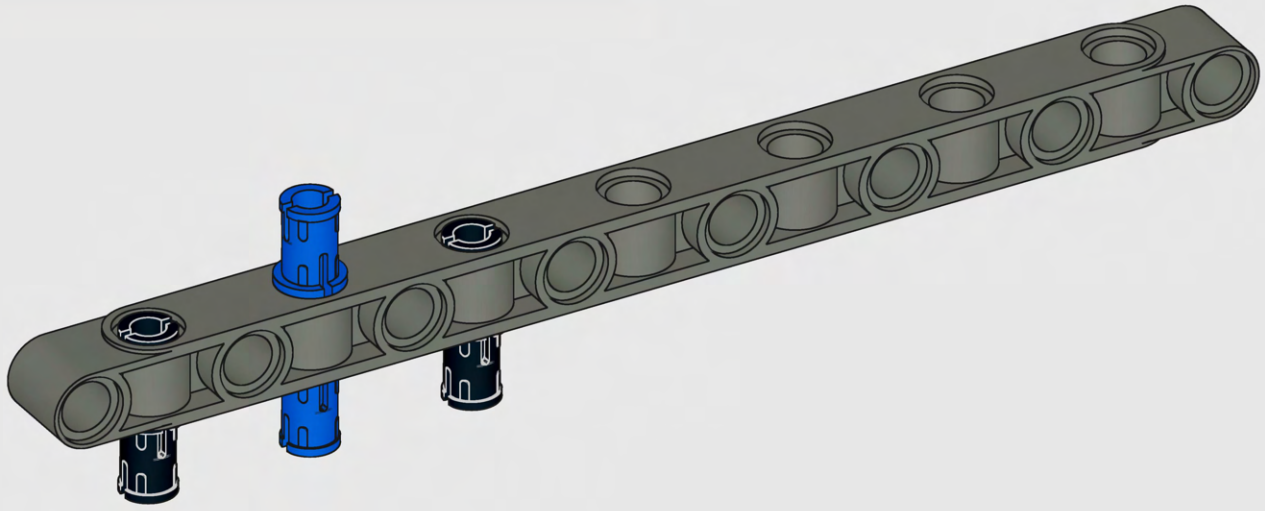

208

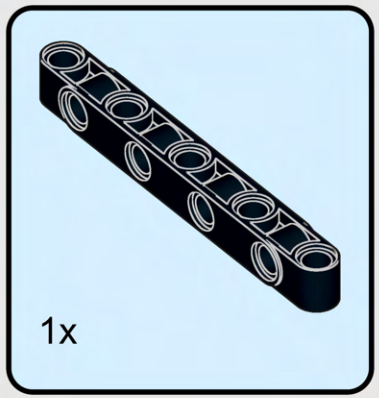

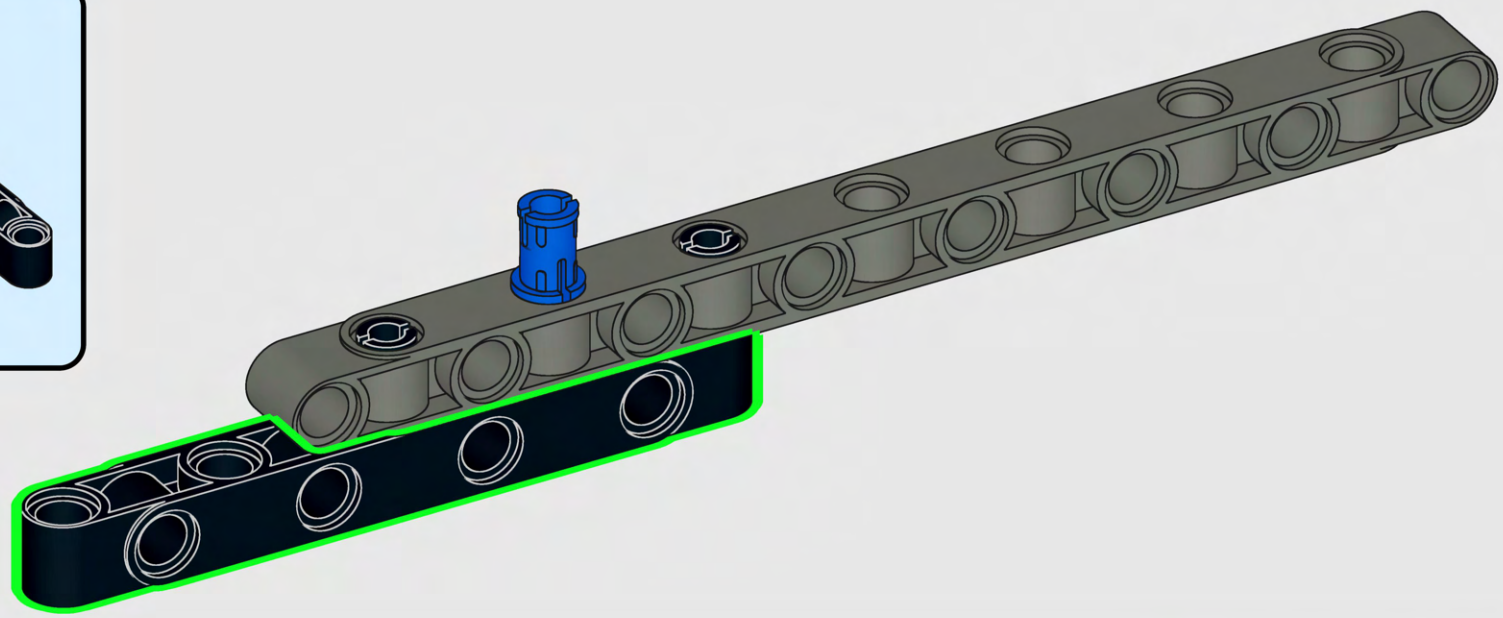

209

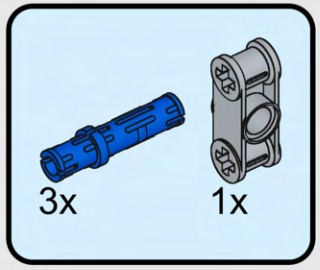

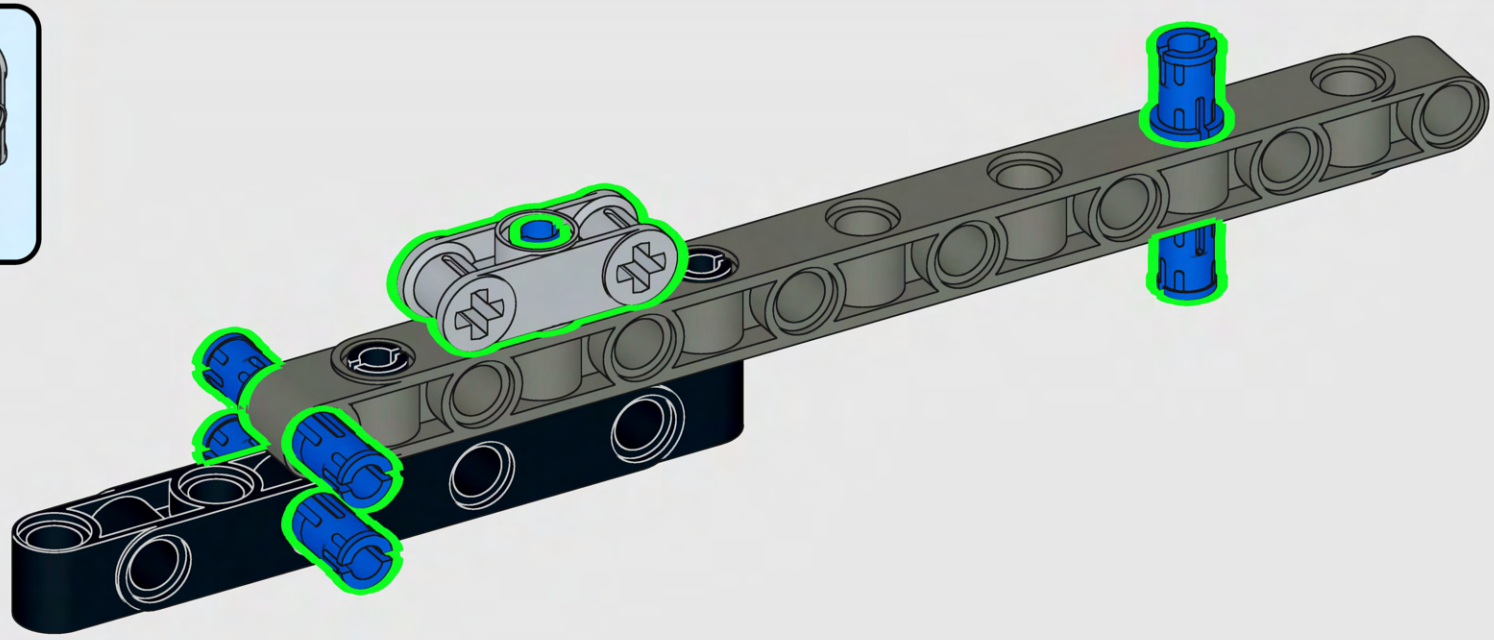

210

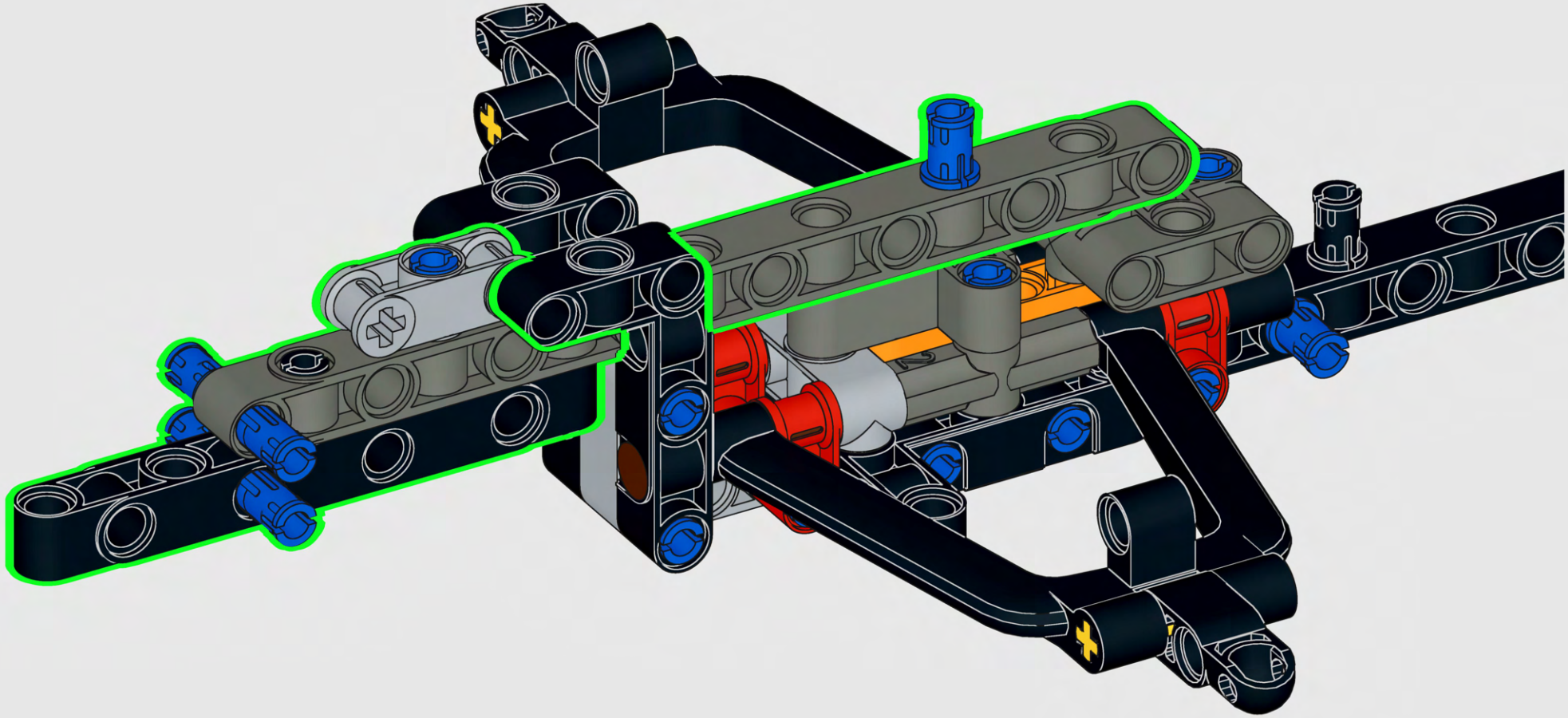

211

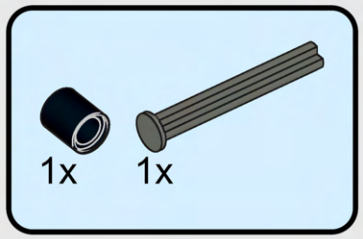

212

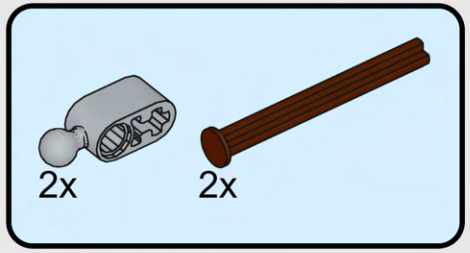

213

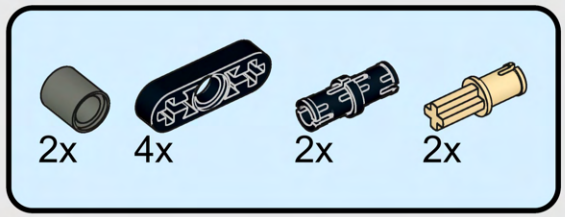

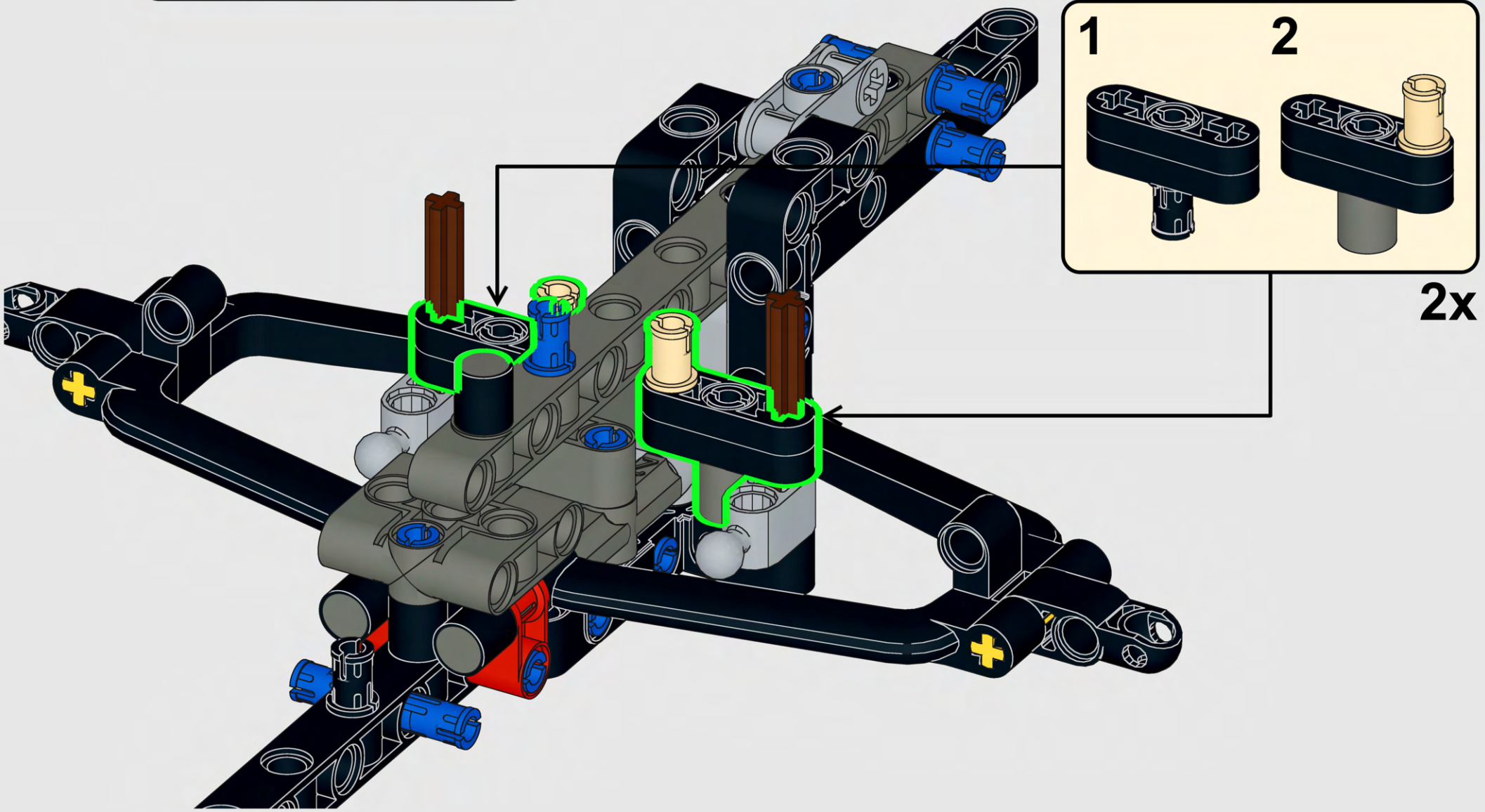

214

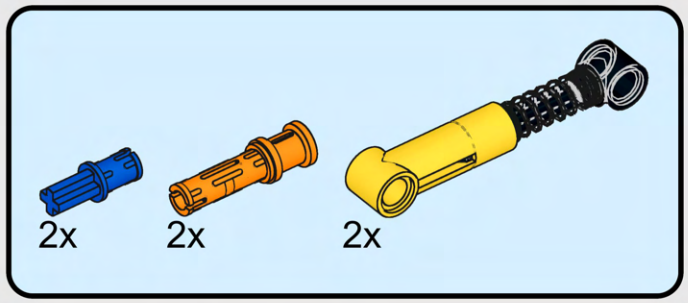

215

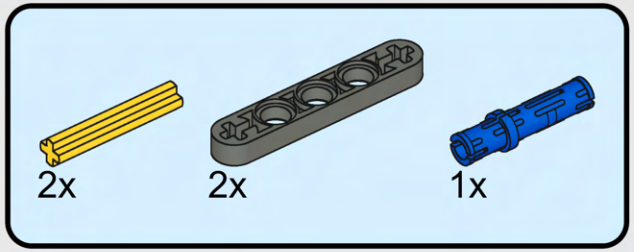

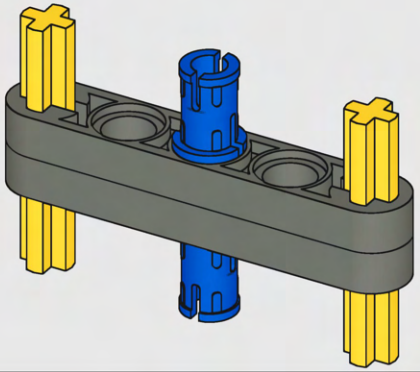

216

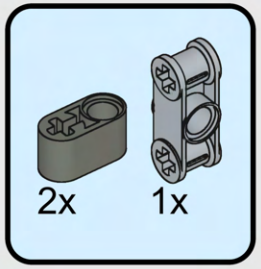

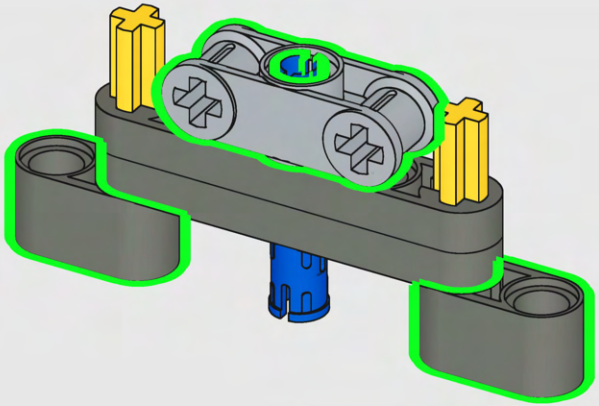

217

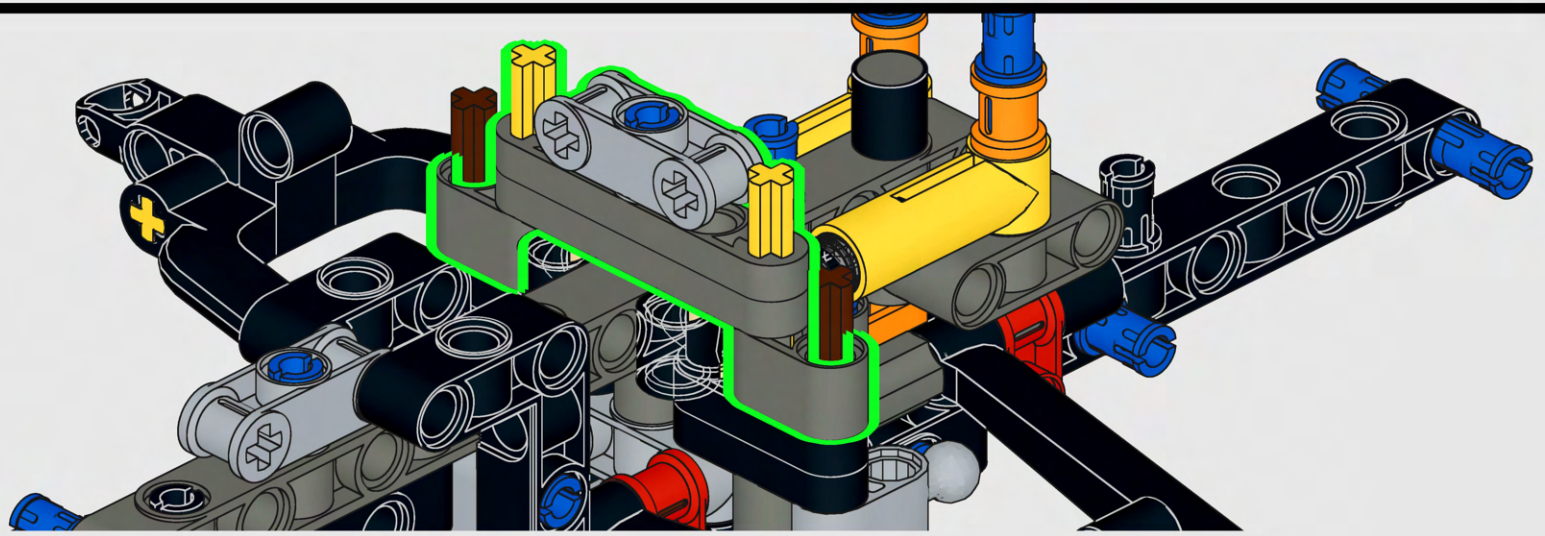

218

4x

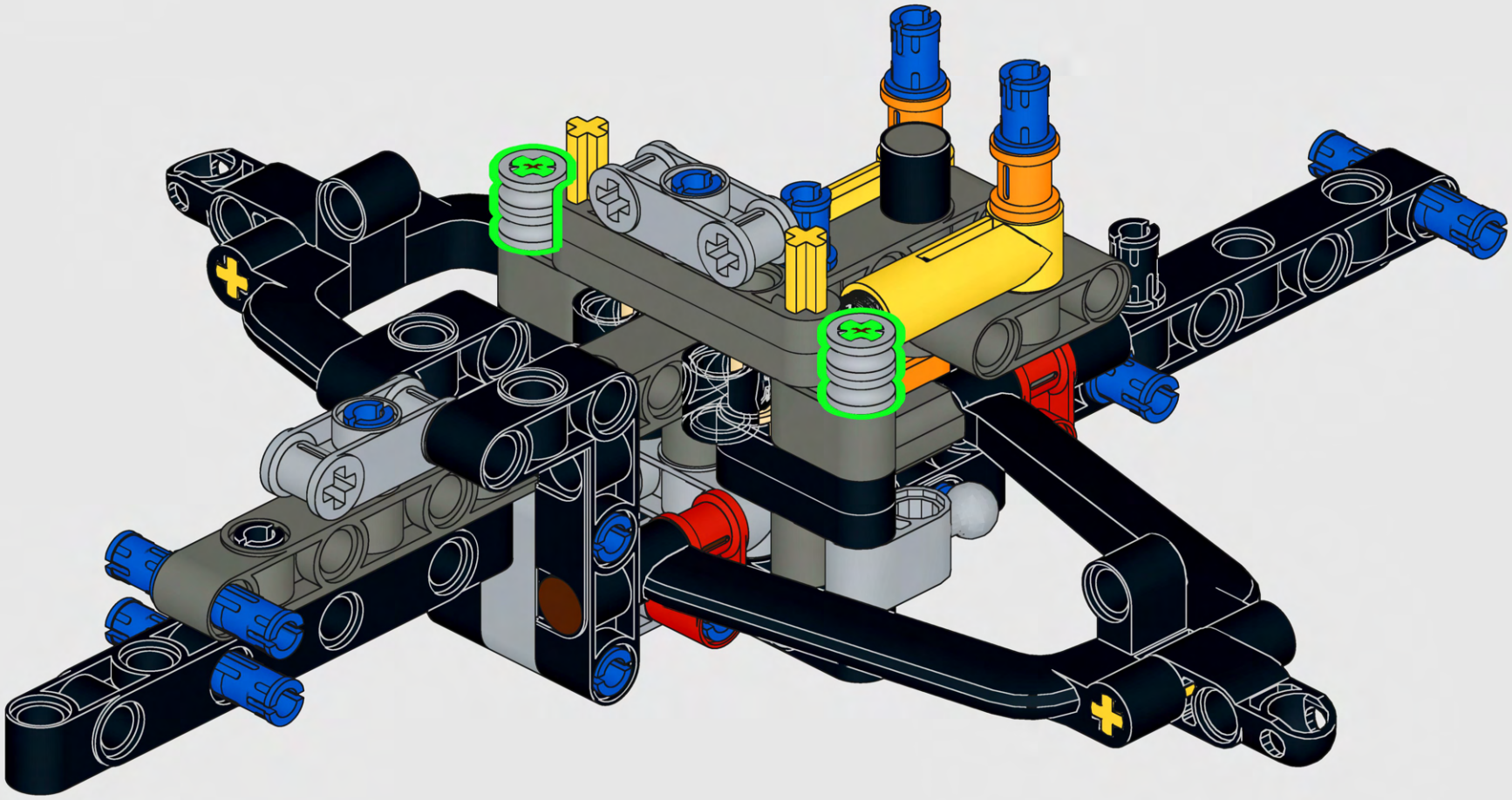

219

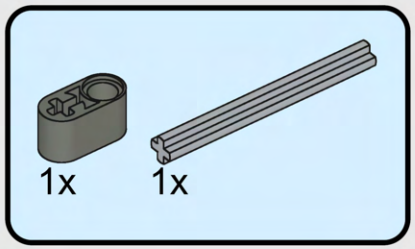

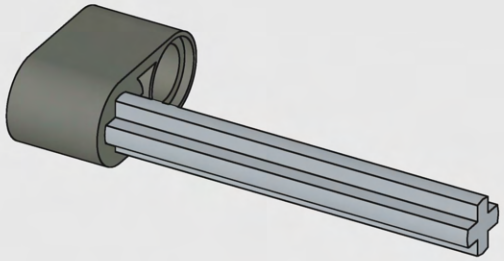

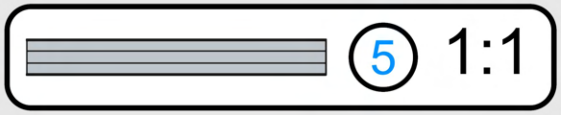

220



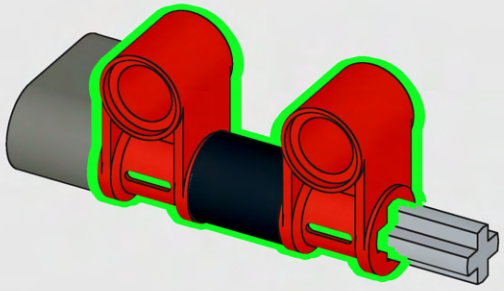

221

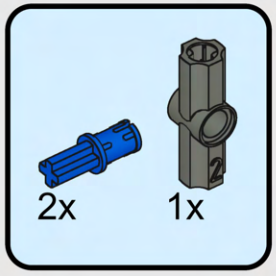

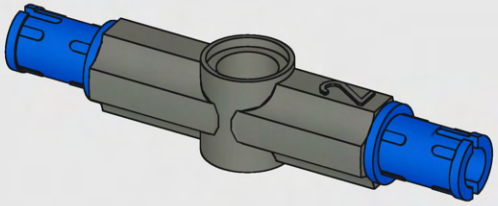

222

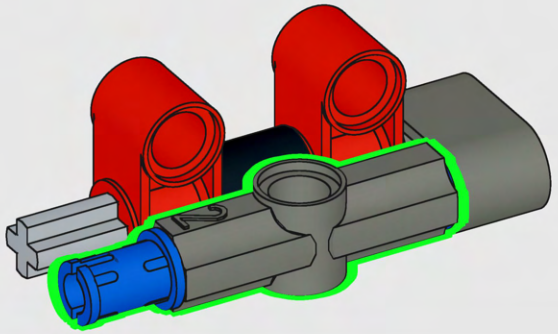

223

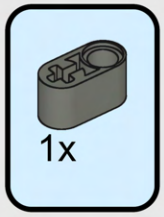

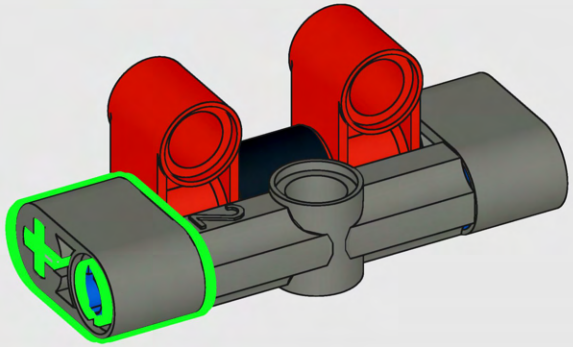

224

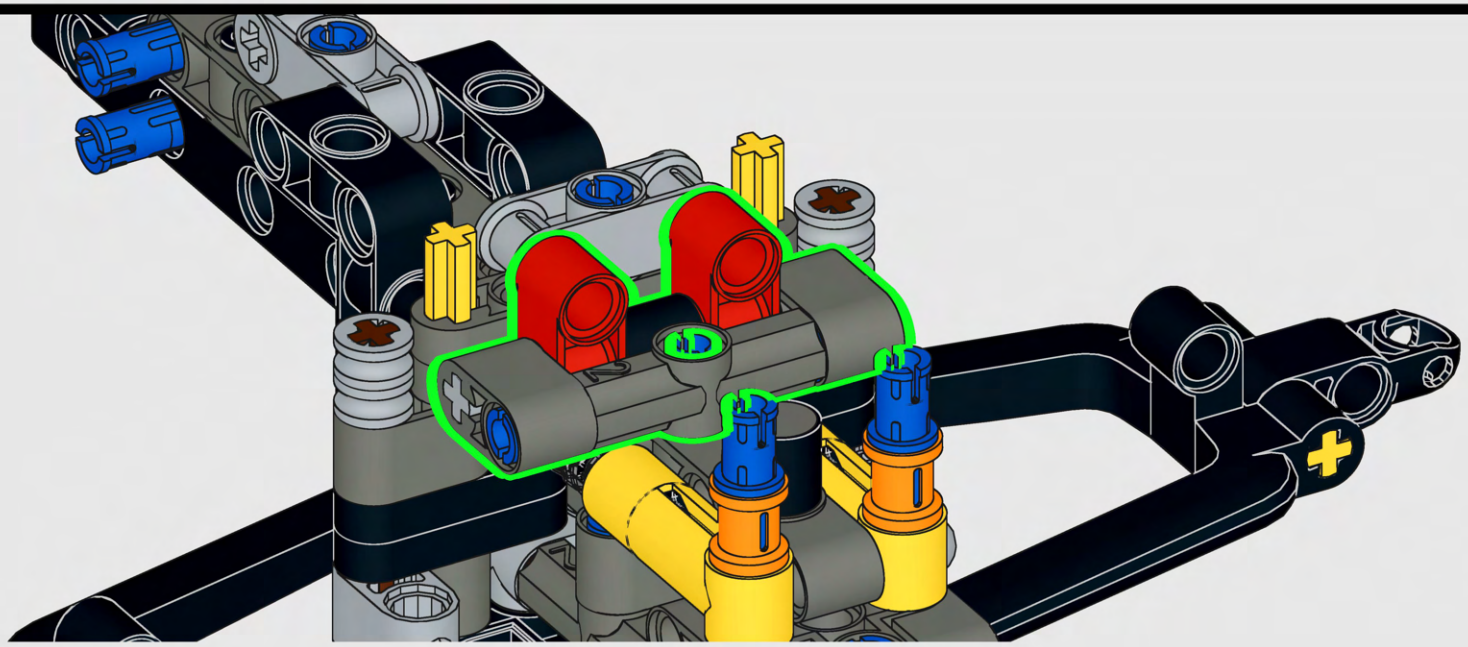

225

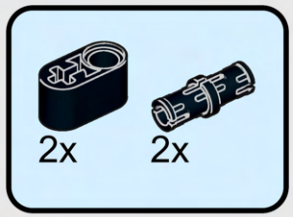

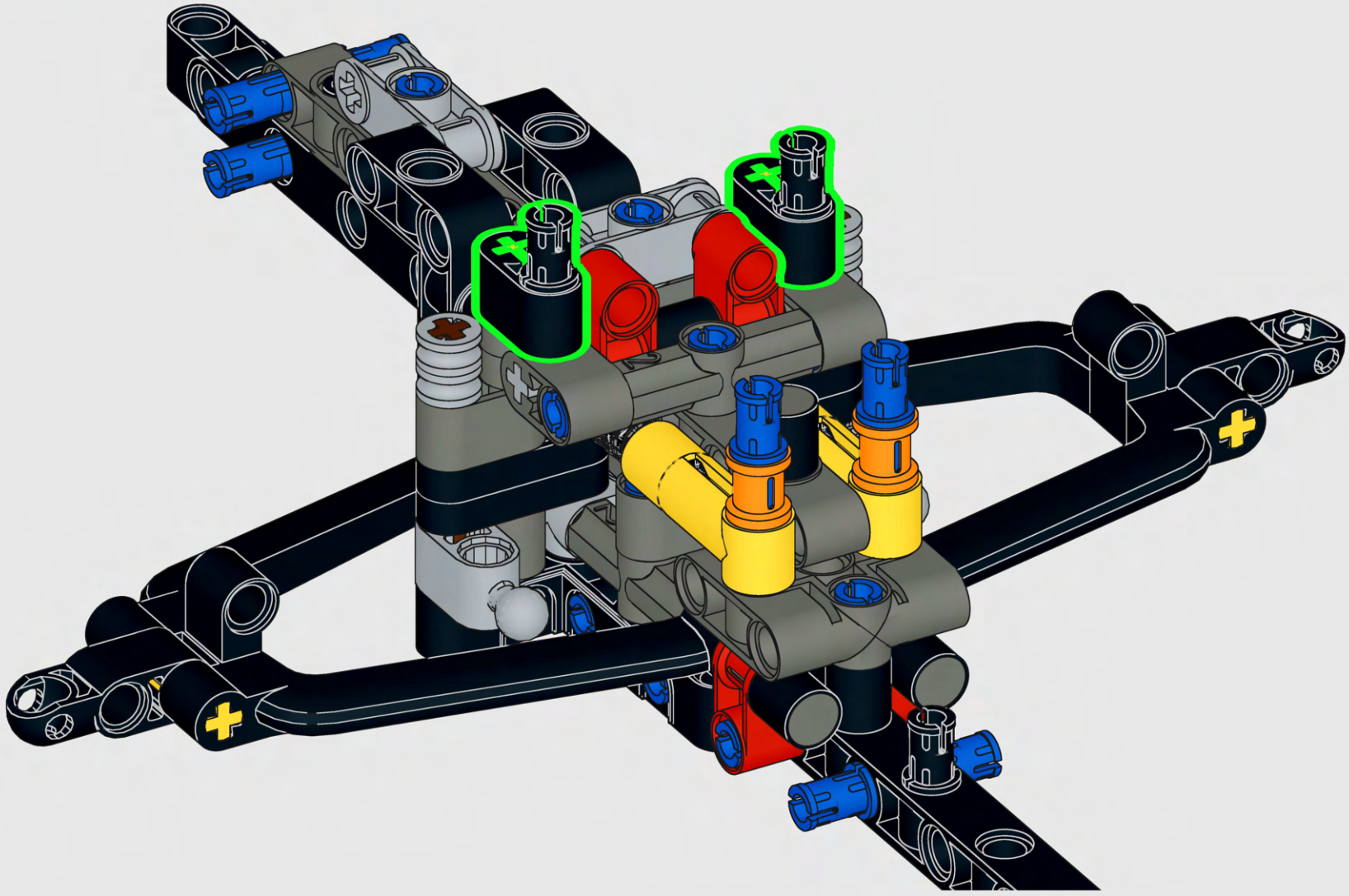

226

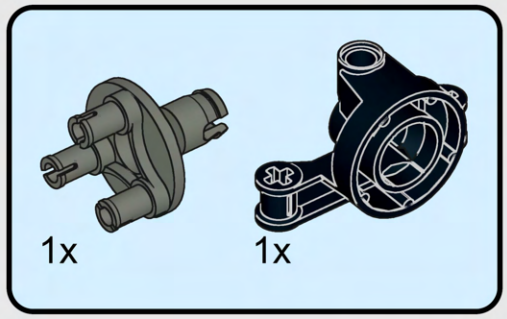

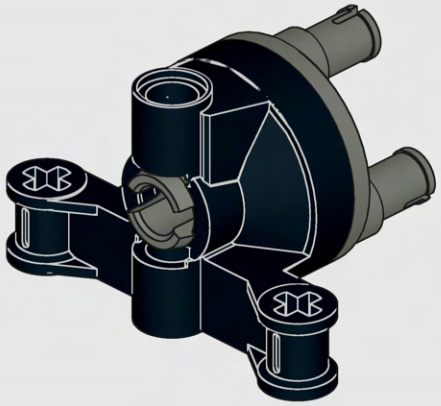

227

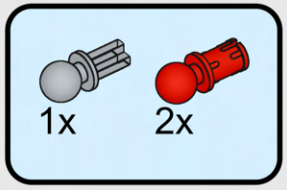

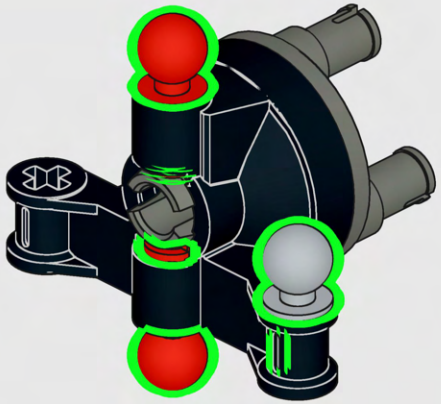

228

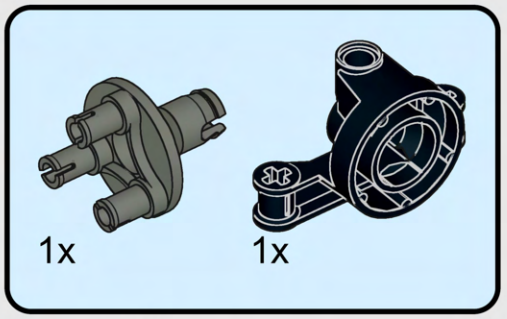

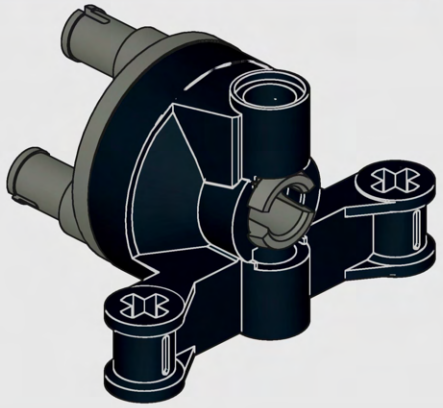

229

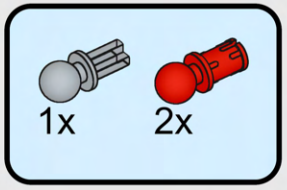

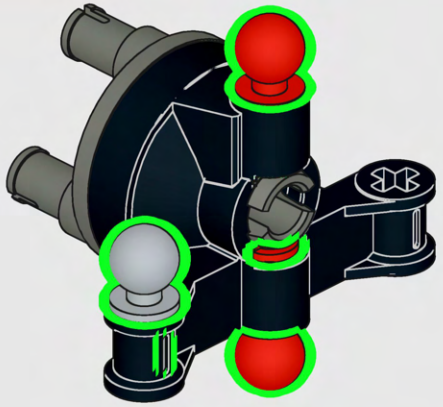

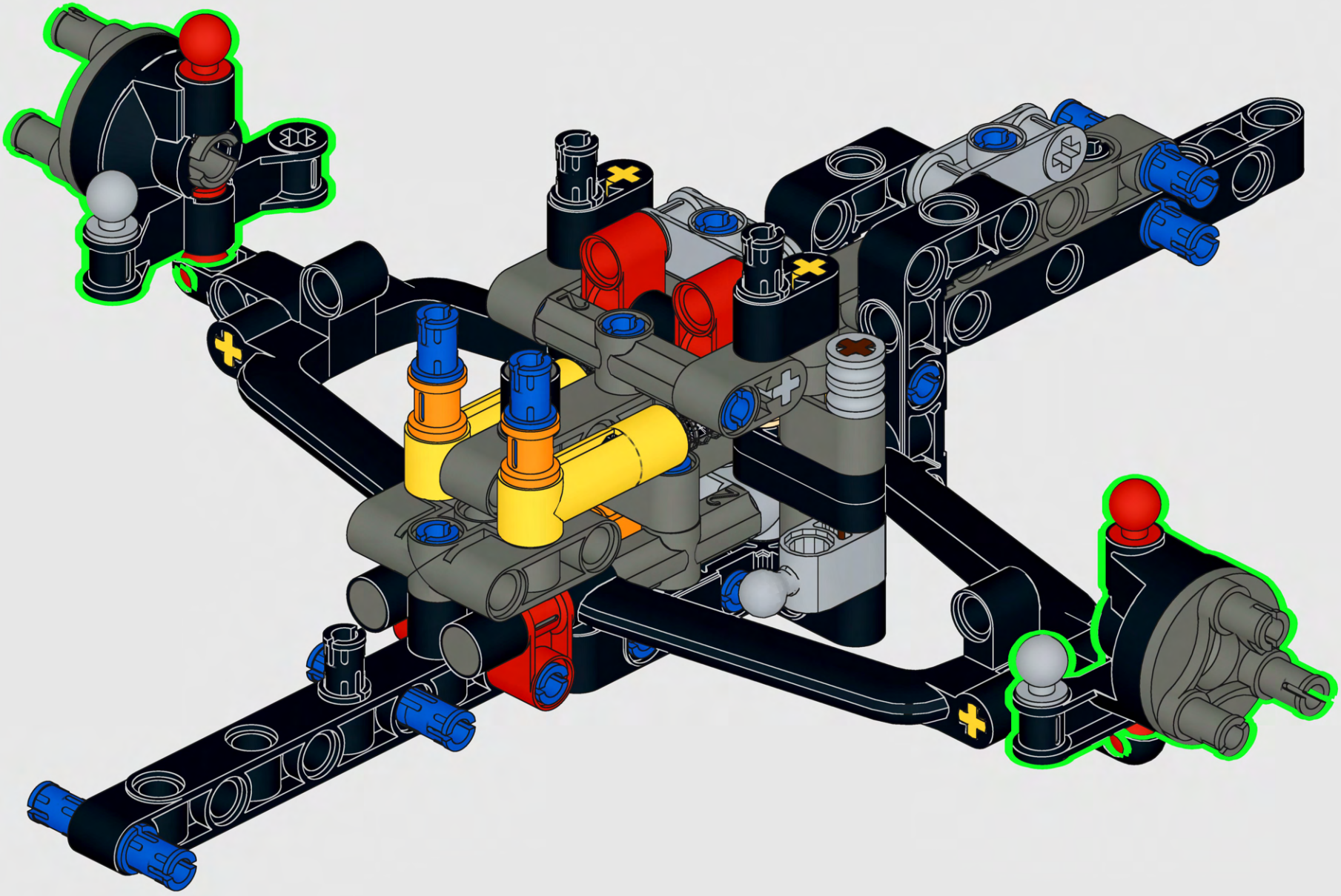

231

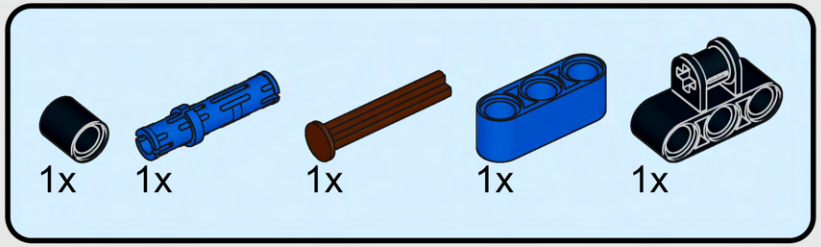

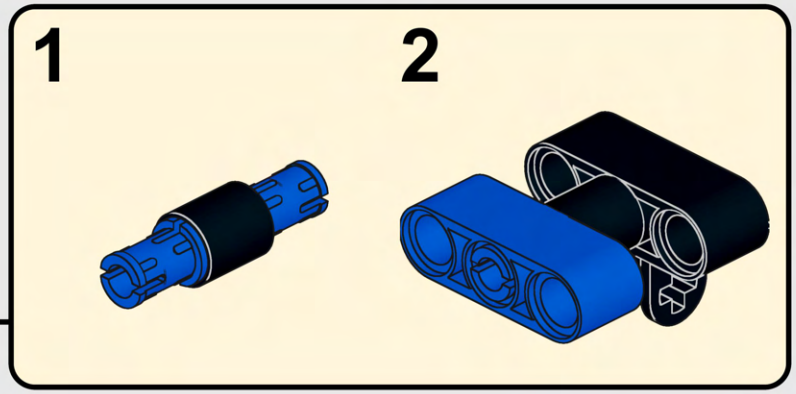

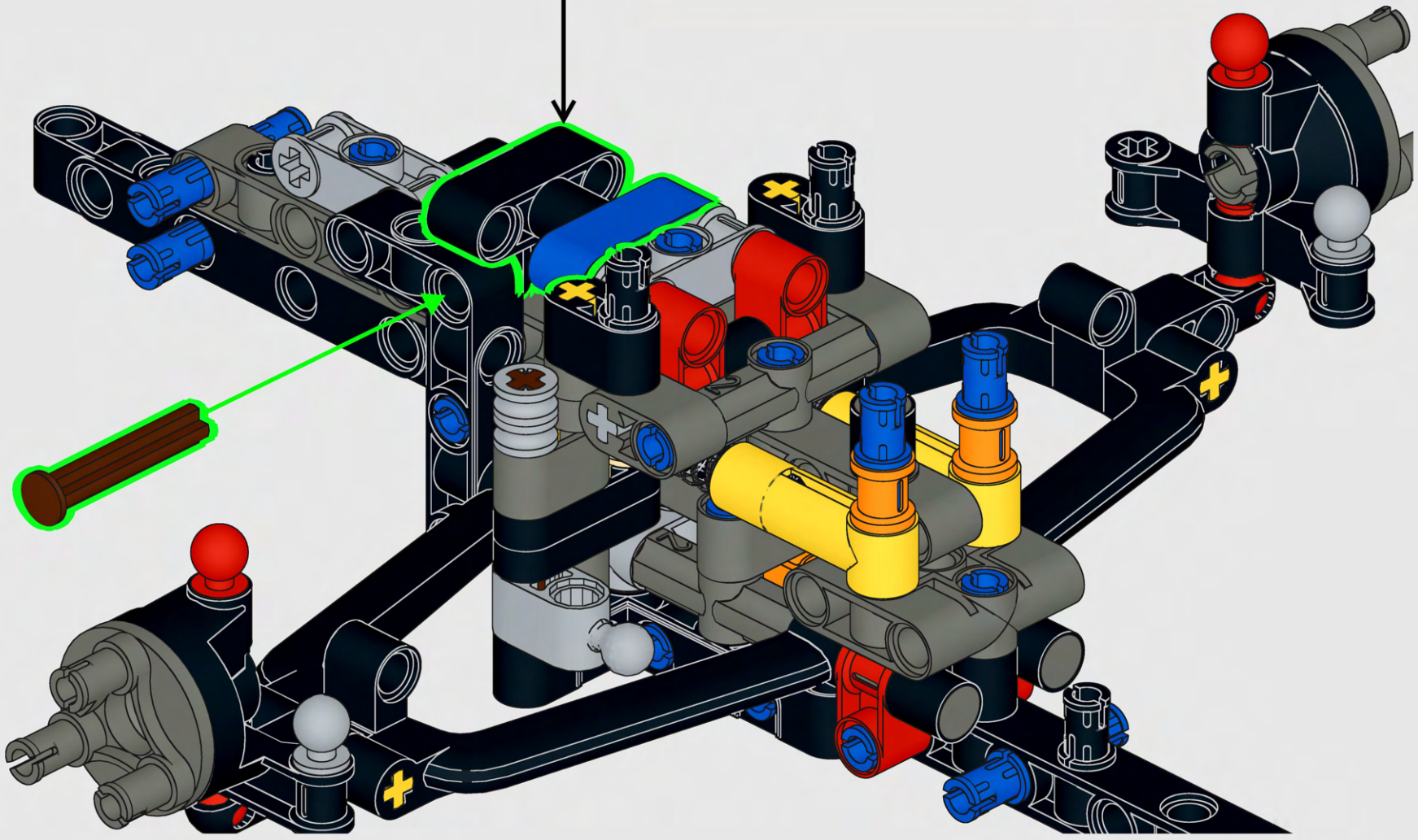

232

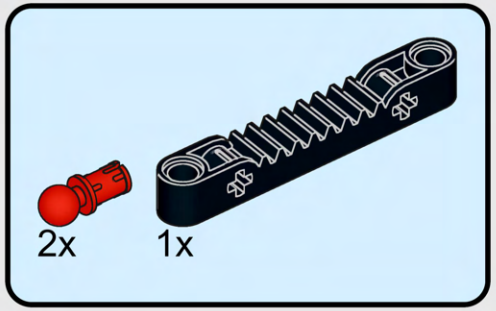

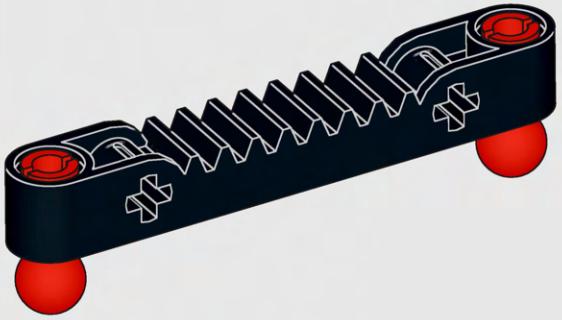

233

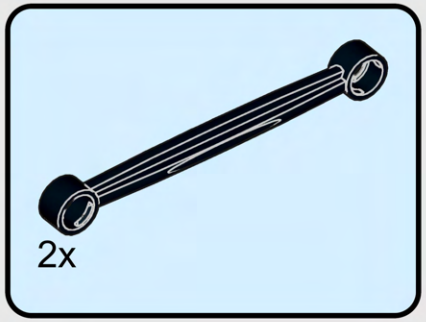

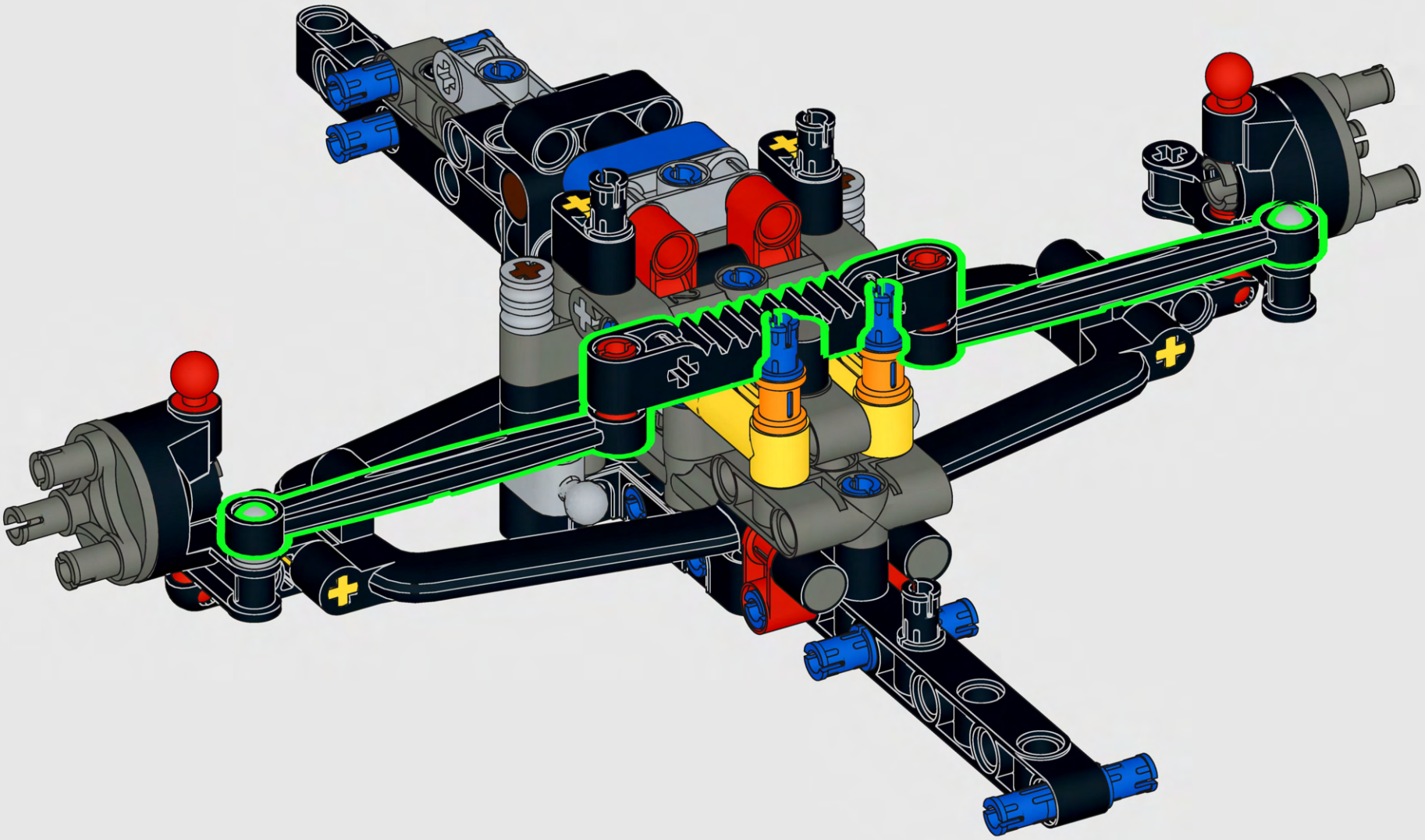

235

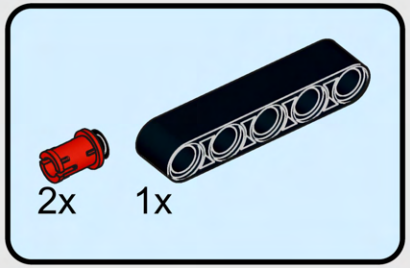



236



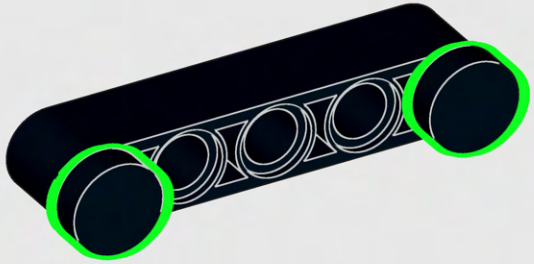

237

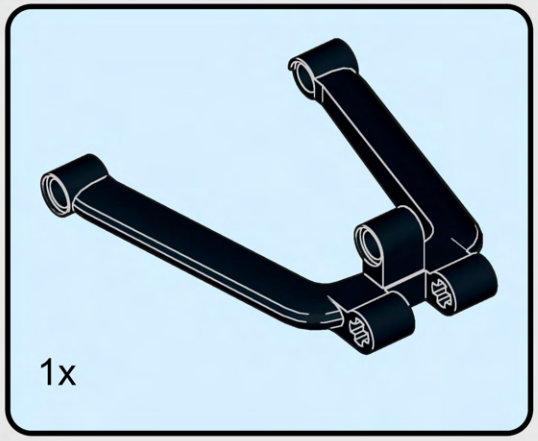



238

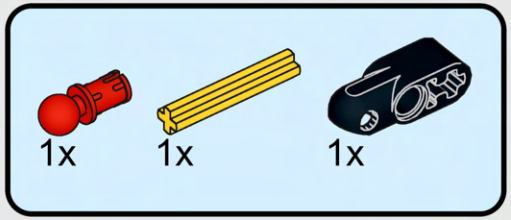

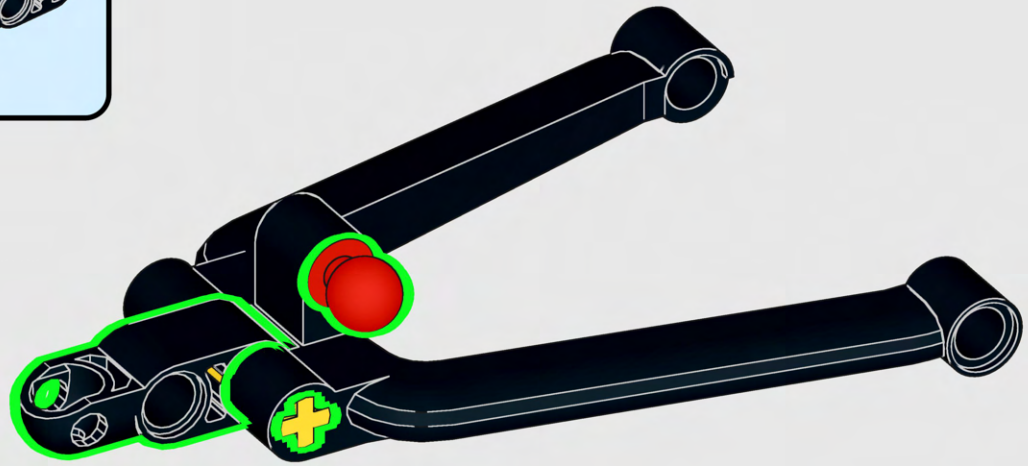

239

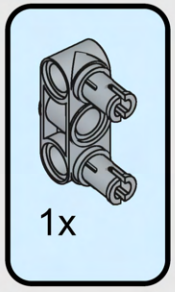



240

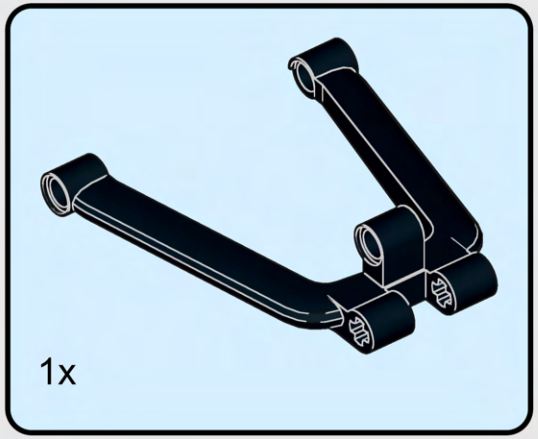

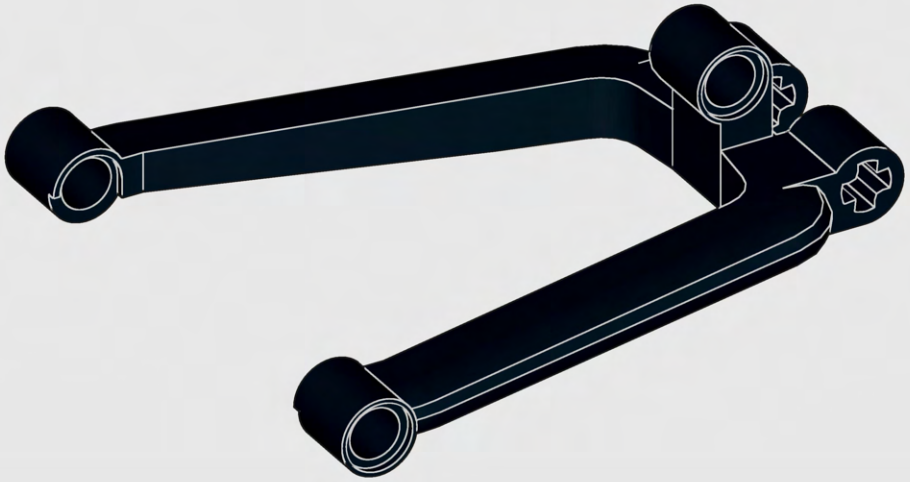

241

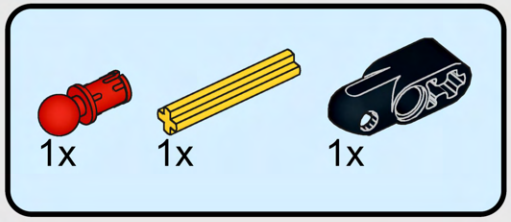

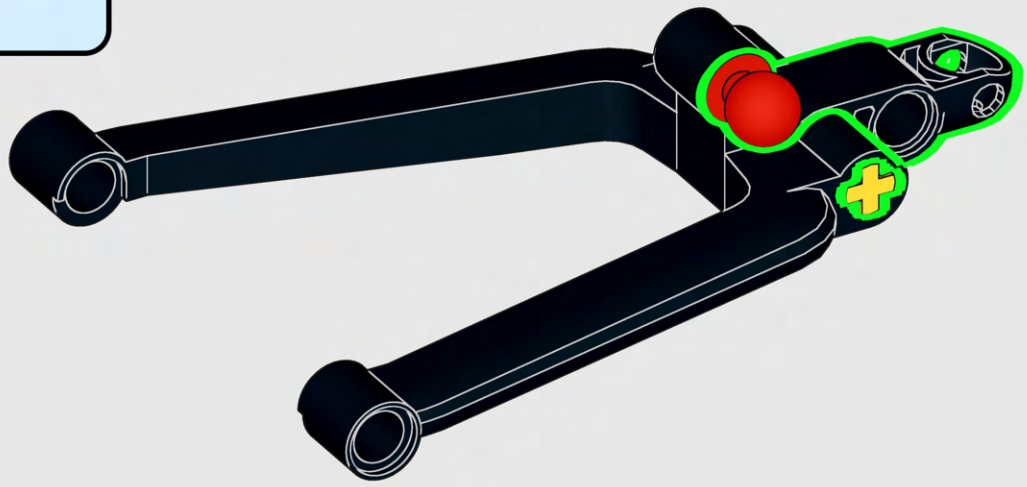

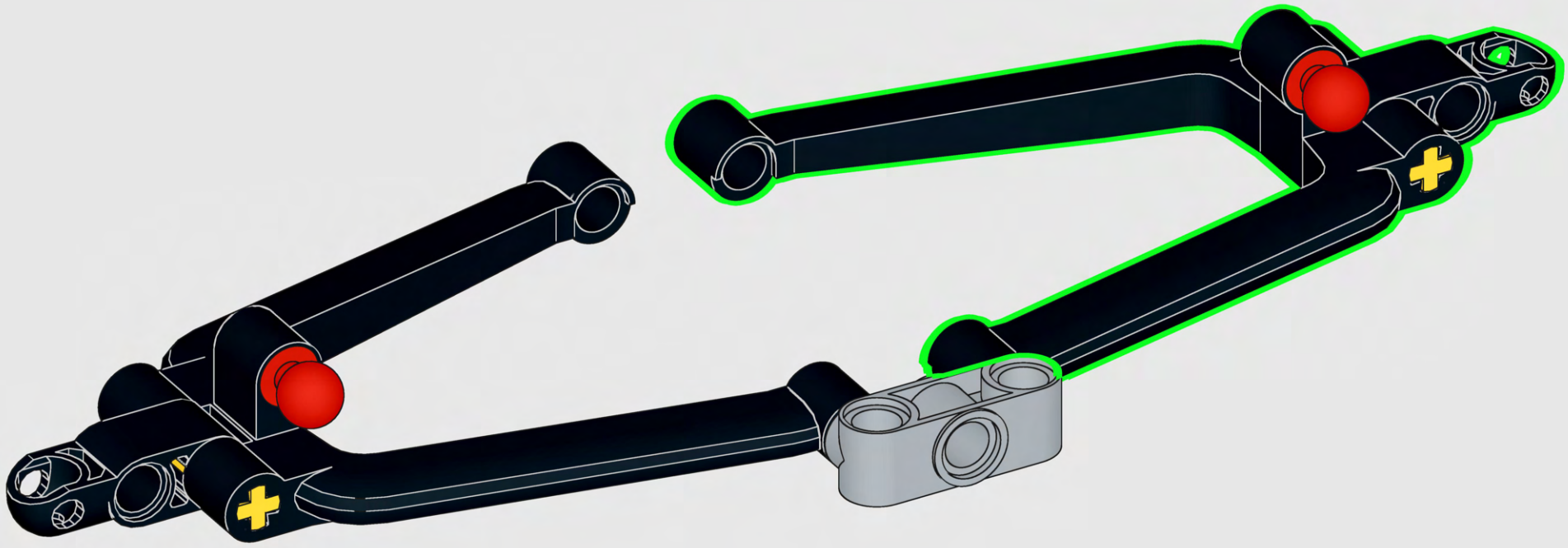

243

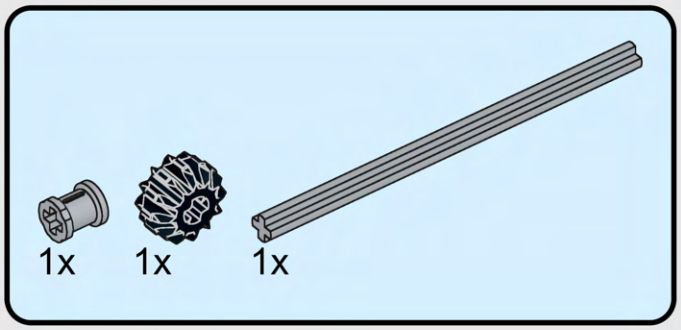

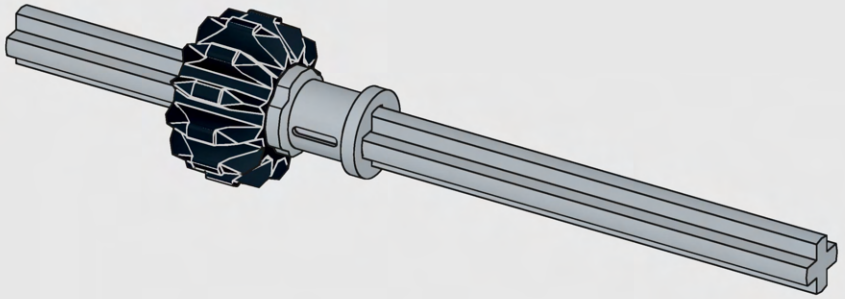



244

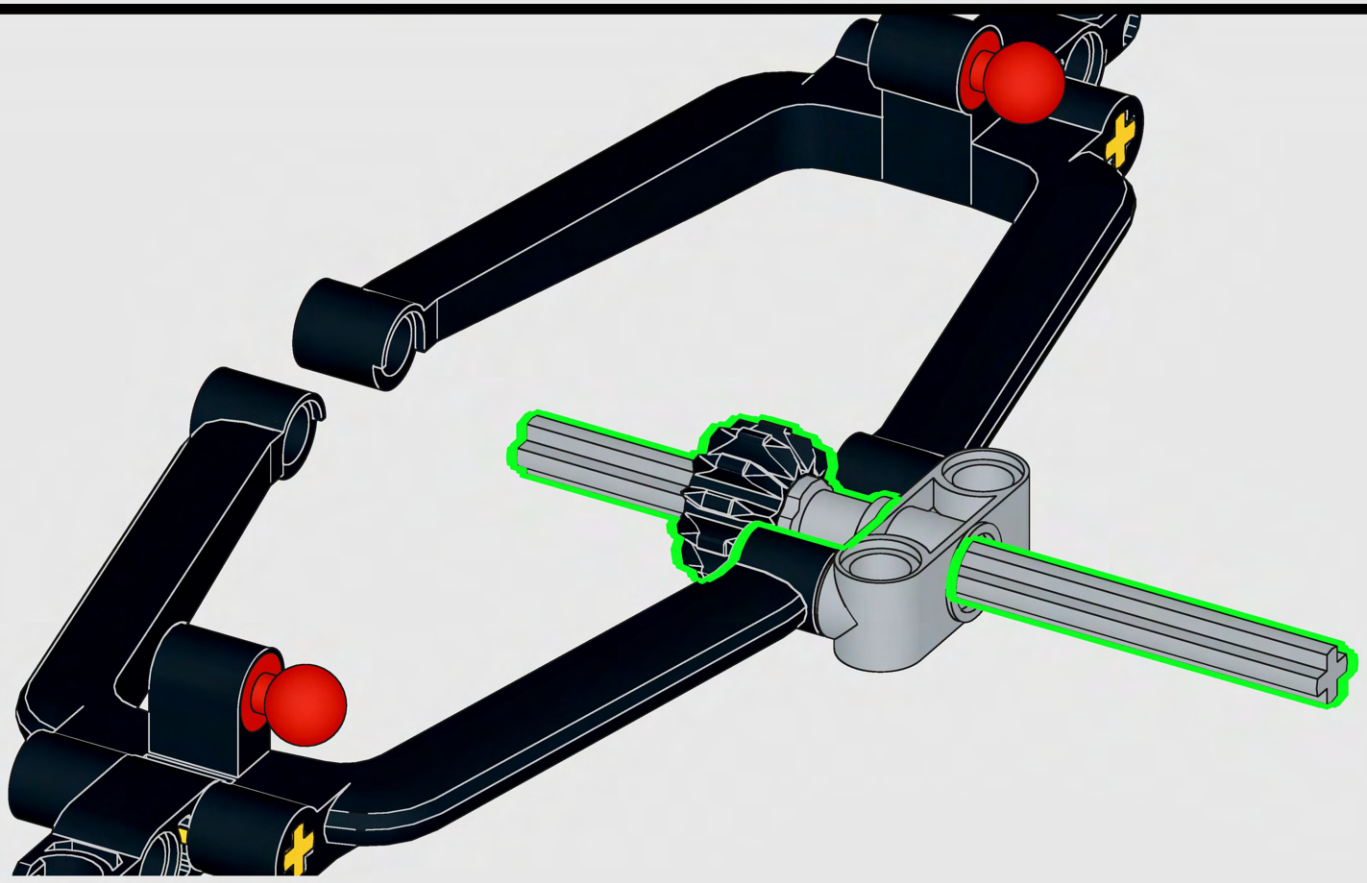

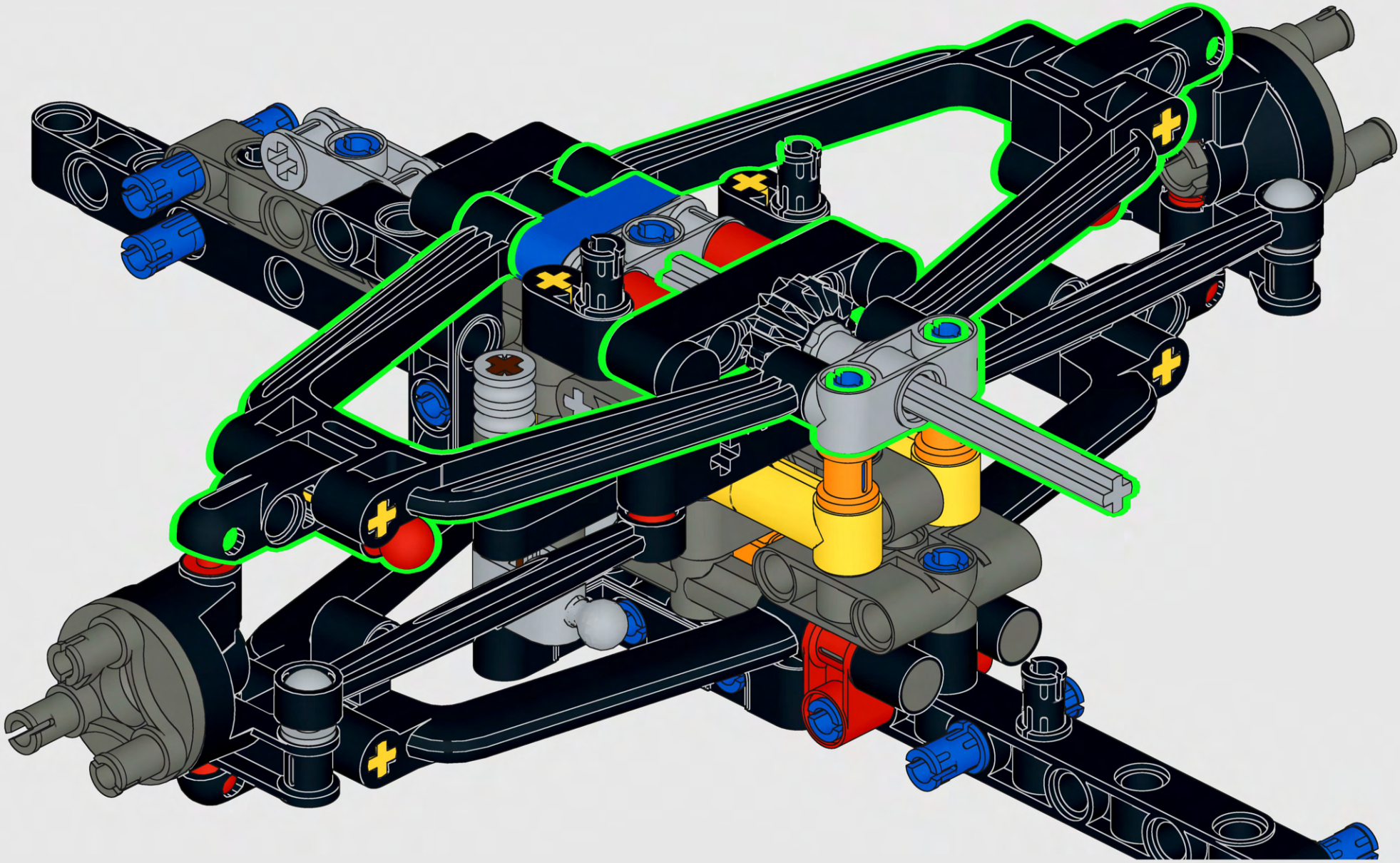

246

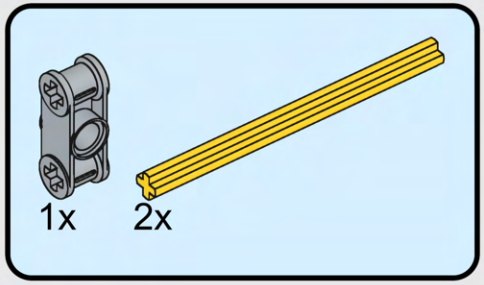

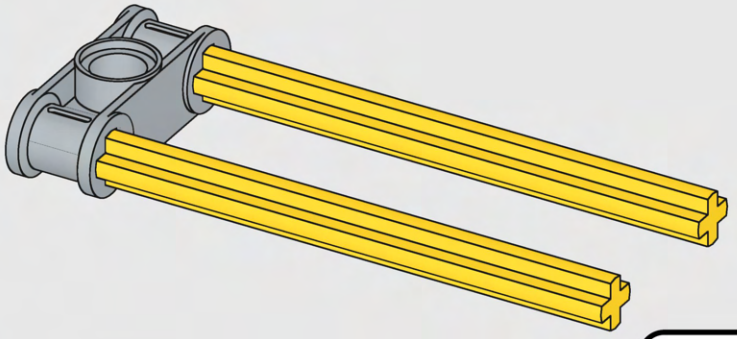



247

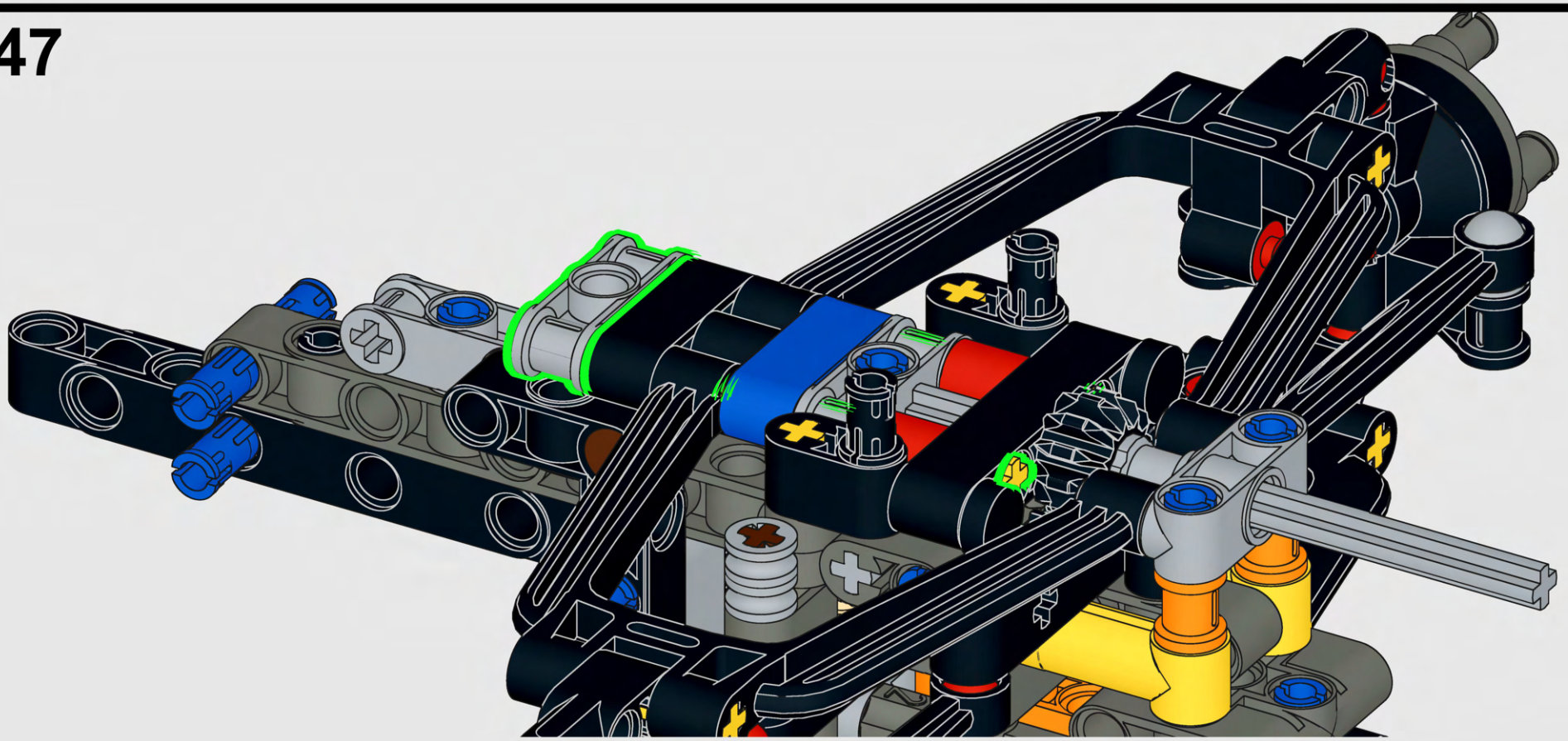

248

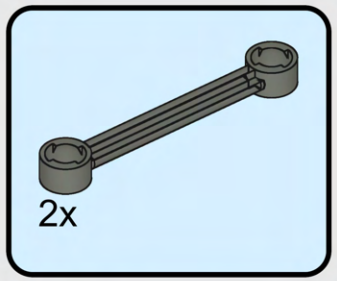

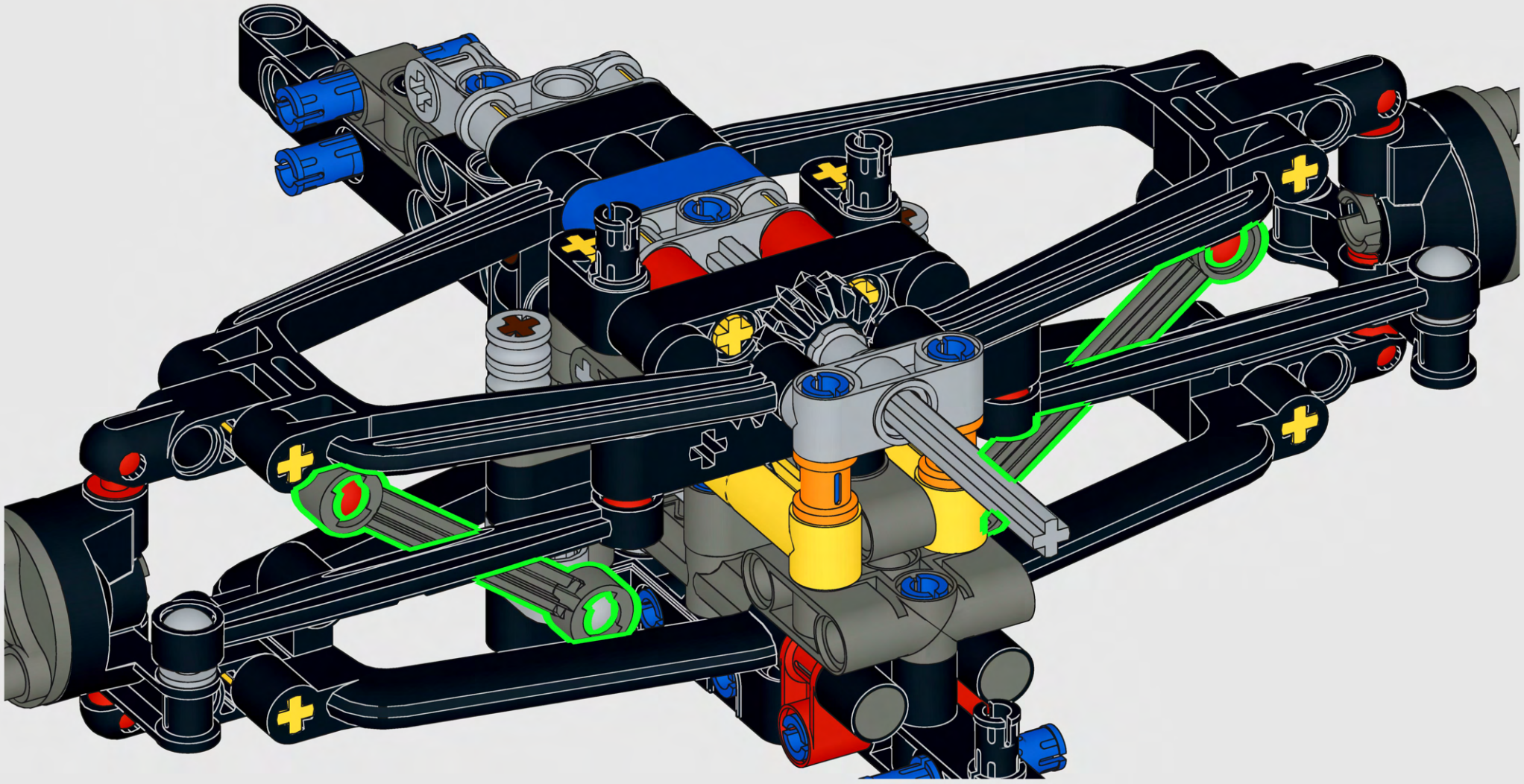

249

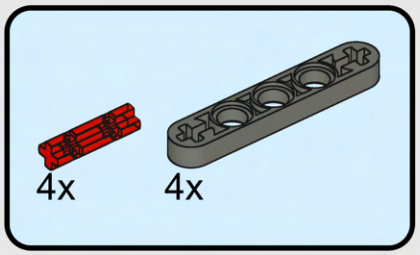

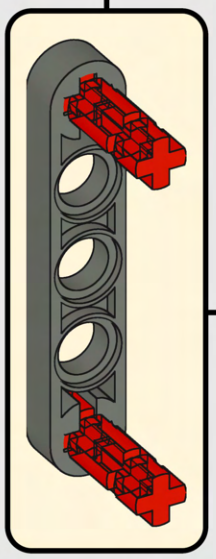

2x

250

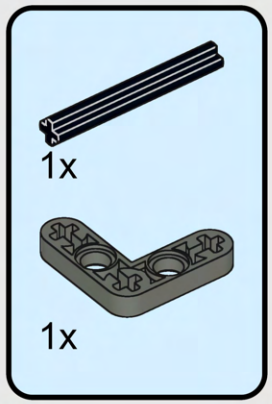

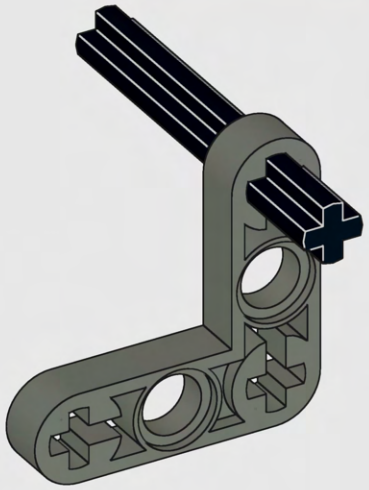

251

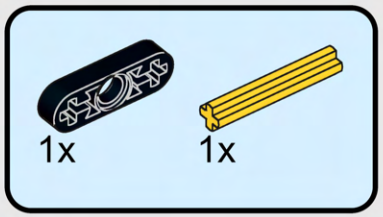

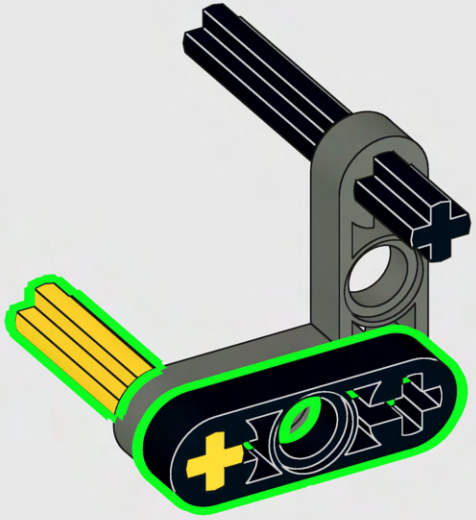

252

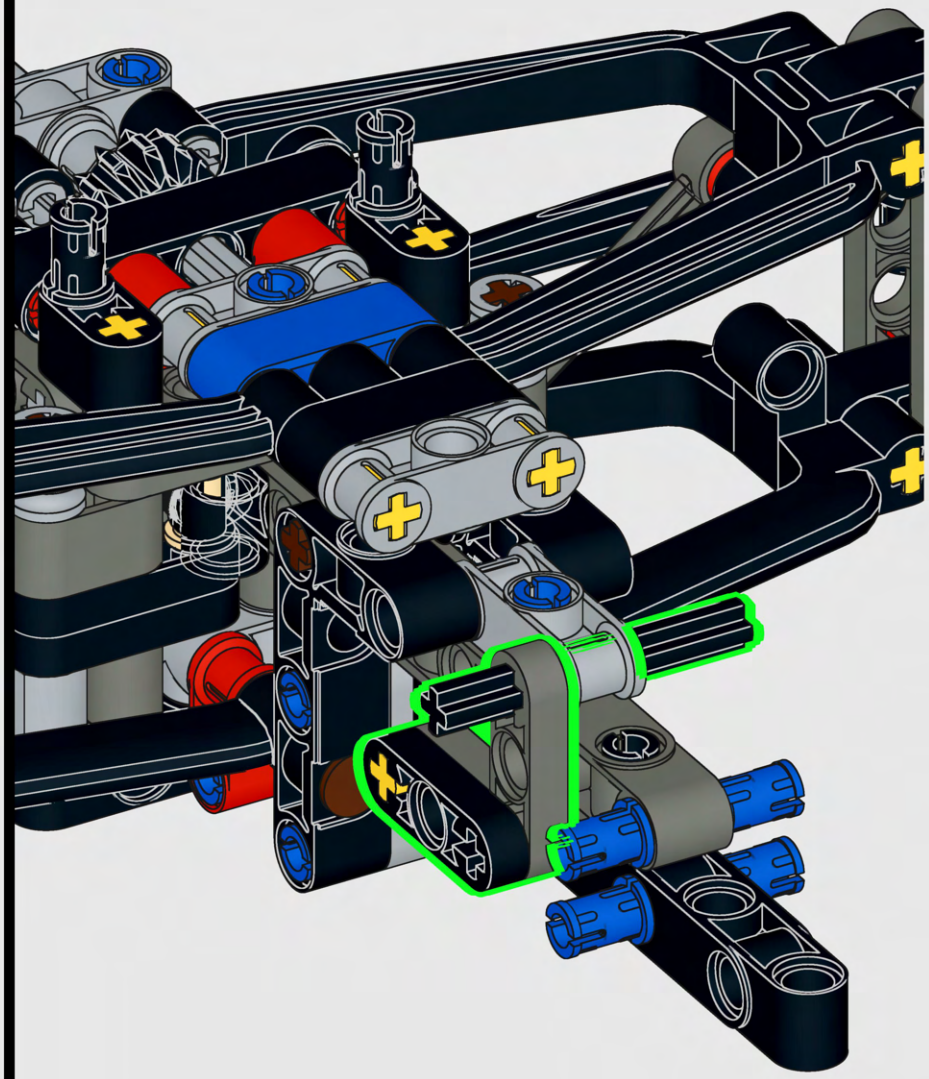

253

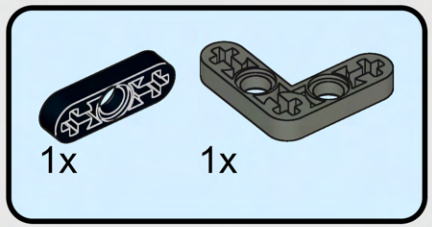

254

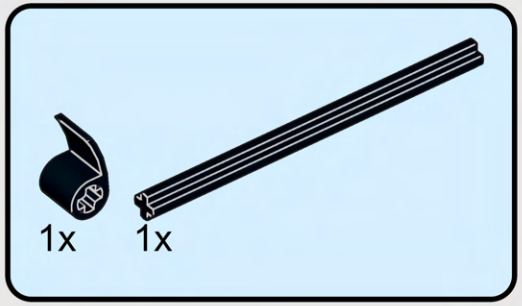



8 1:1

255

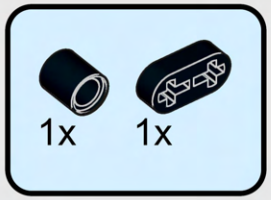

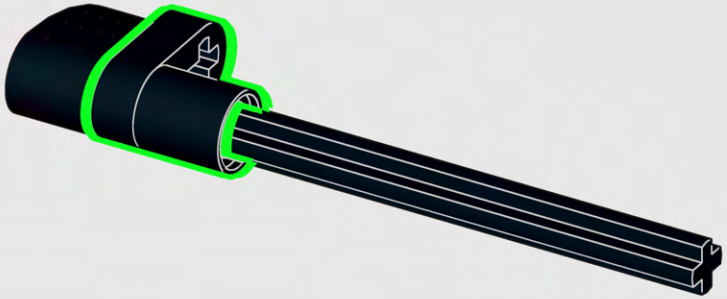

256

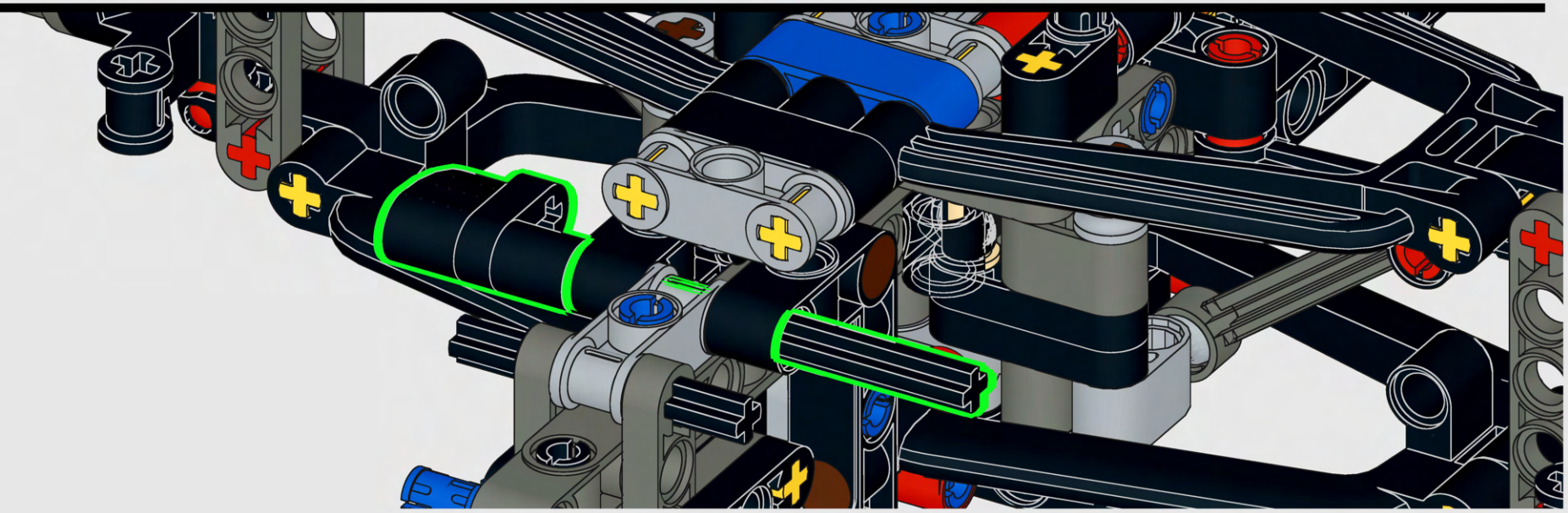

257

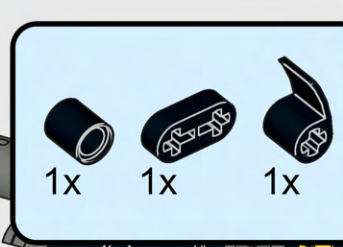

258

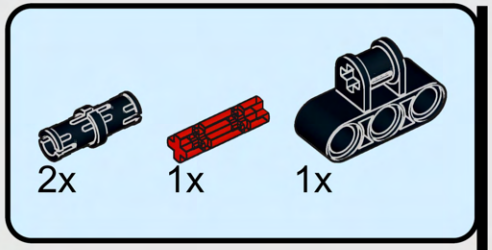

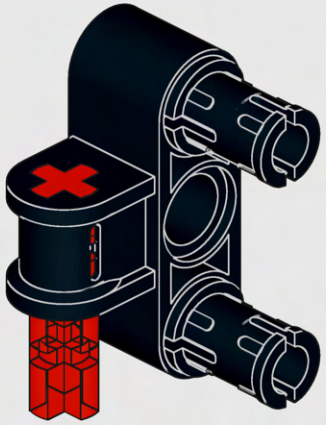

259

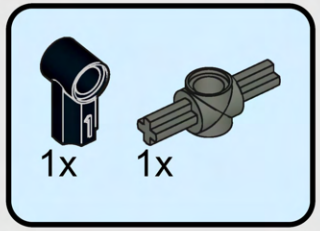

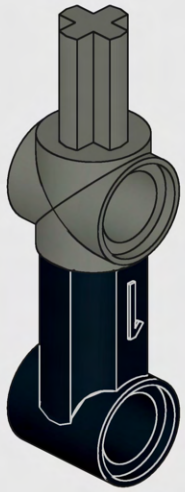

260

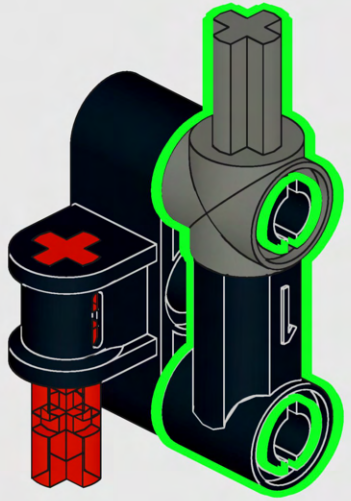

261

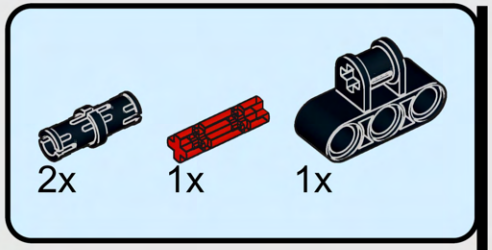

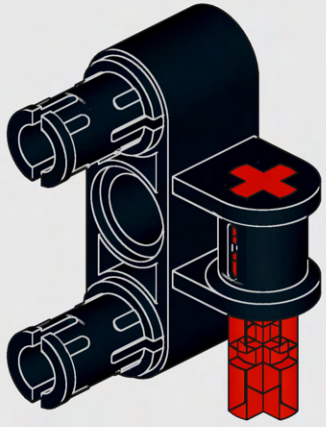

262

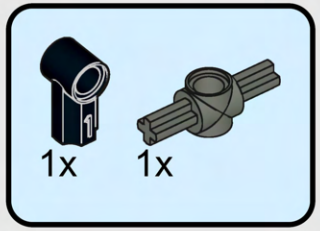

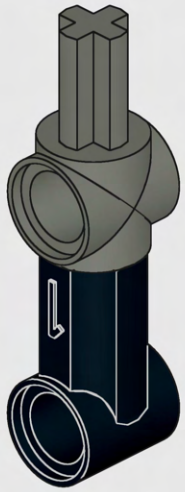

263

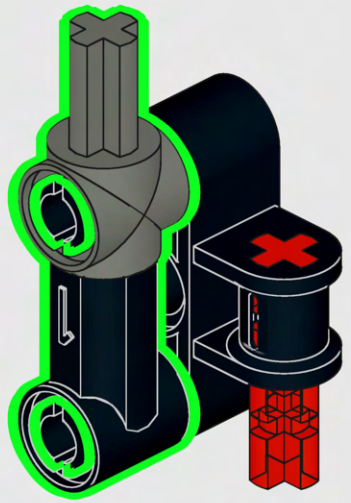

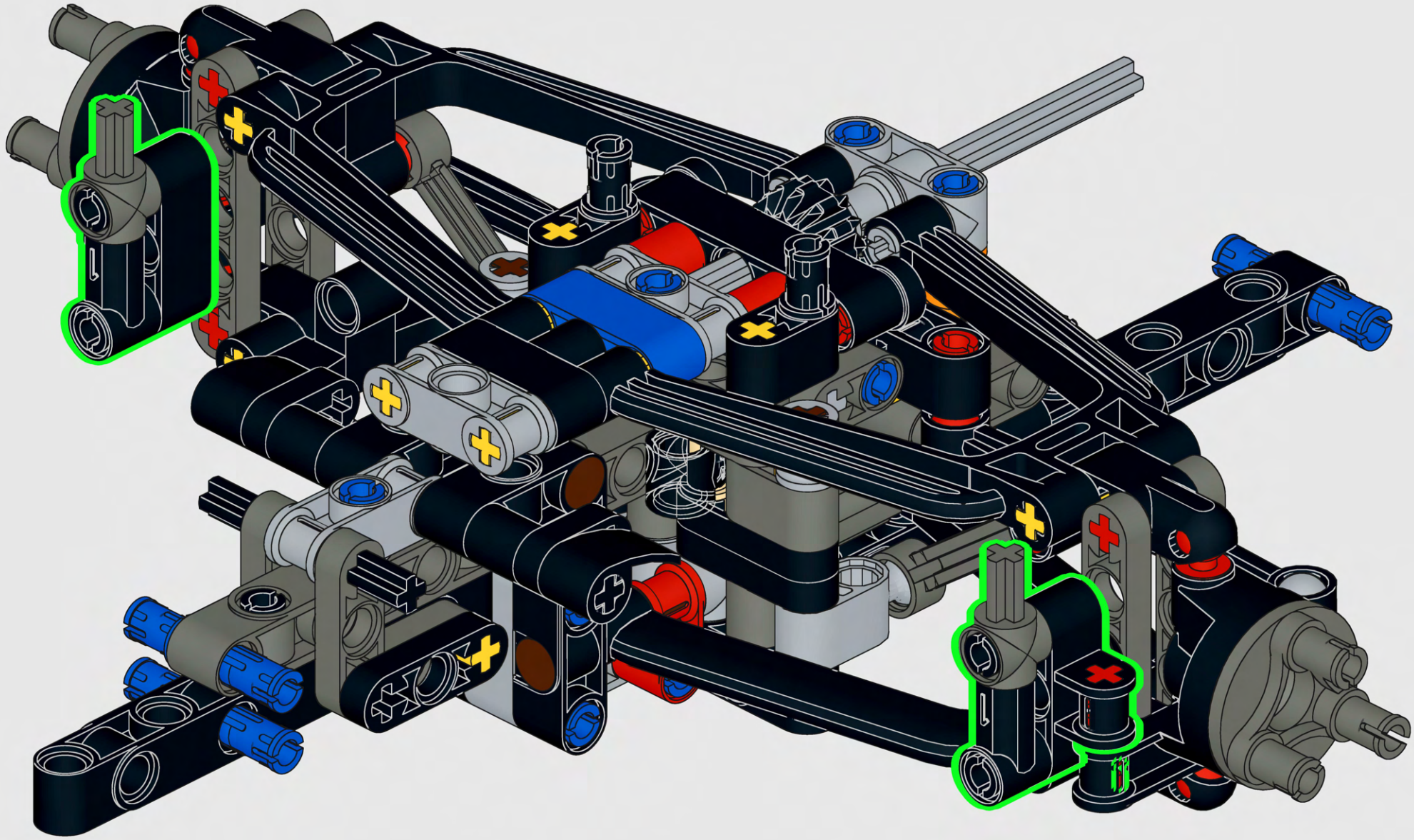

265

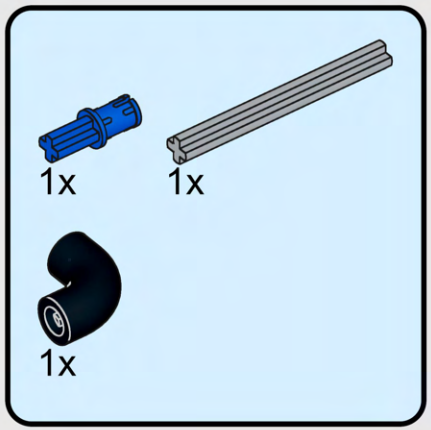

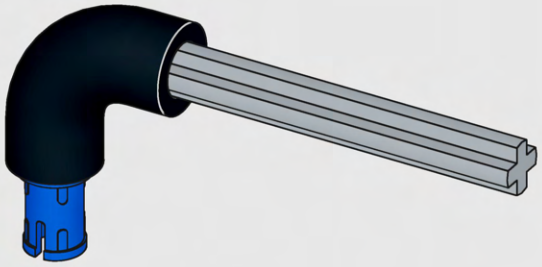

266



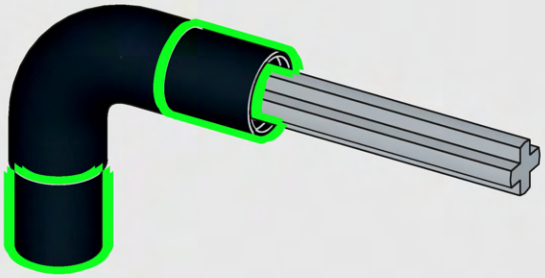

267



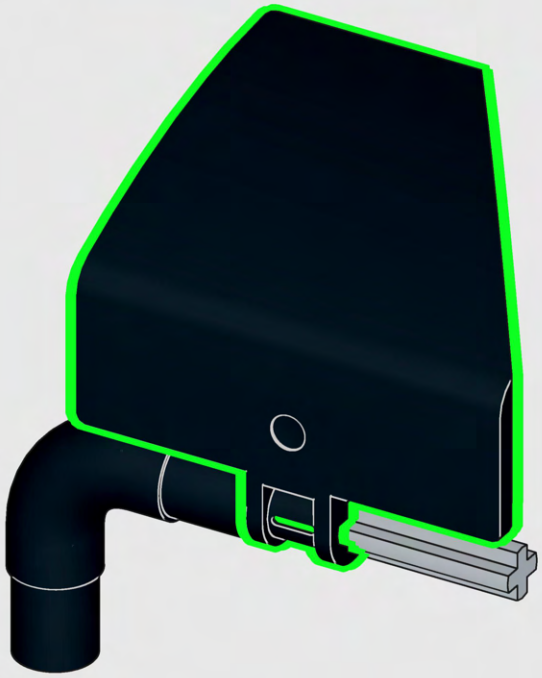

268





269

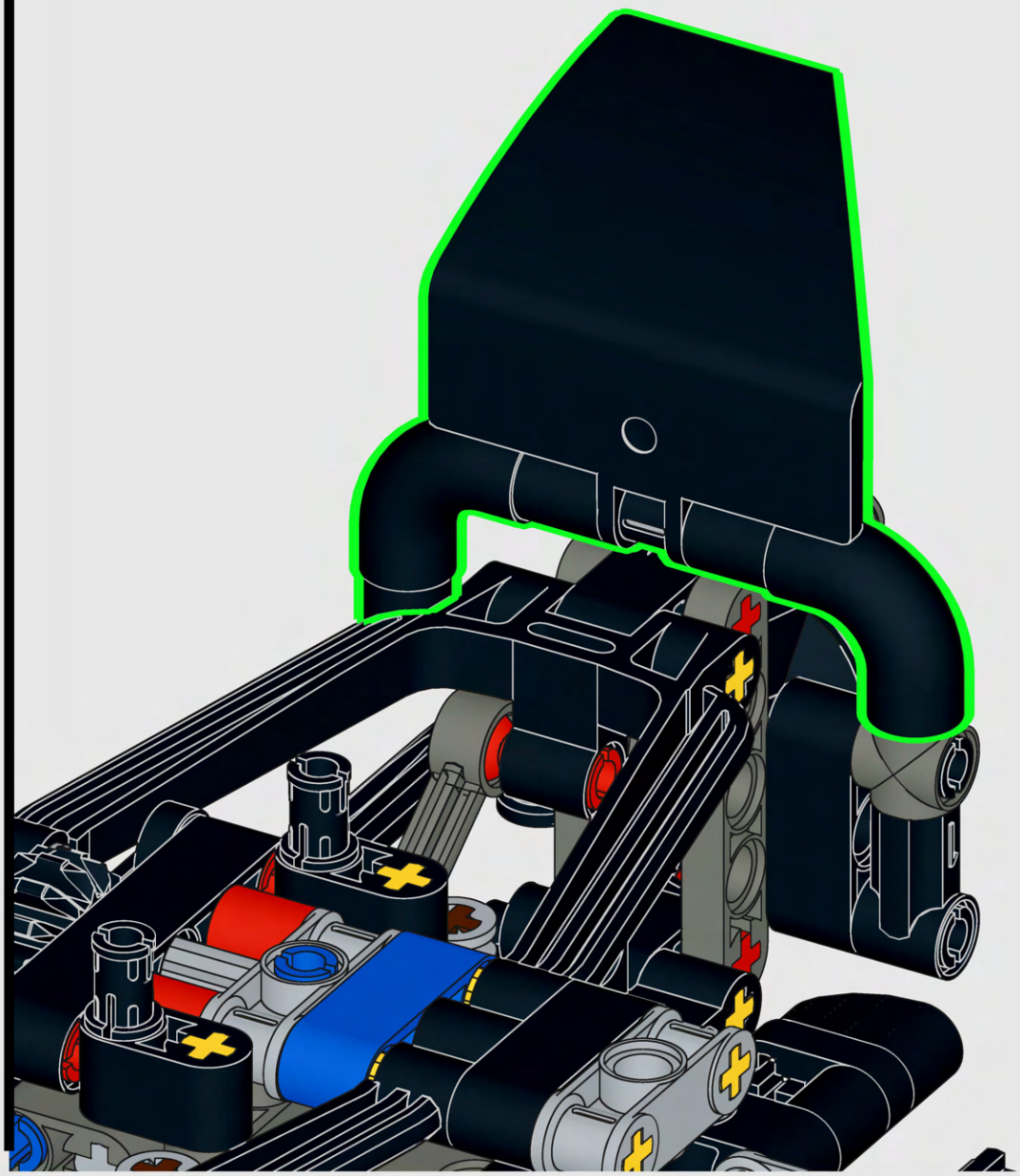

270

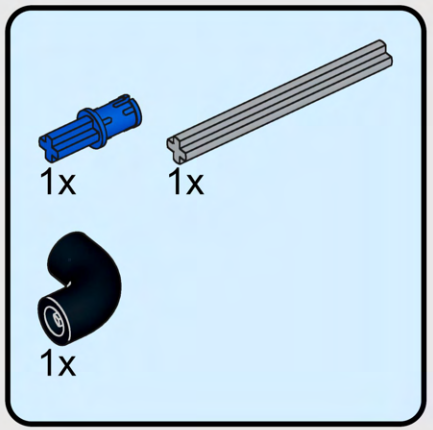

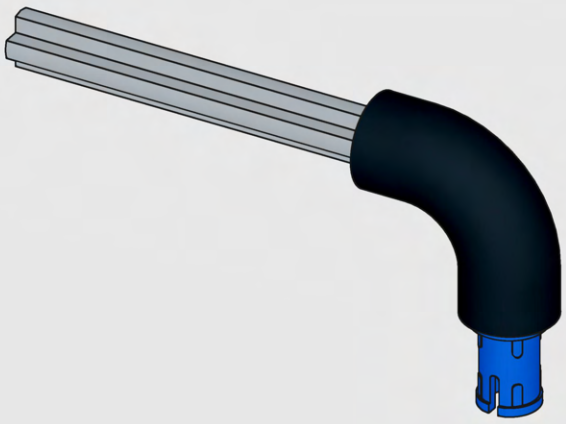

271



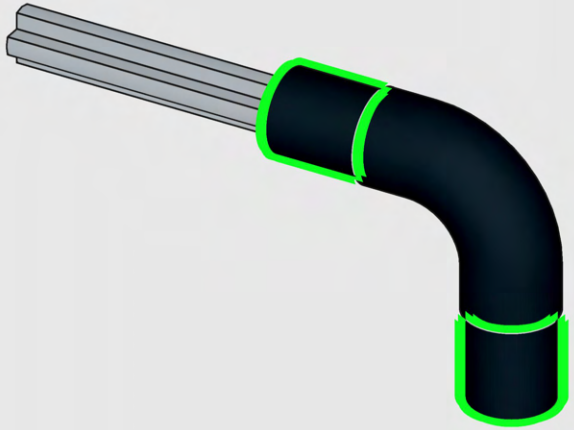

272



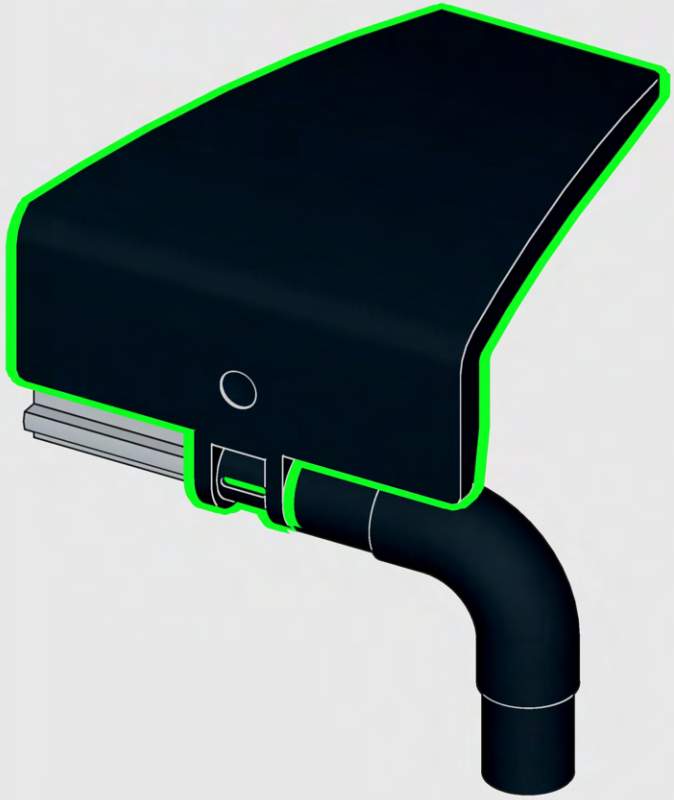

273





274

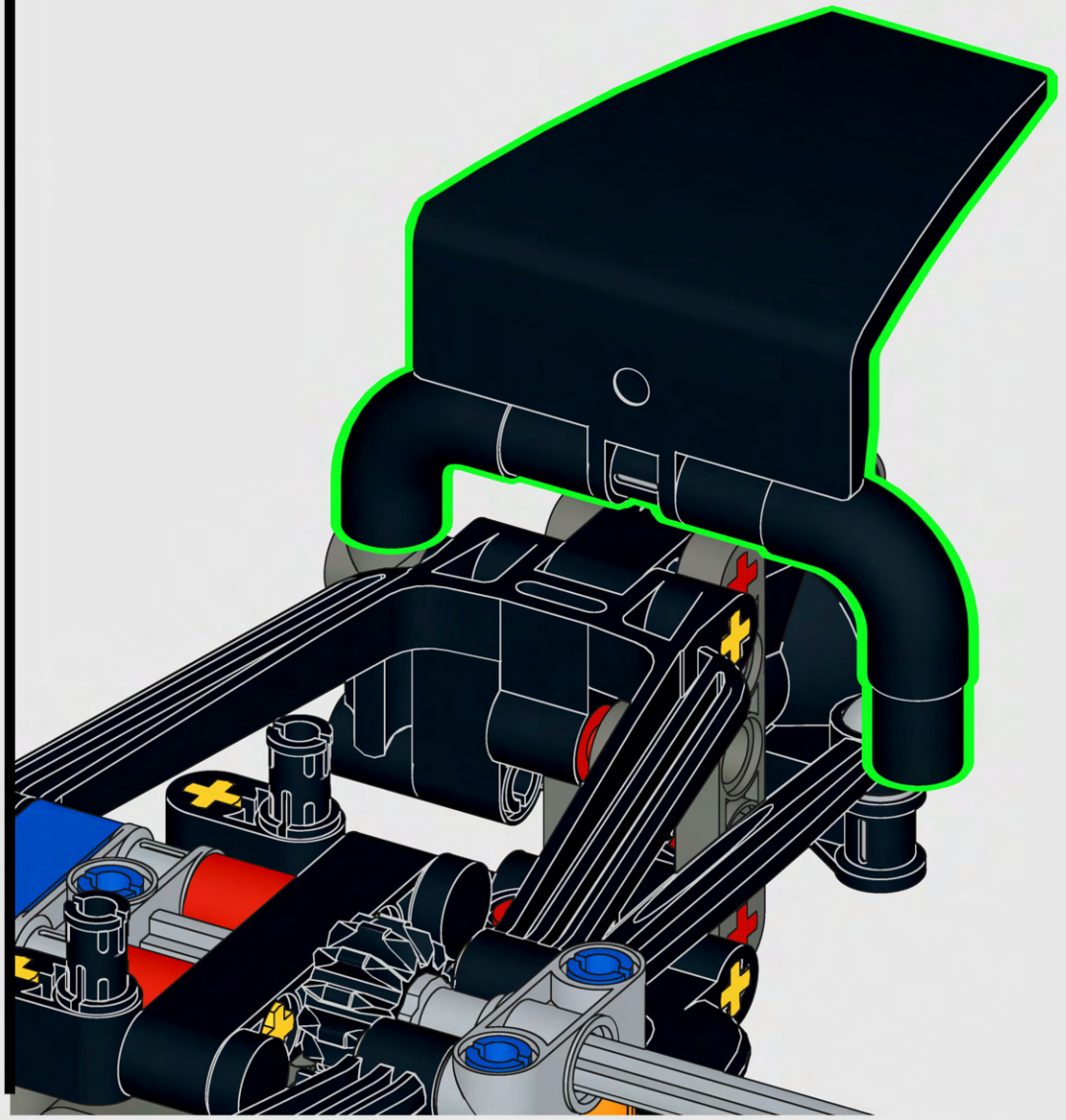

275

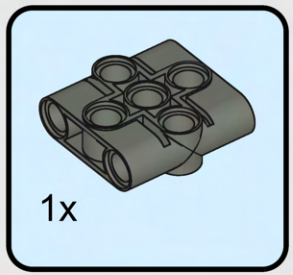

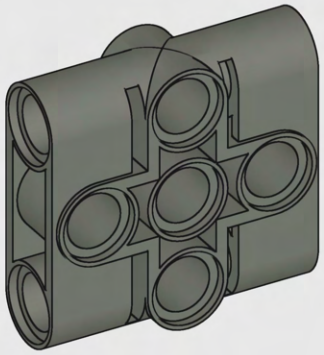

276



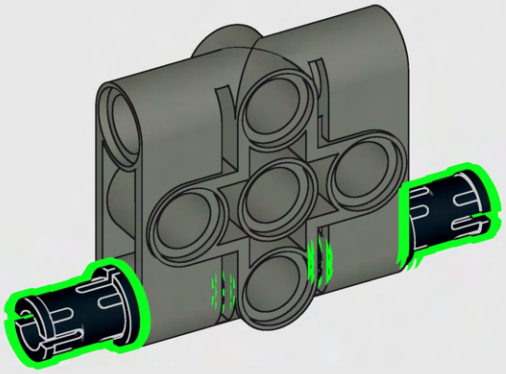

277

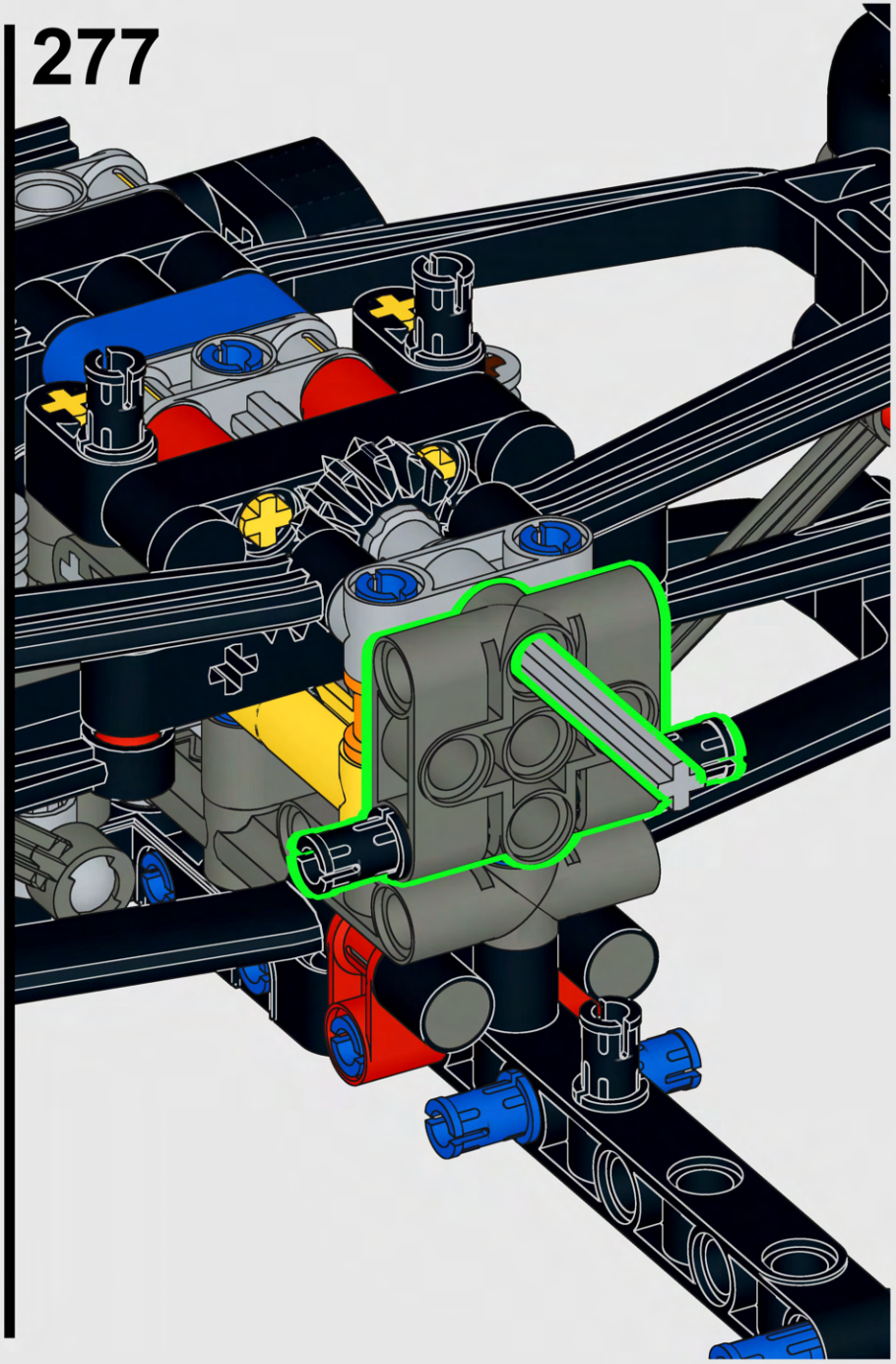

278

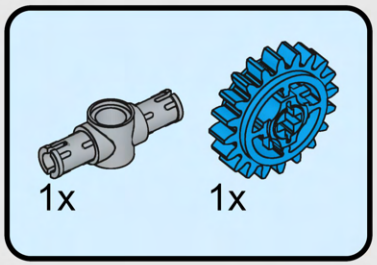

279

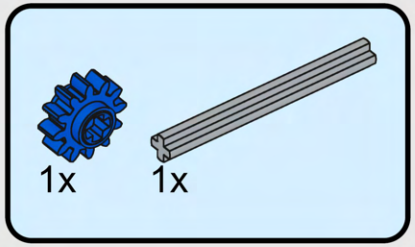

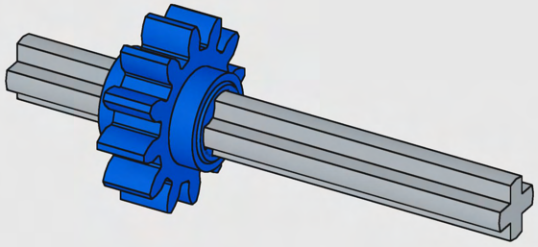

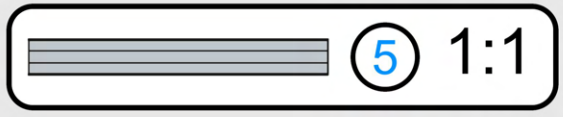

280

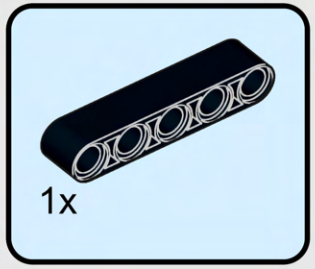



281

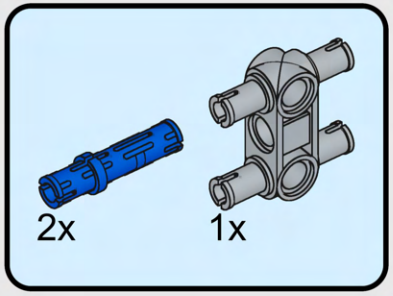

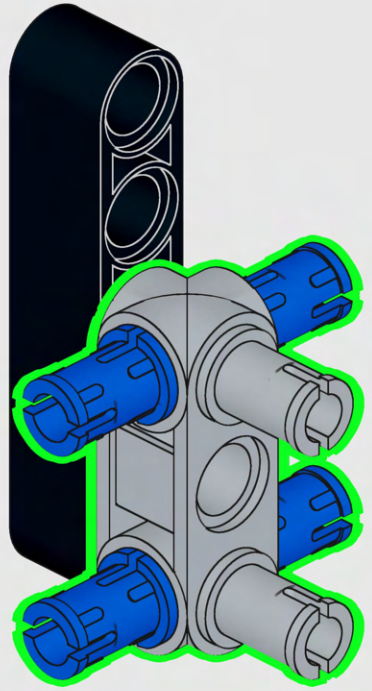

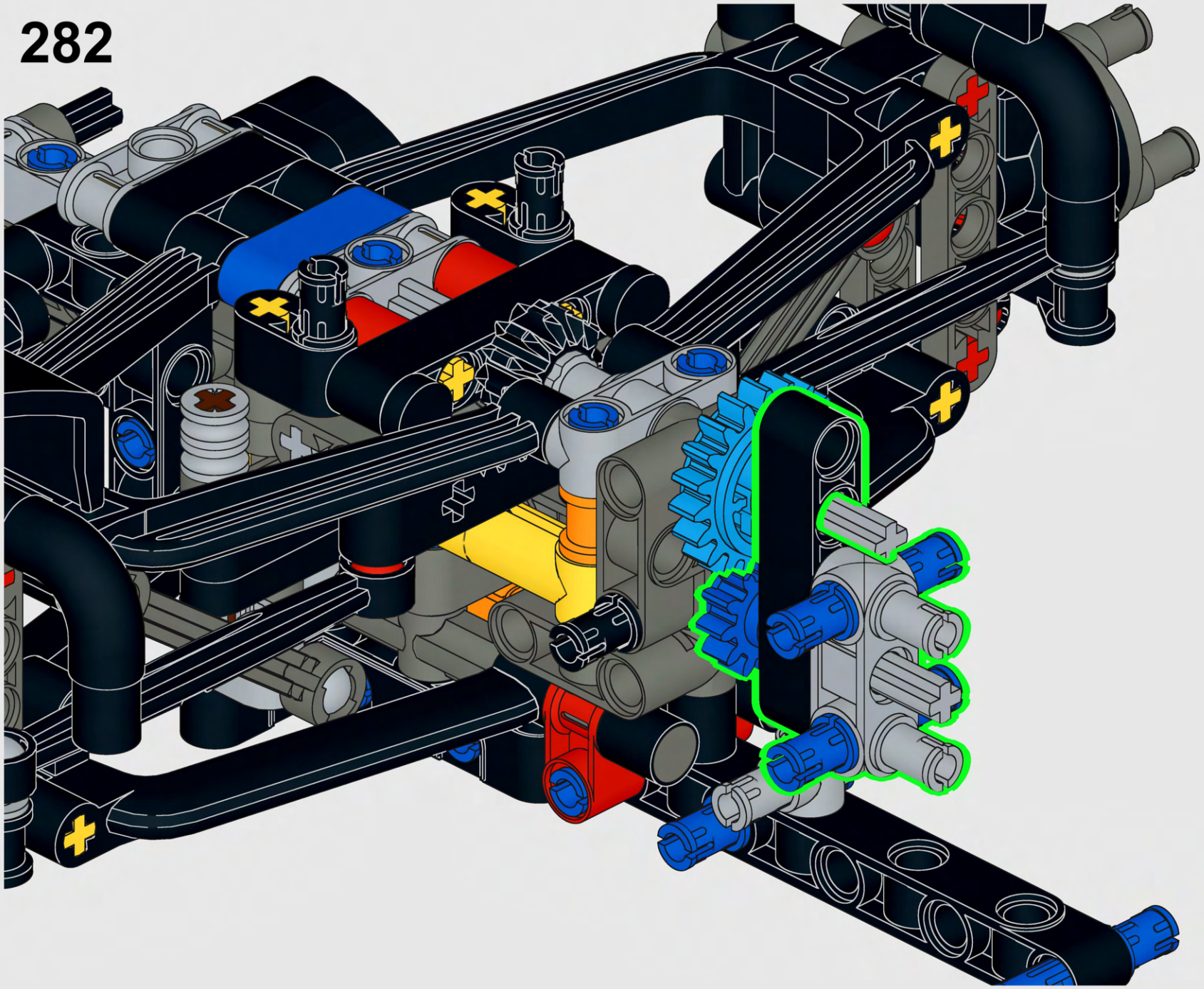

283

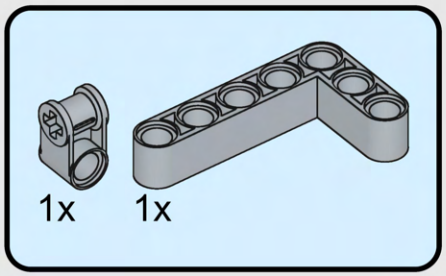

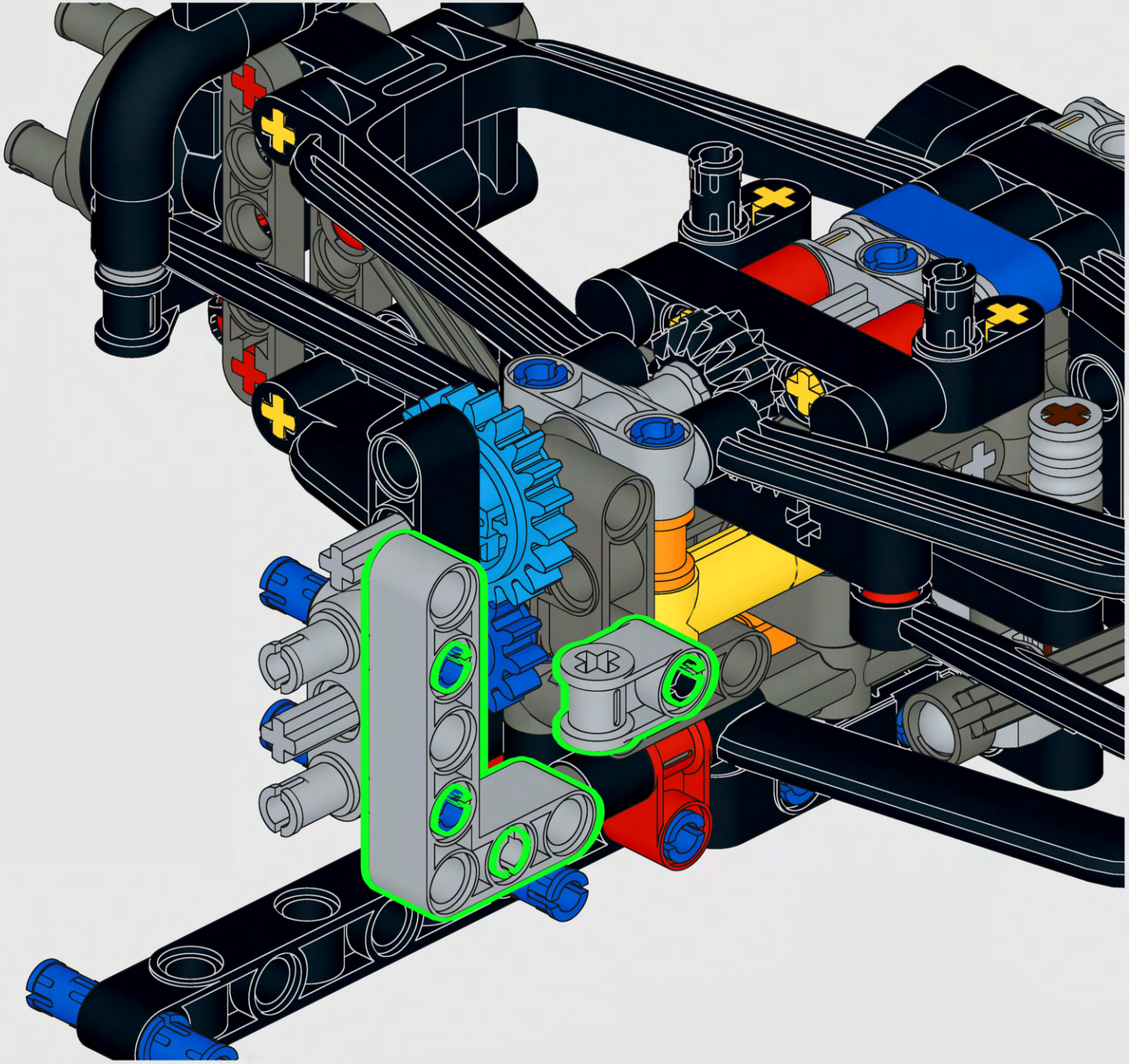

284

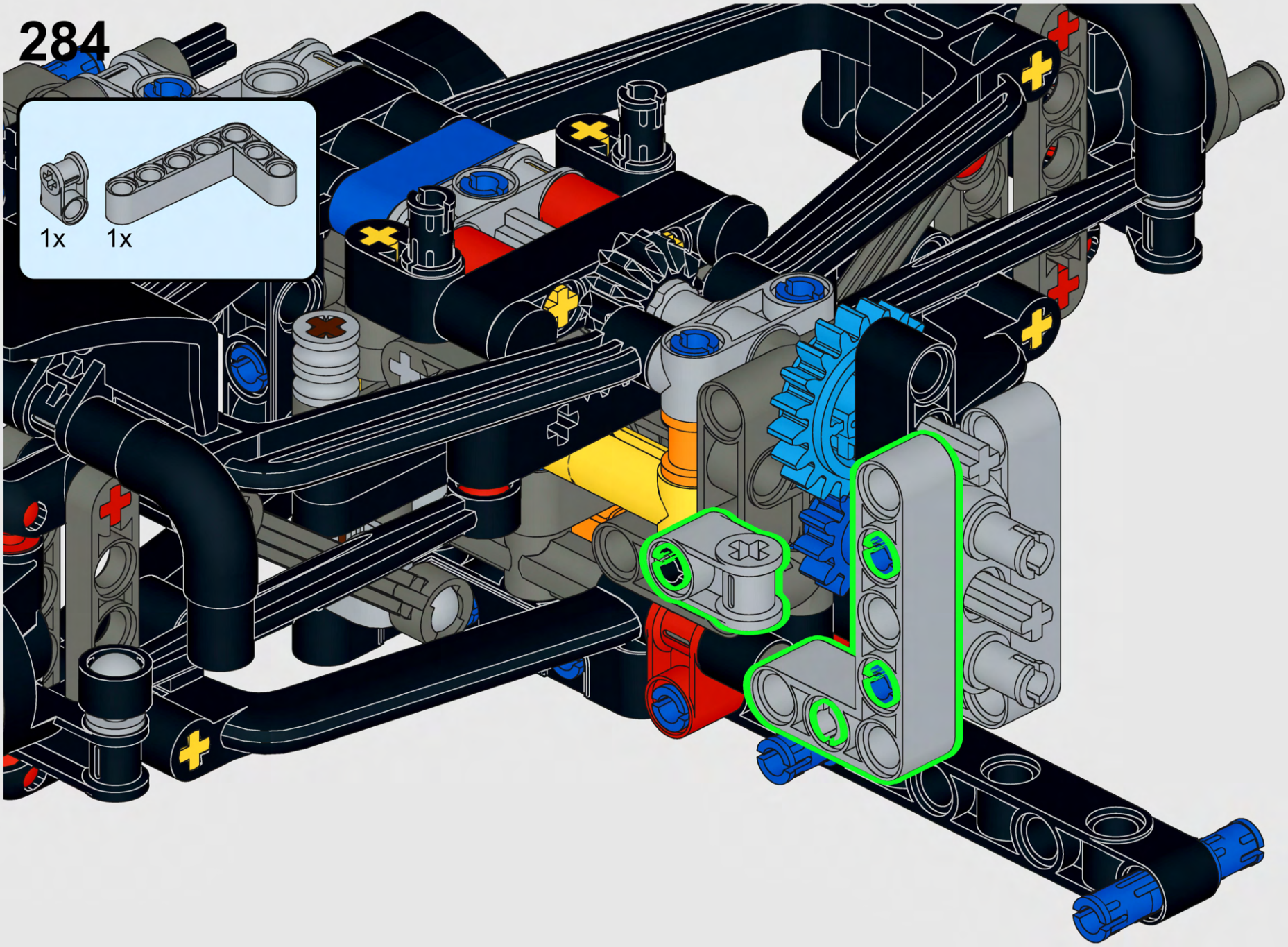

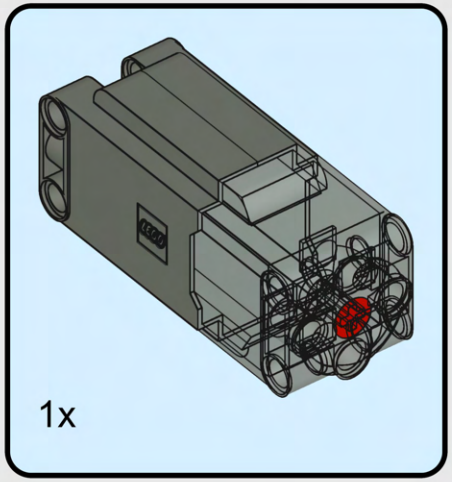
1x

286

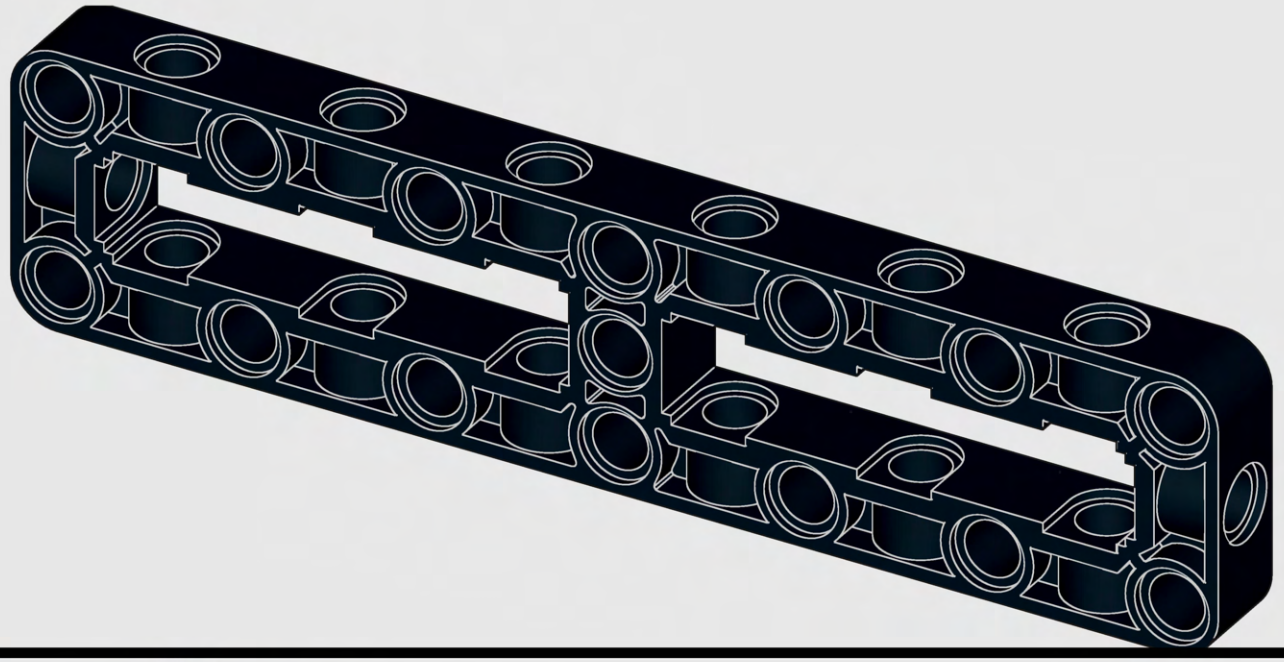

287



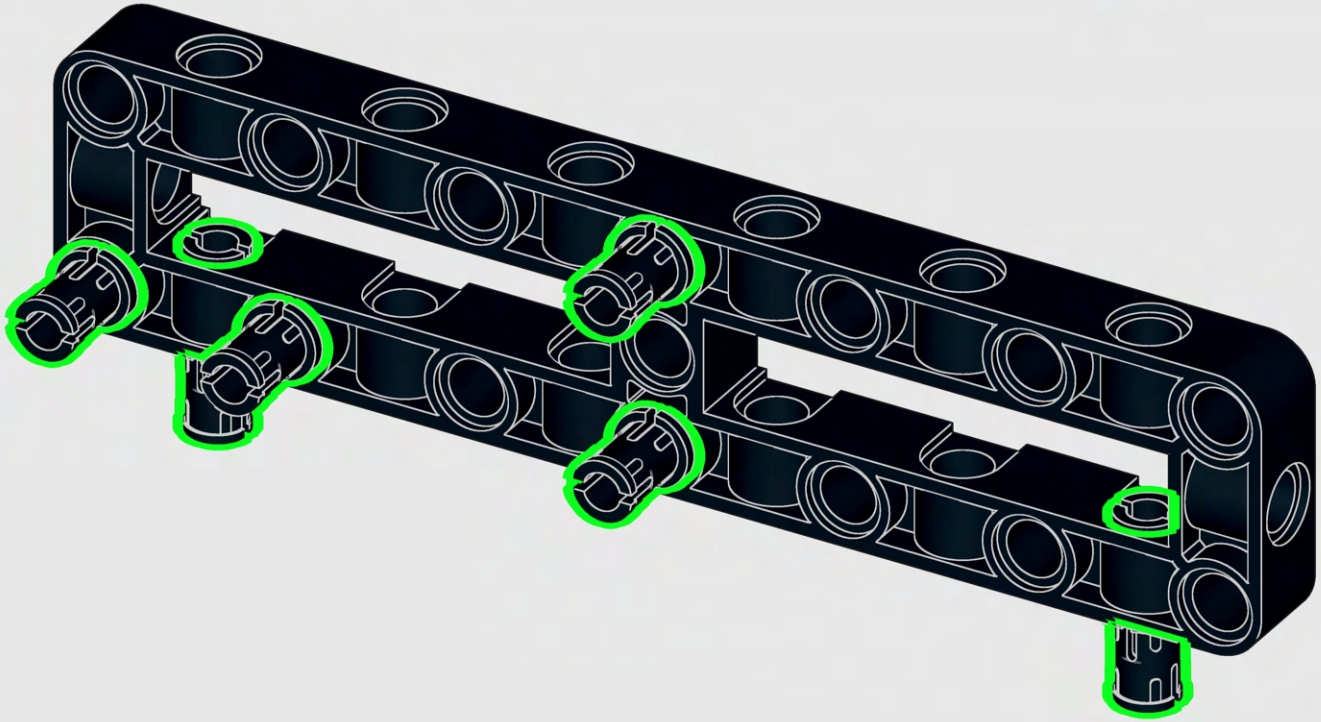

288

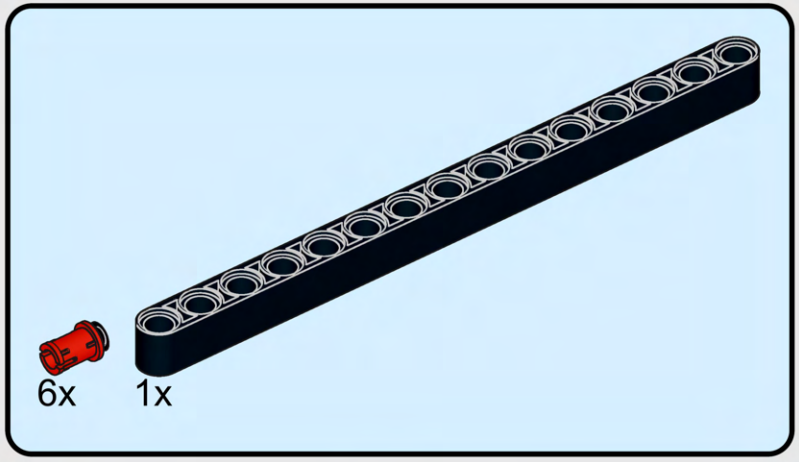

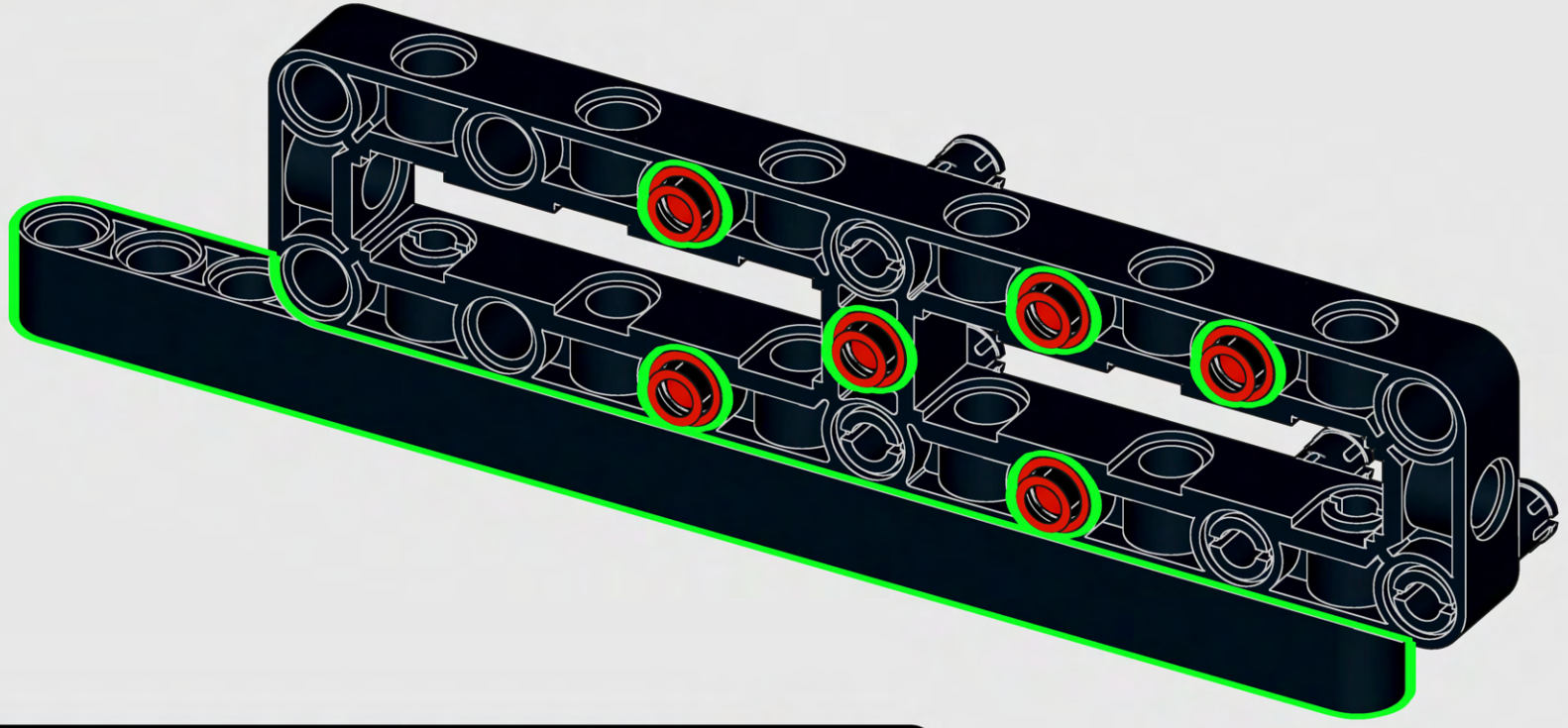

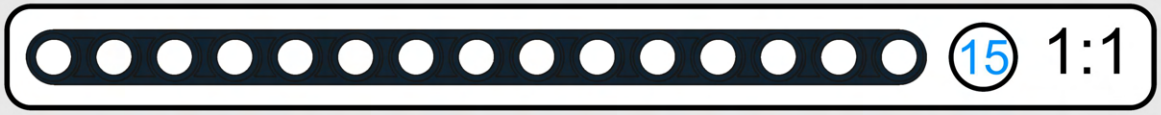

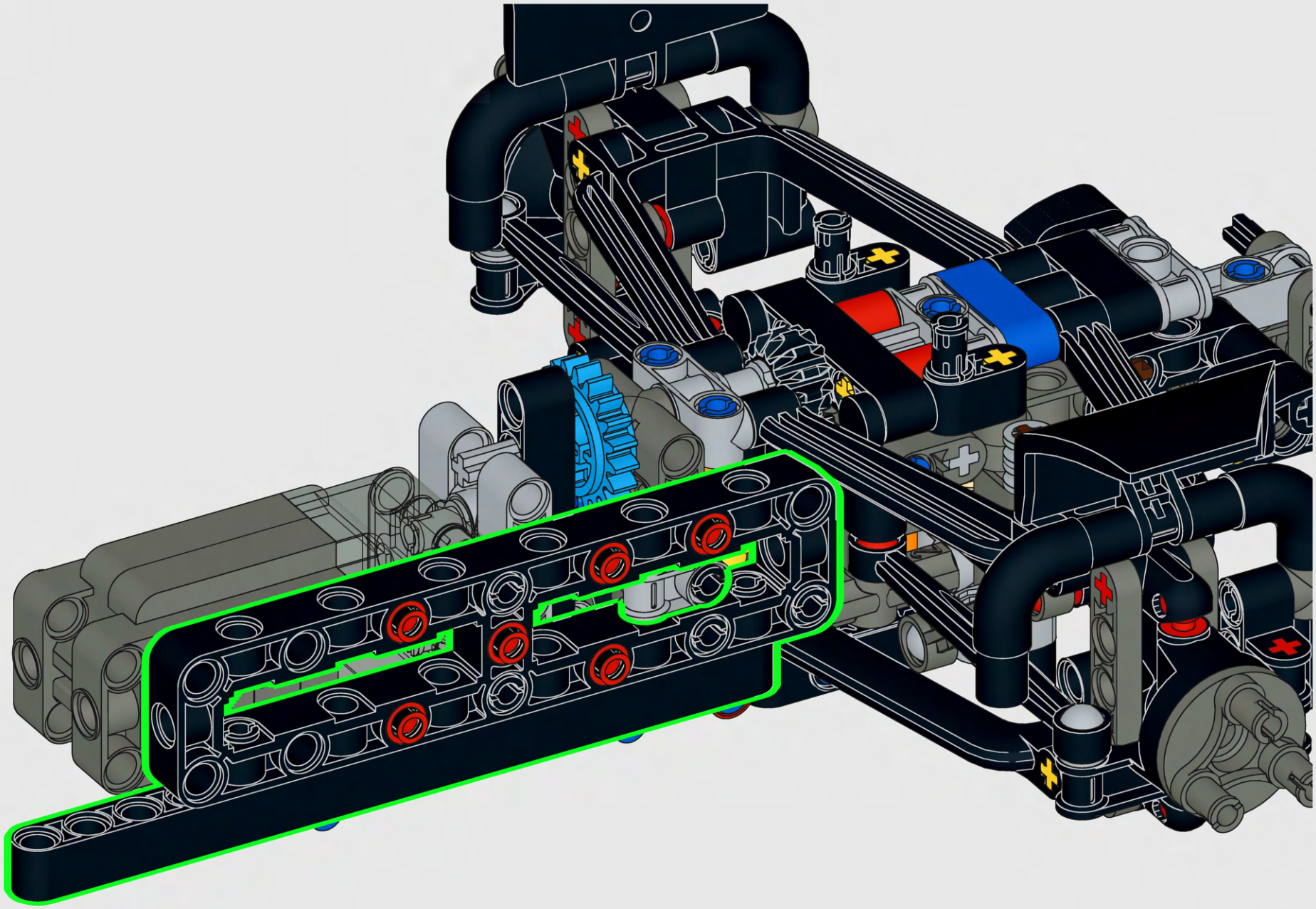

290

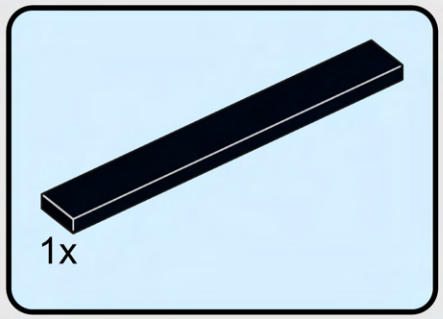

291

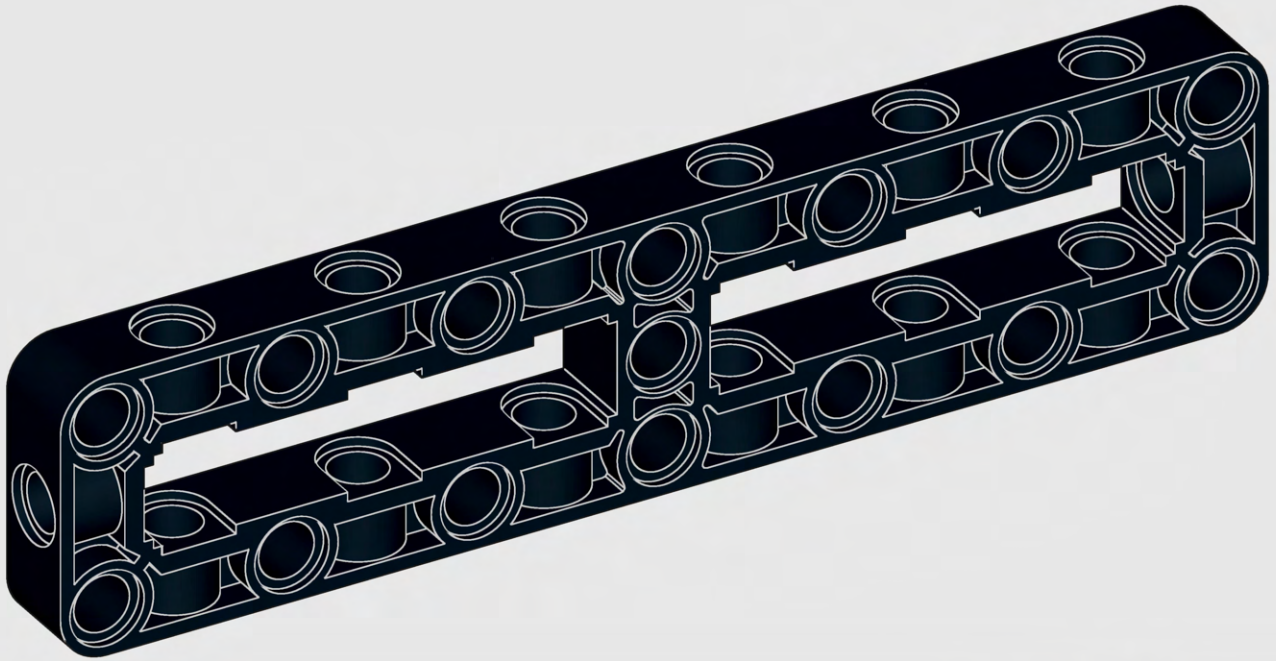

292



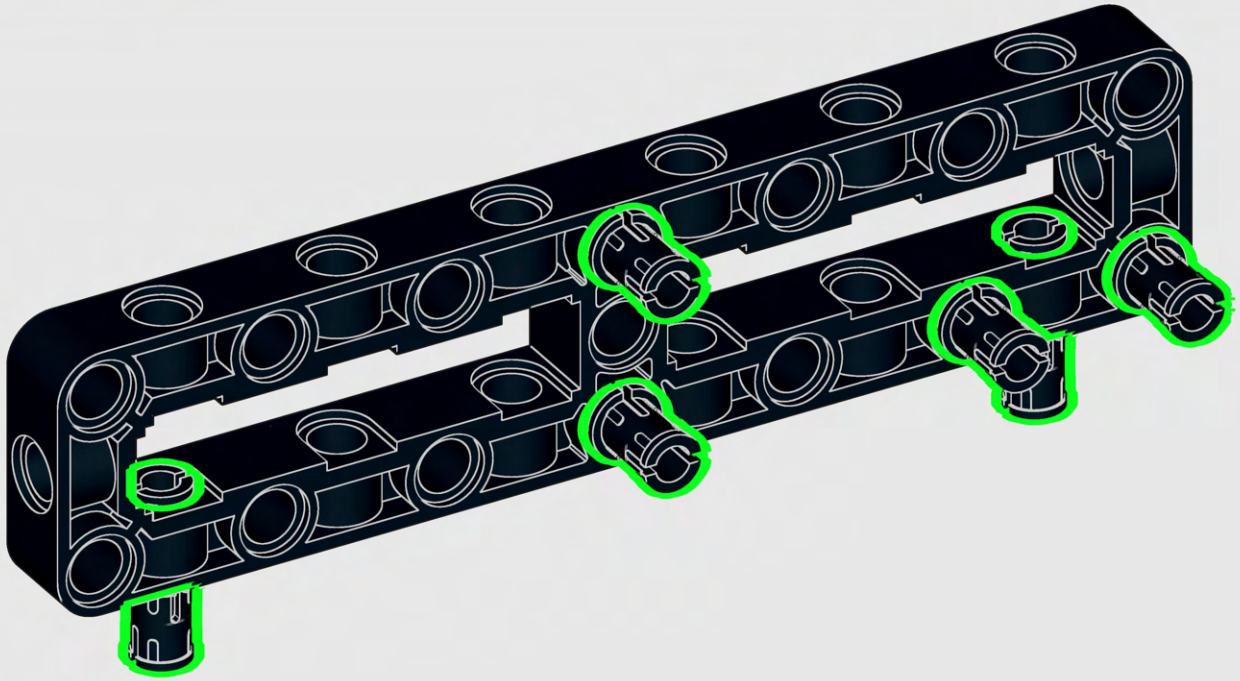

293

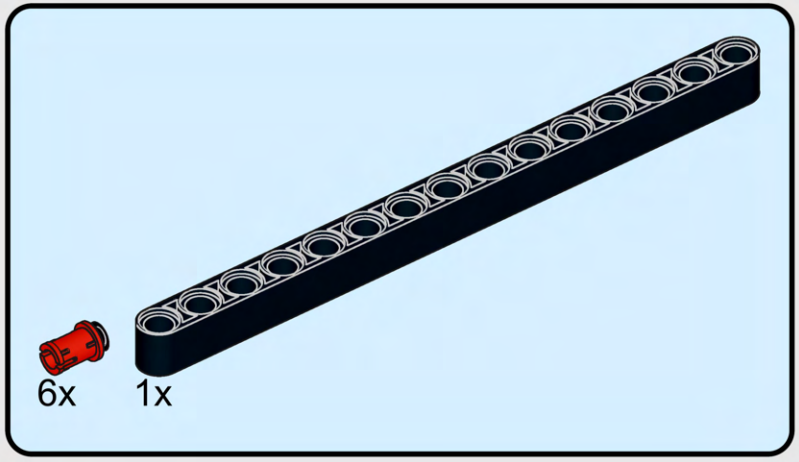

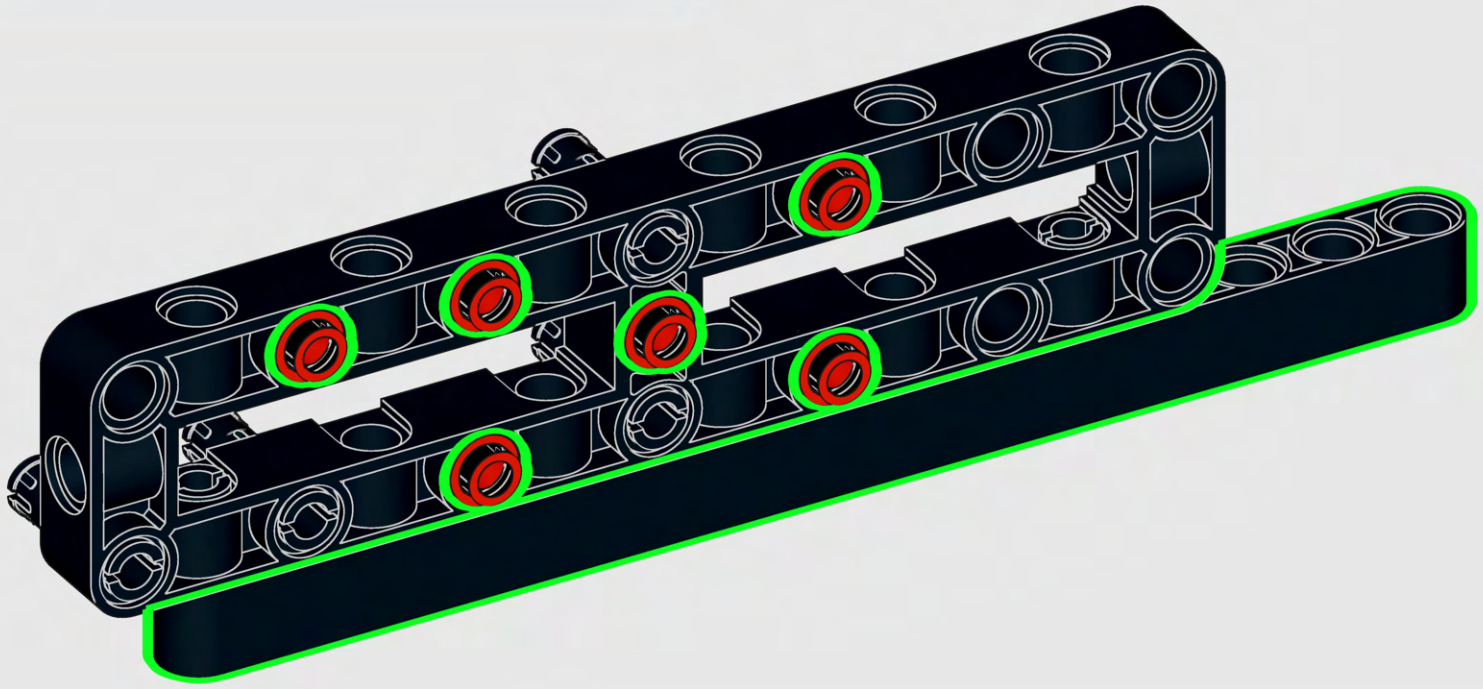

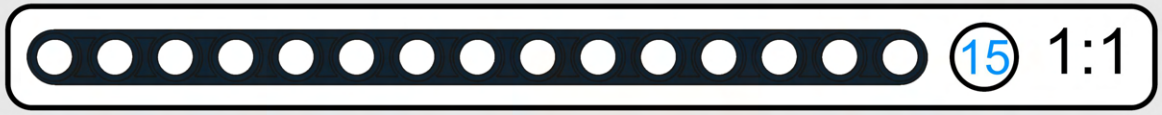

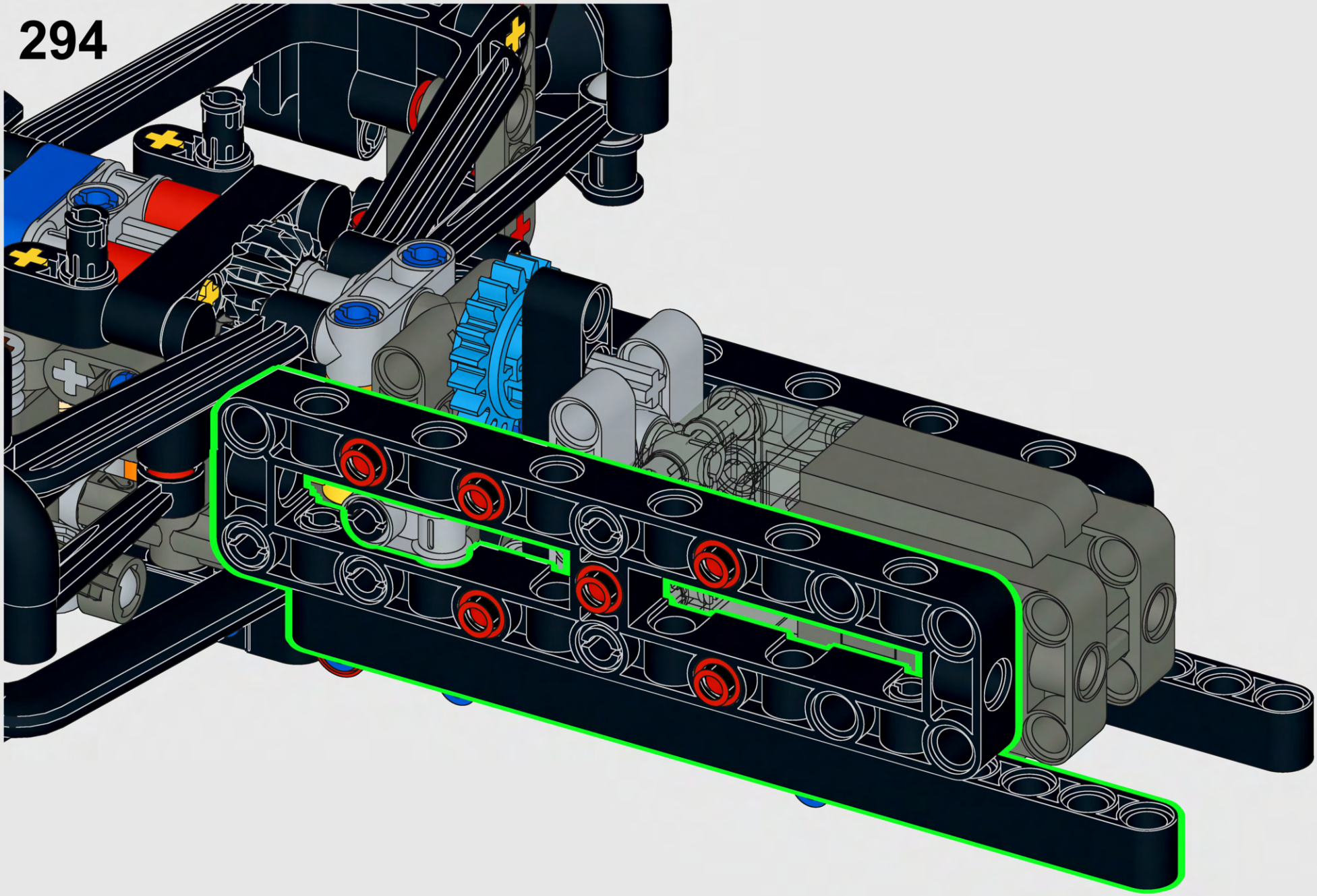

295

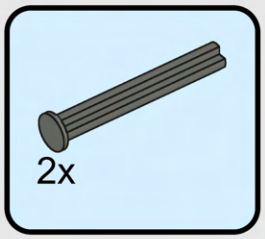

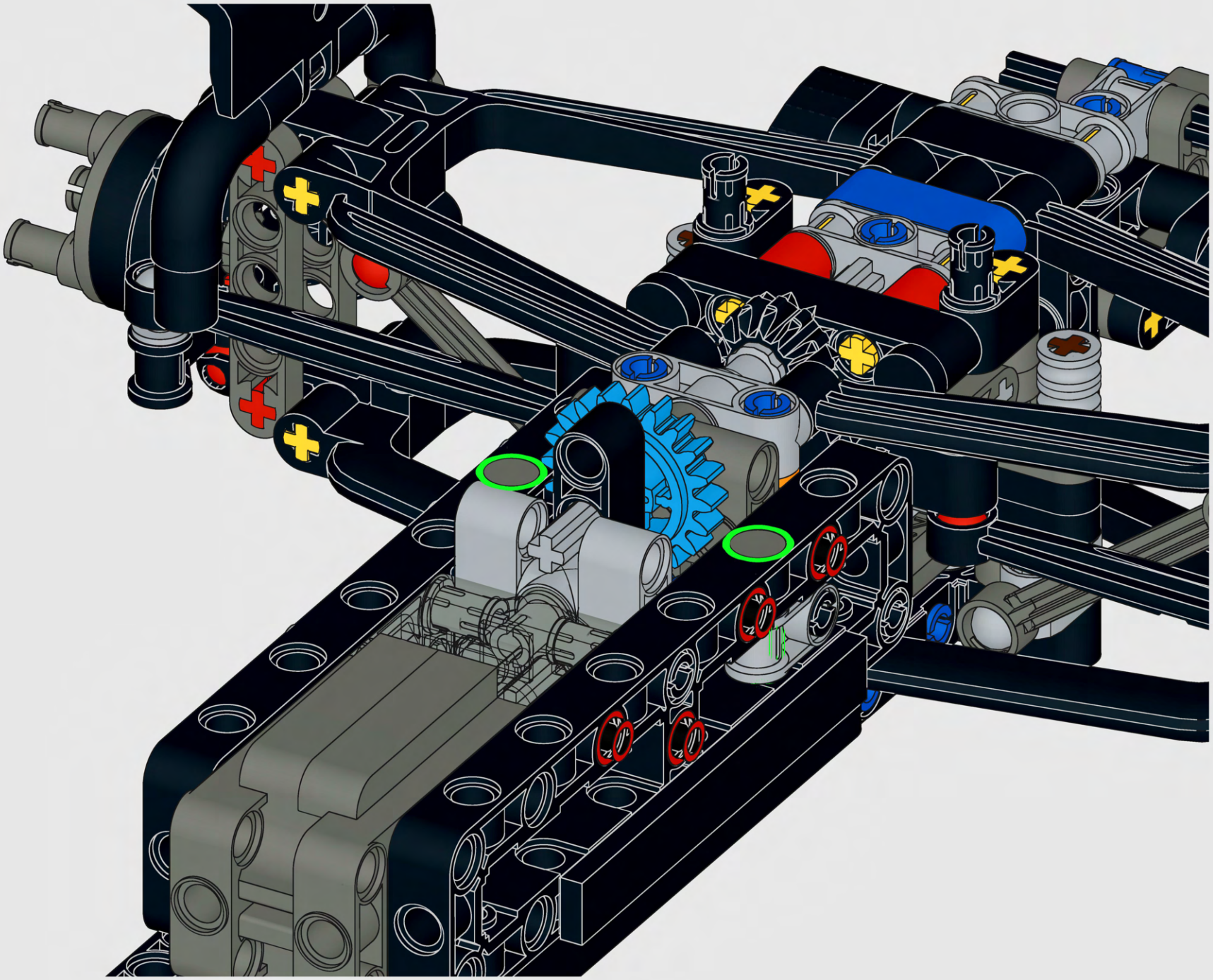

296

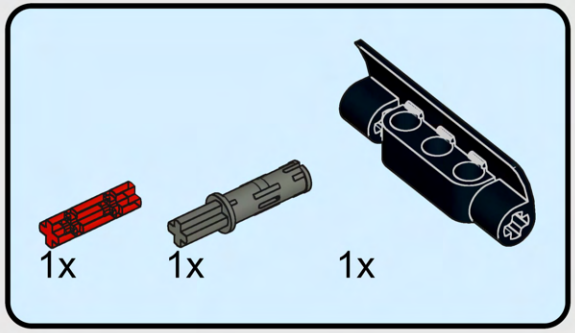

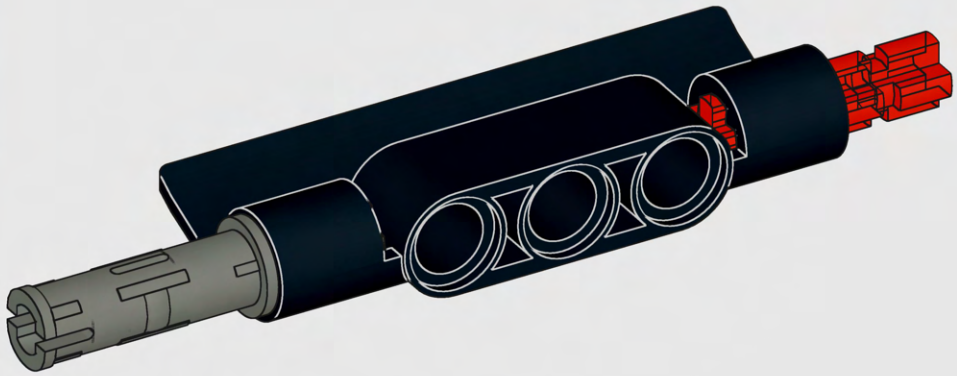

297



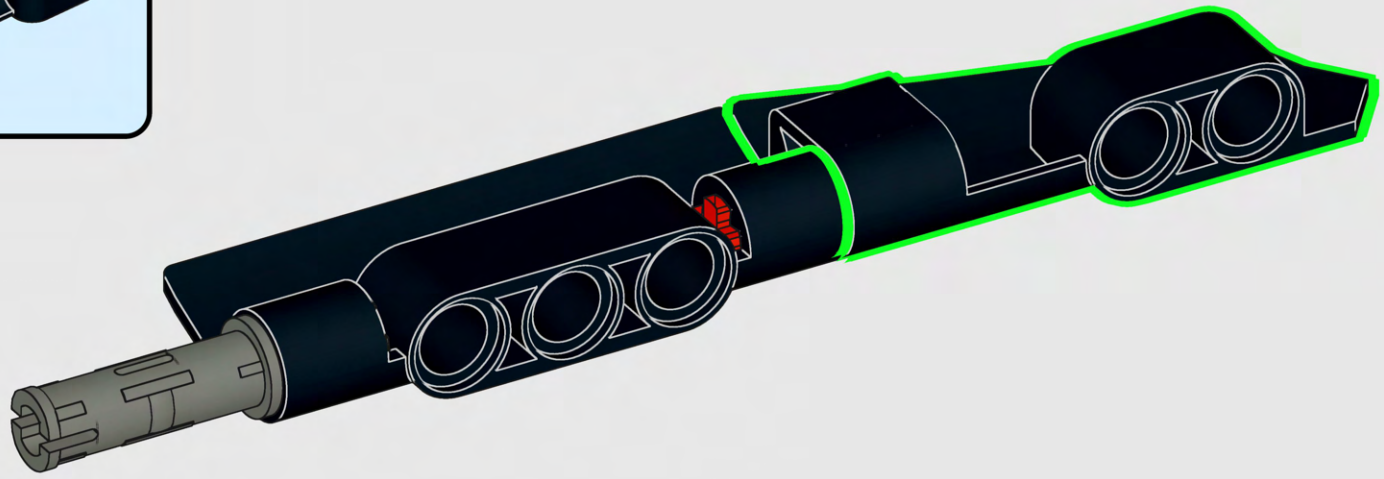

298

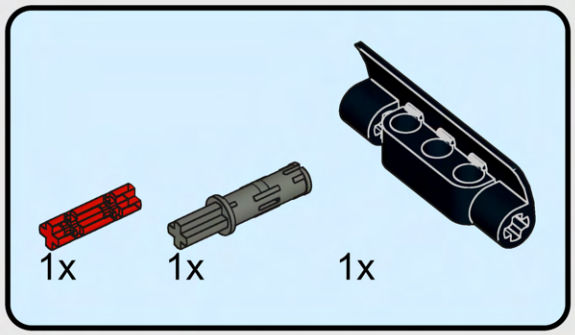

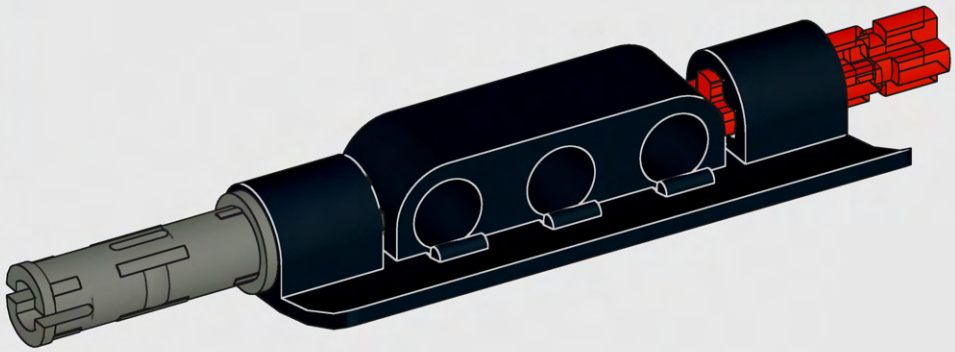

299

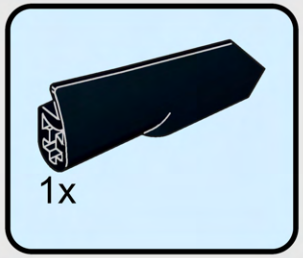

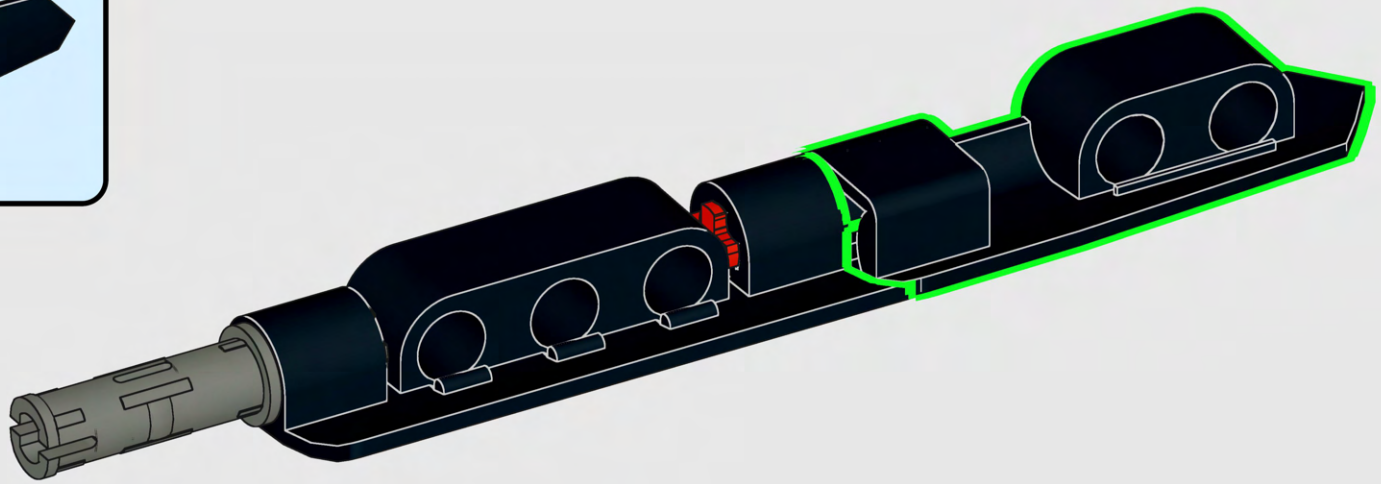

300

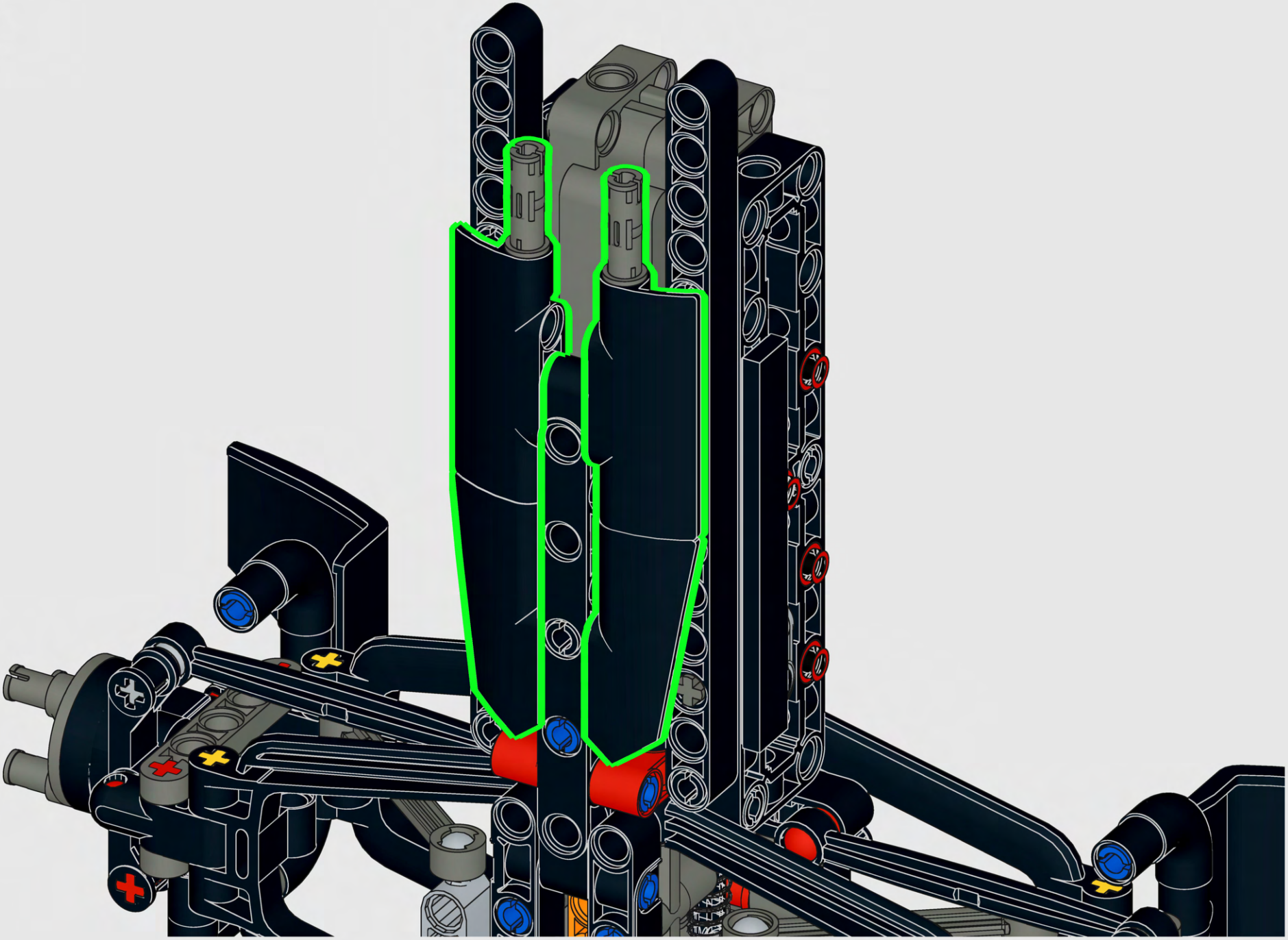

301

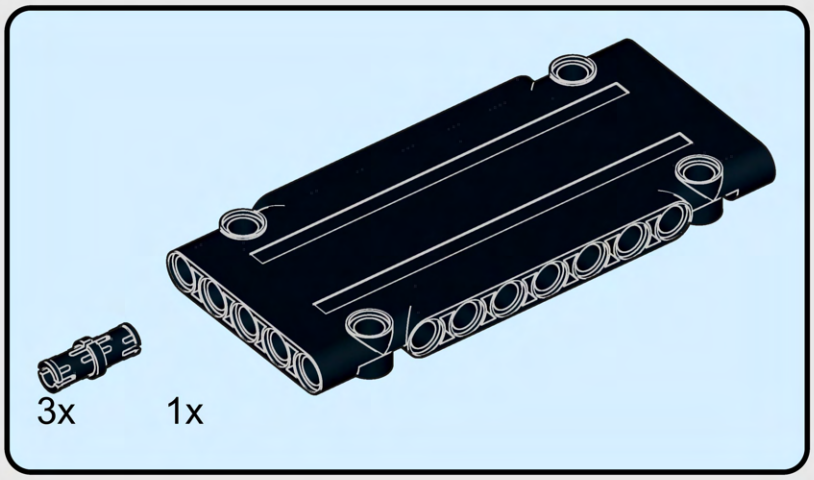

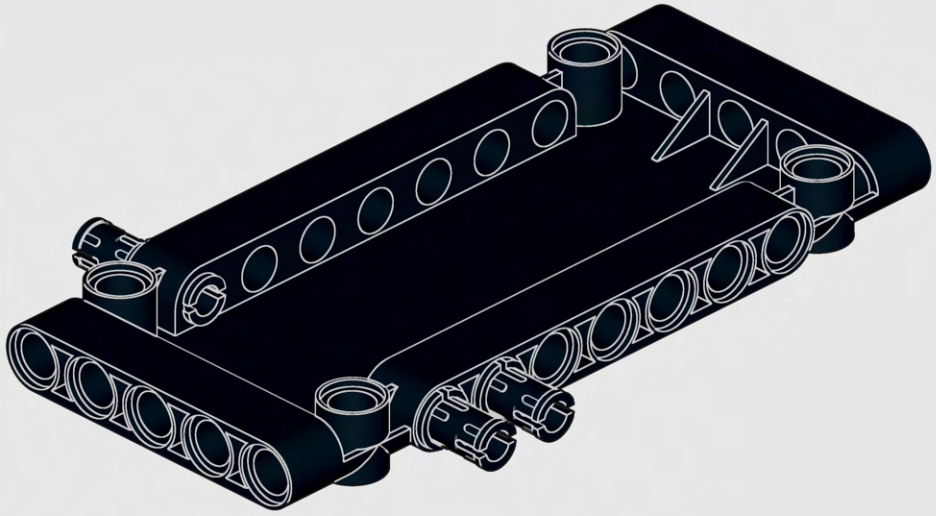

302

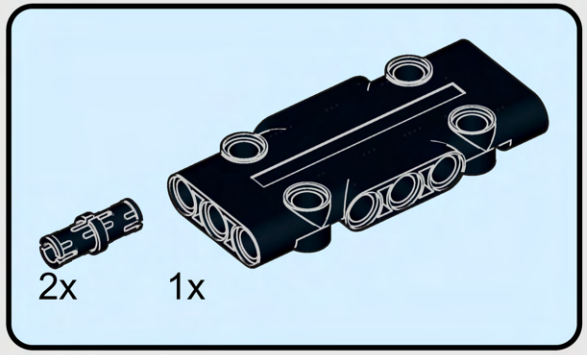

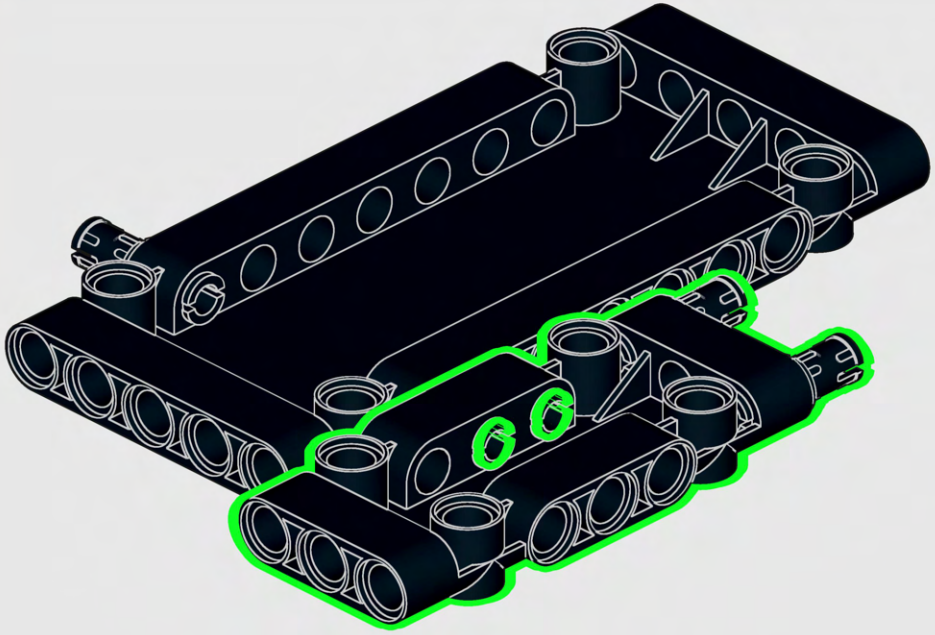

303



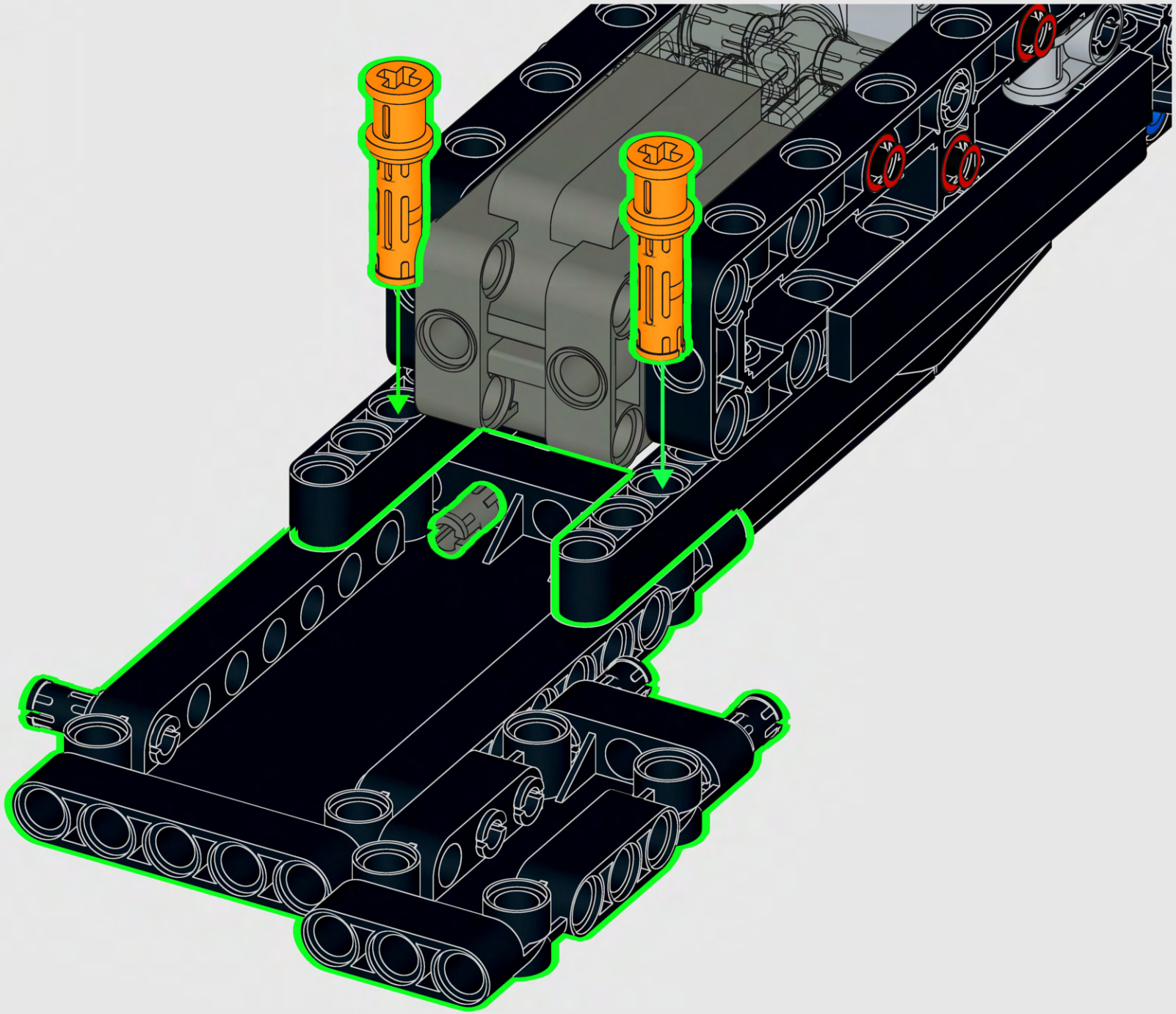

304

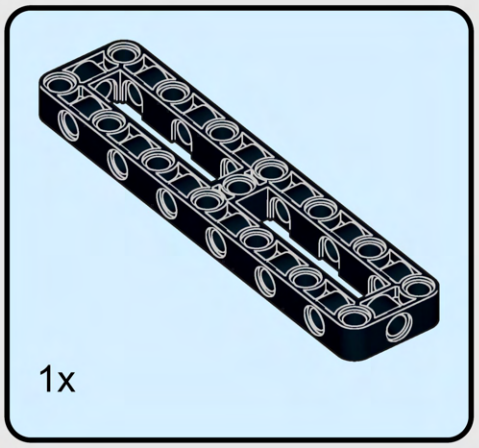

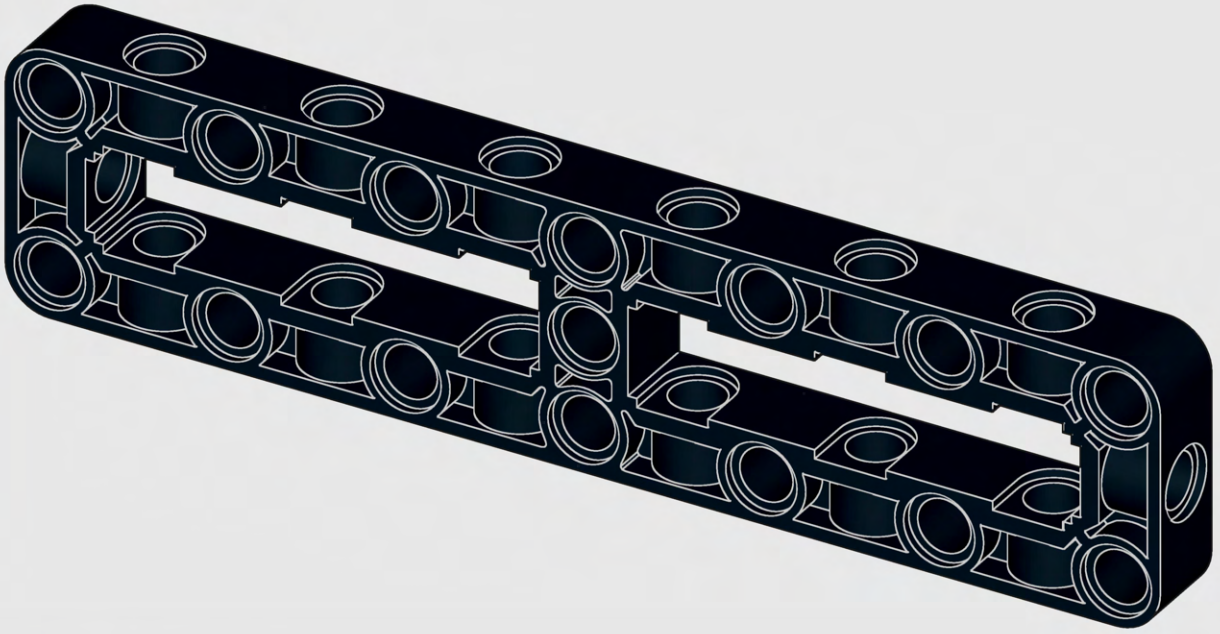

305



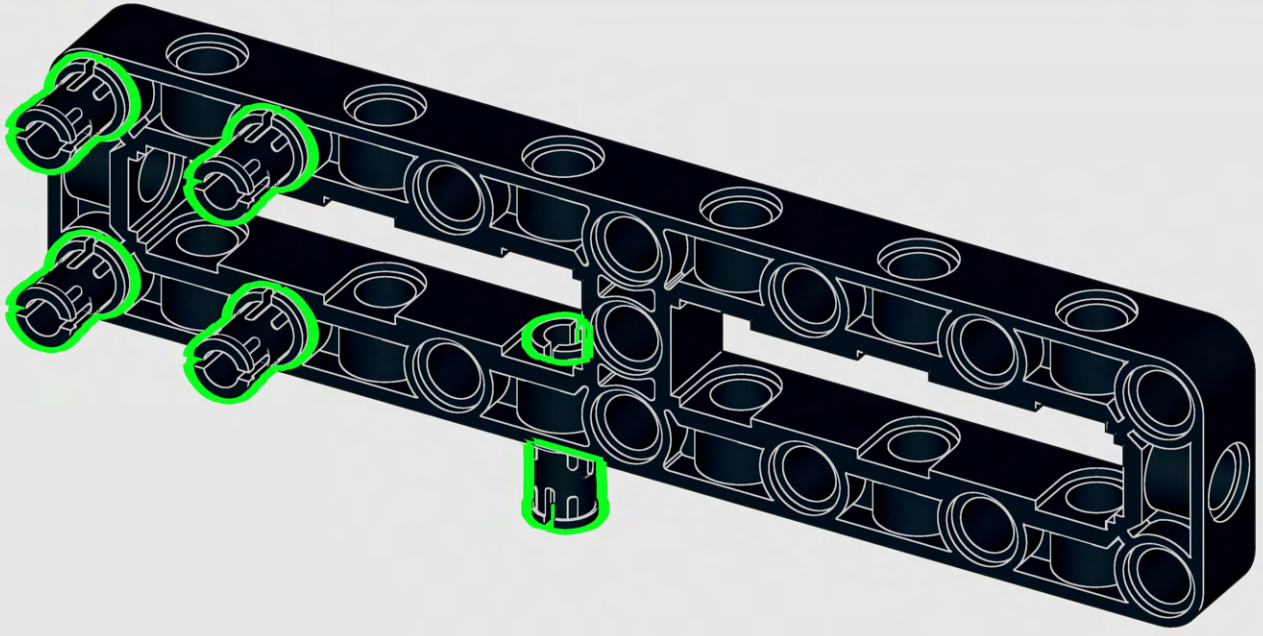

306



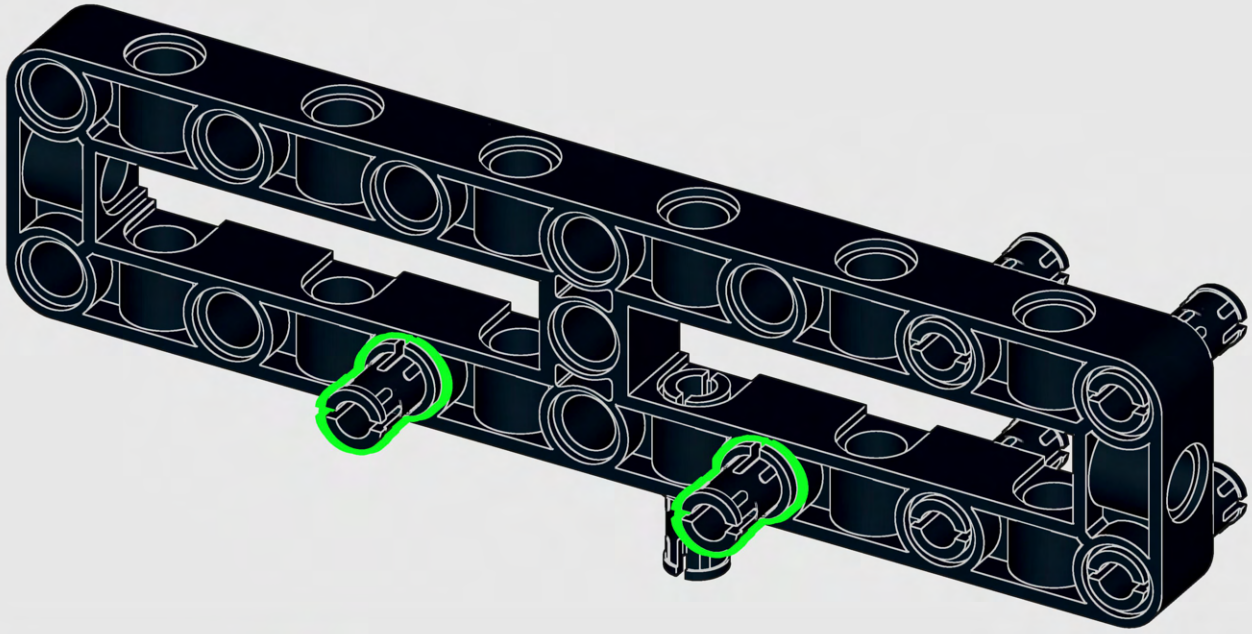

307

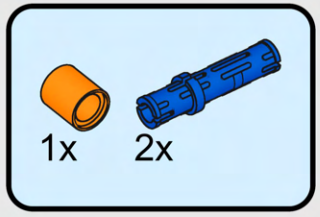

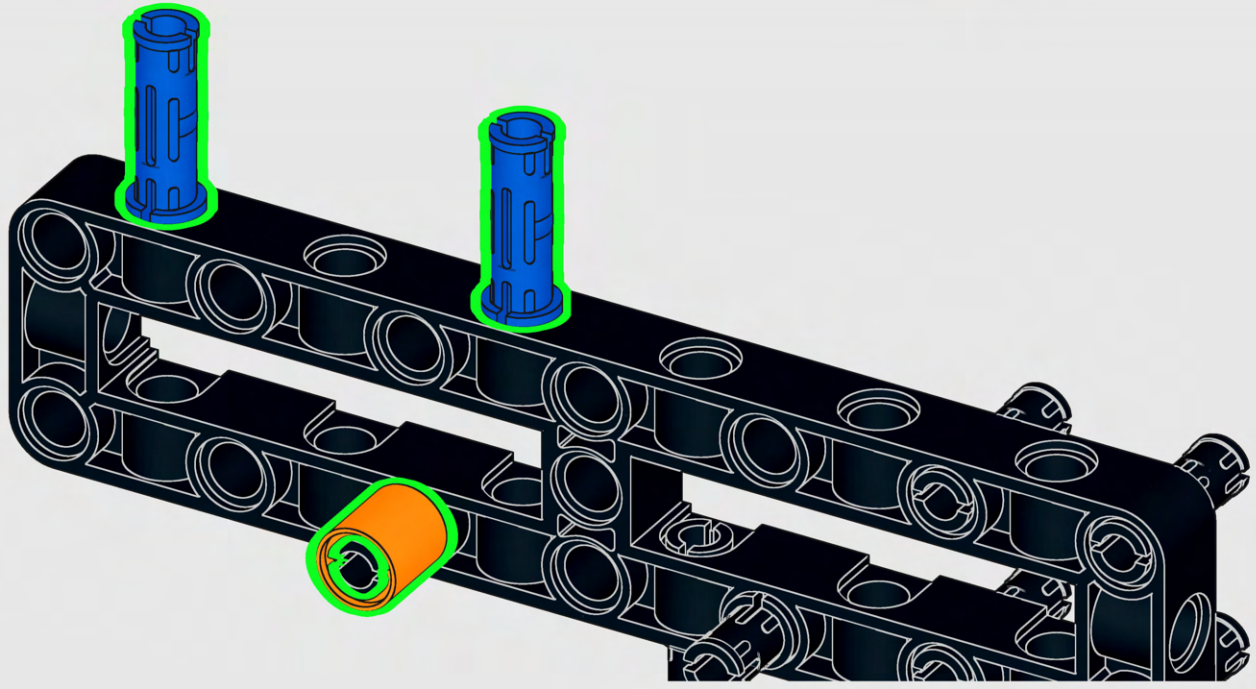

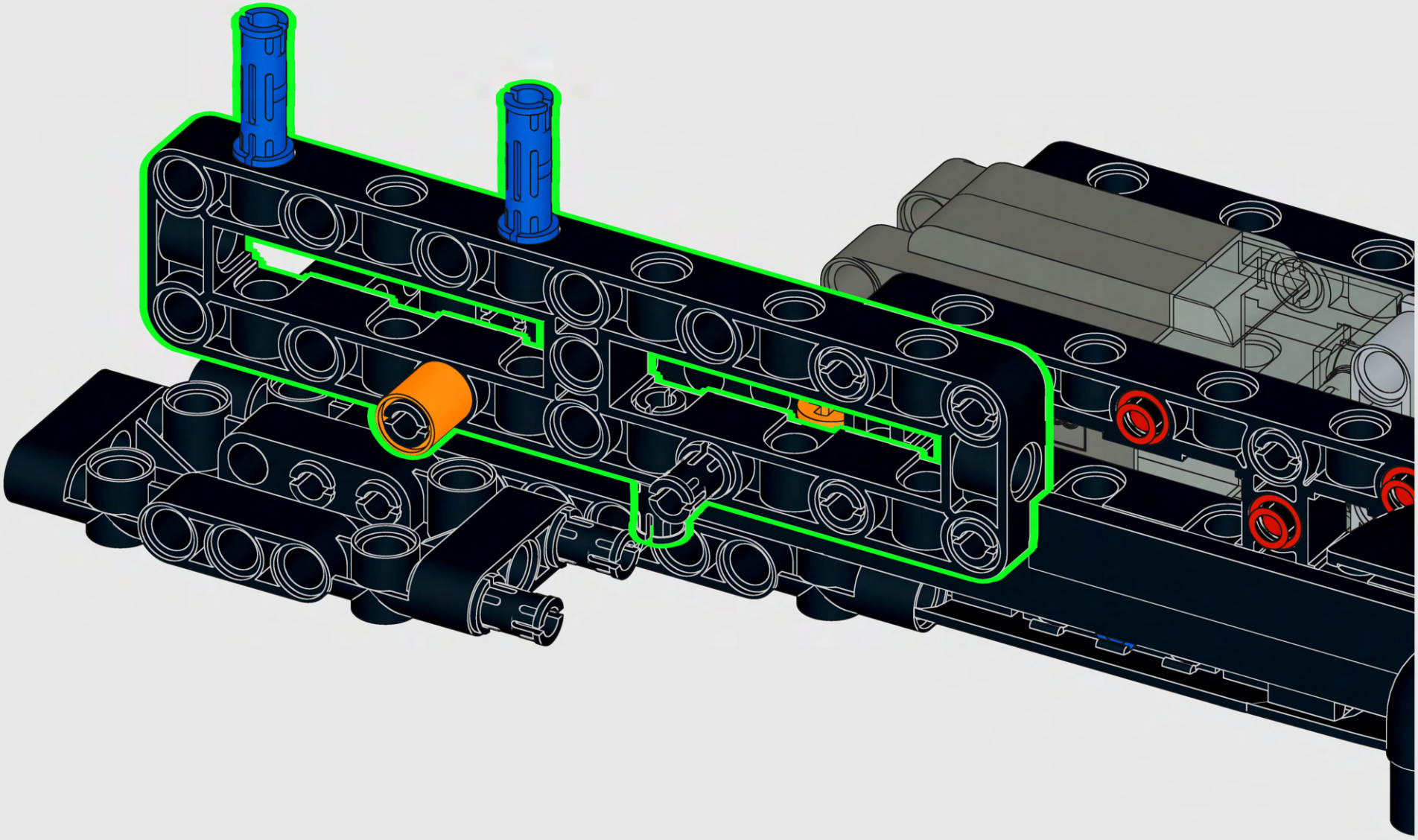

309

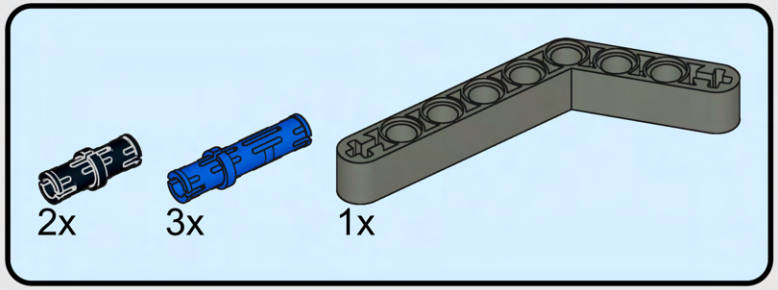

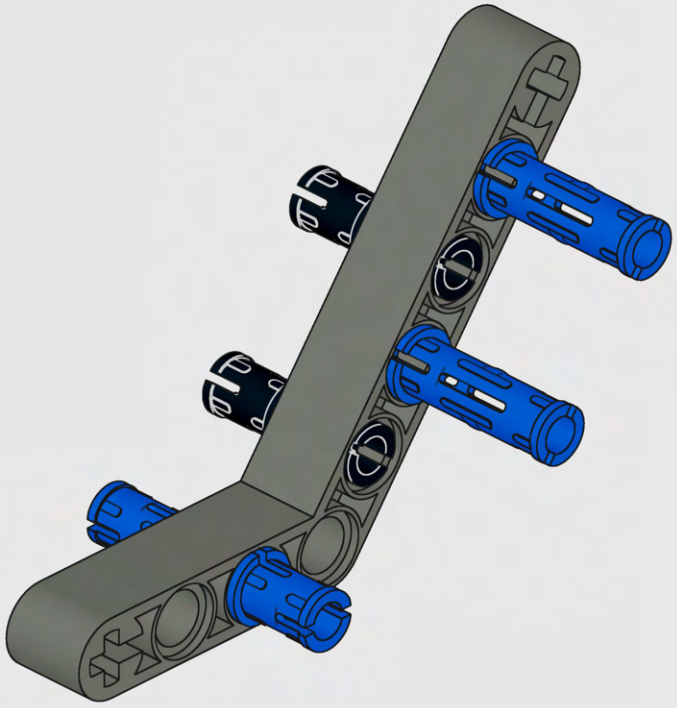

310

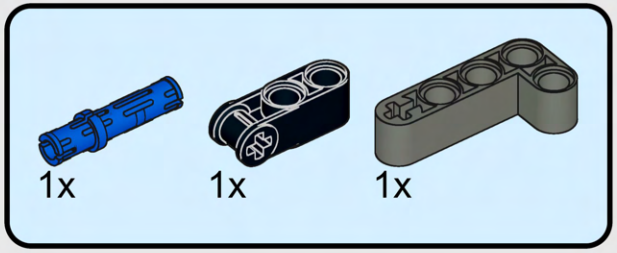

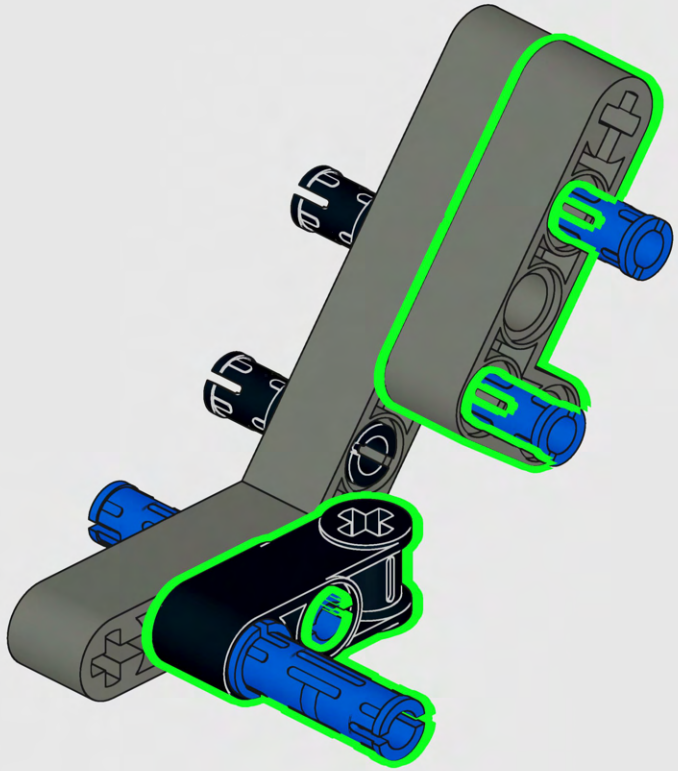

311

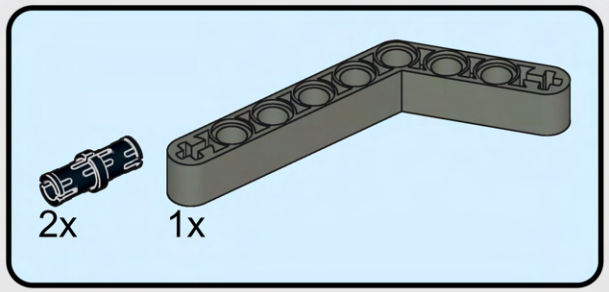

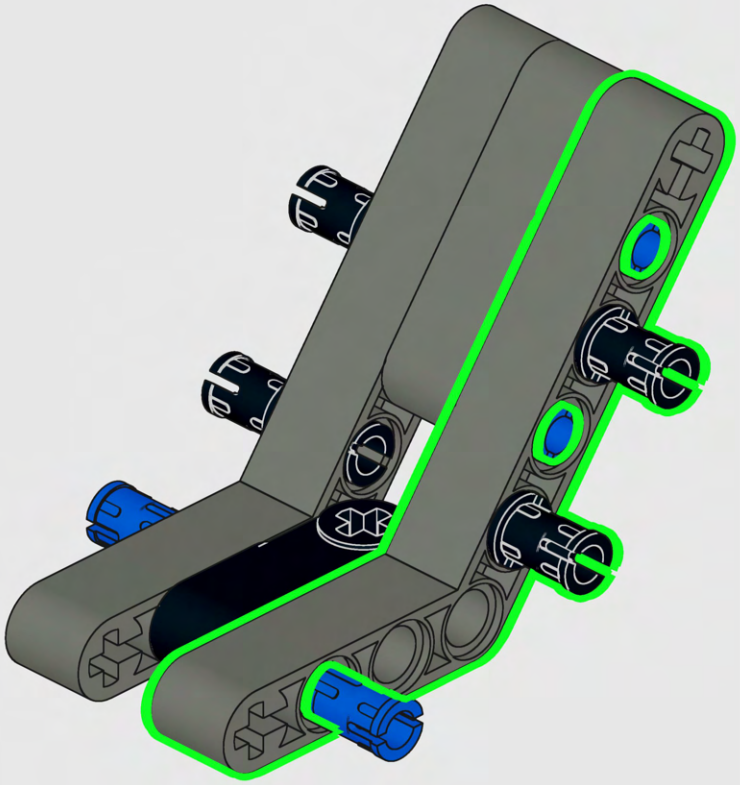

312

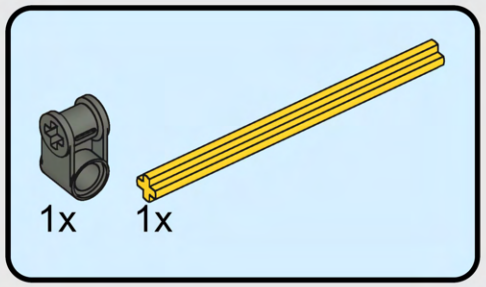

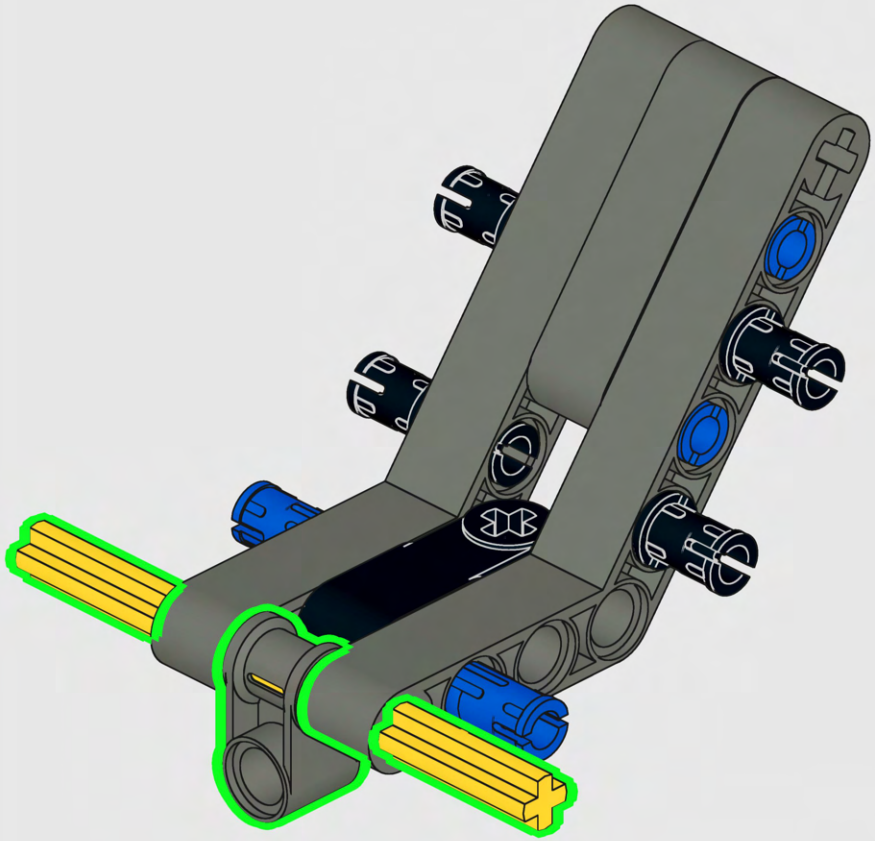



313

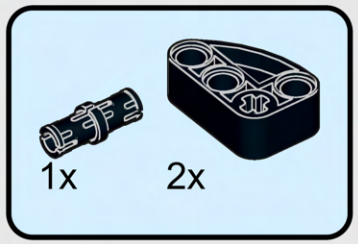

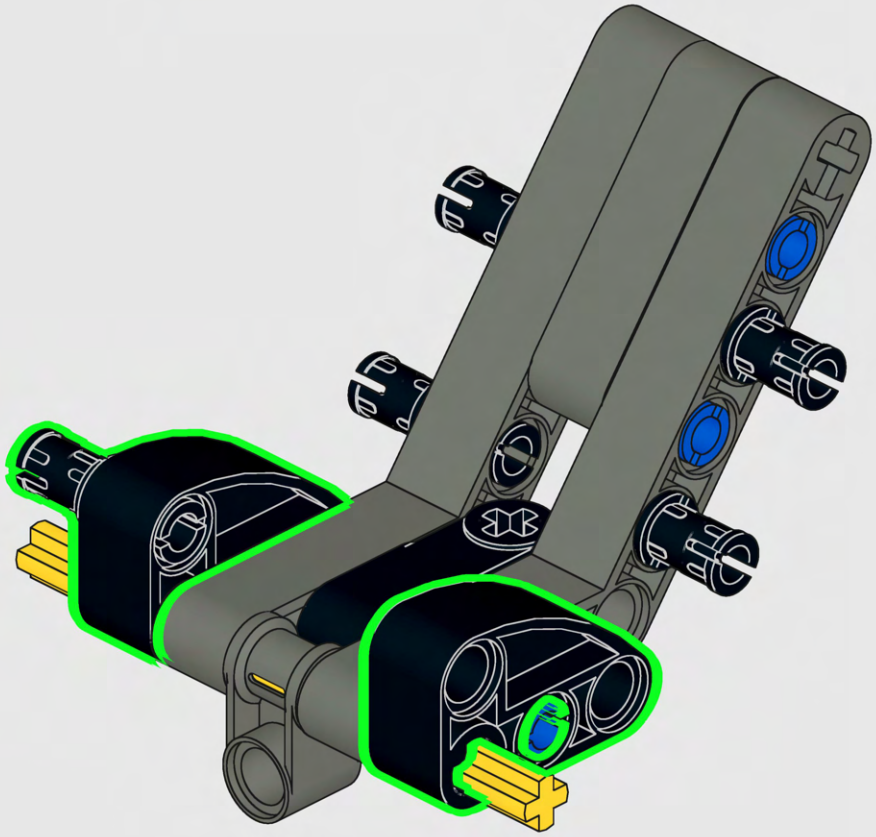

314



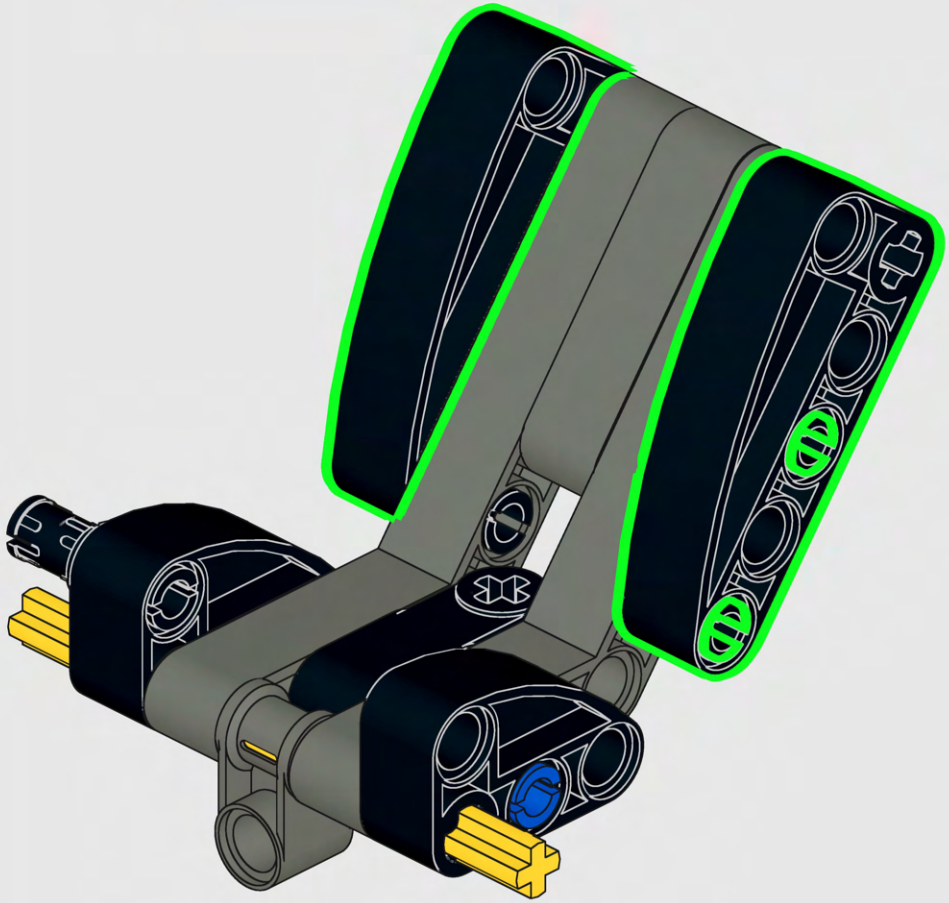

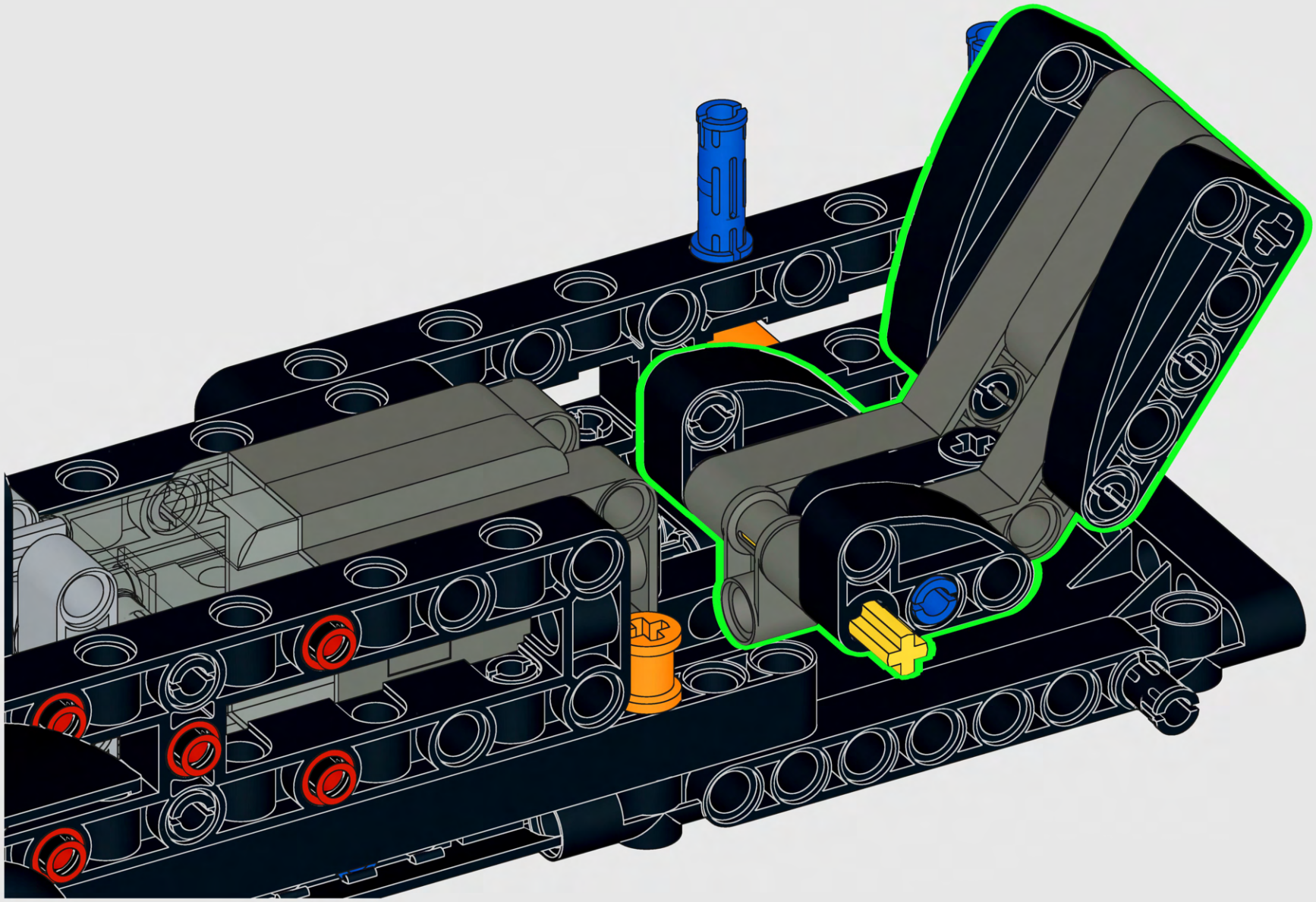

316

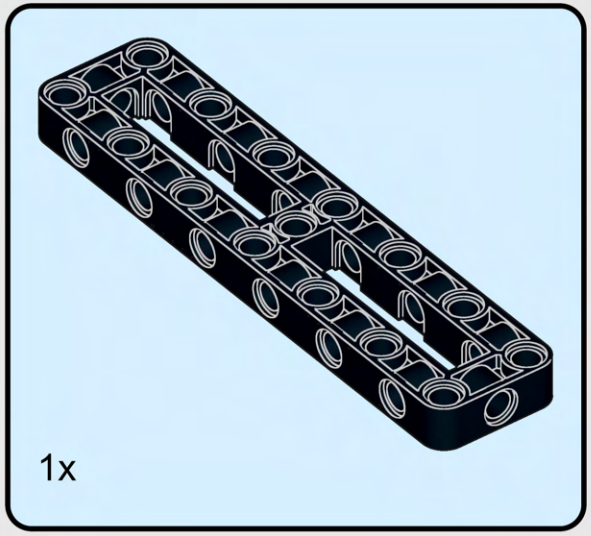

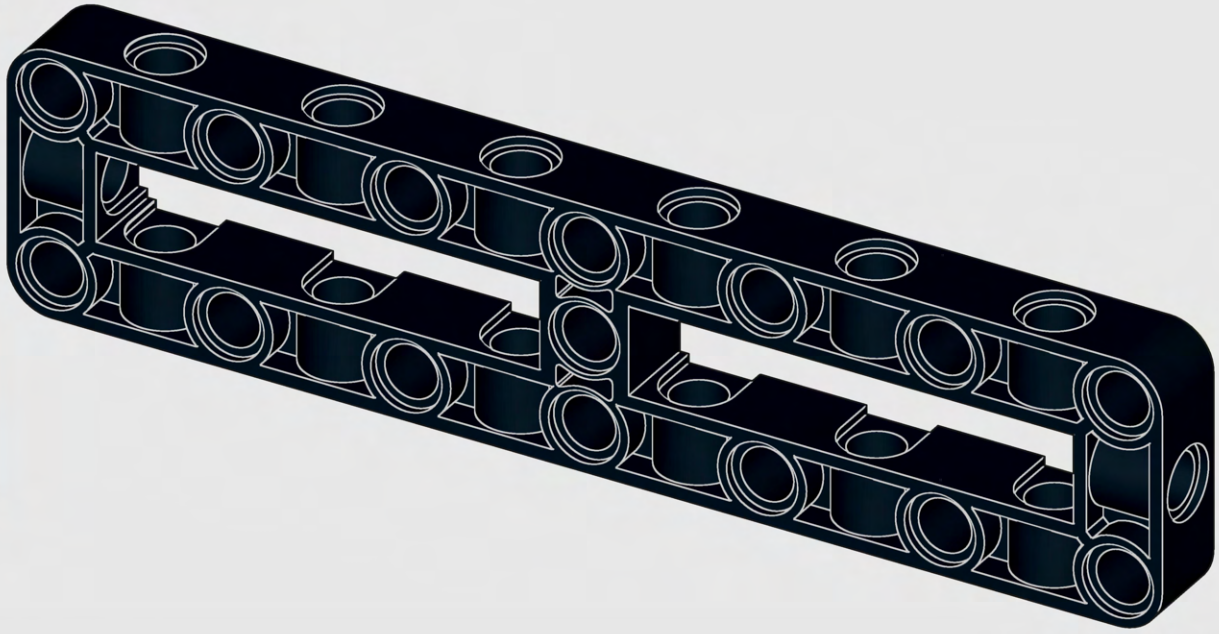

317

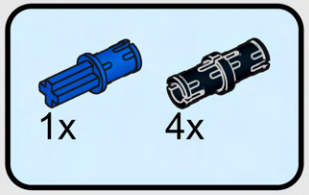

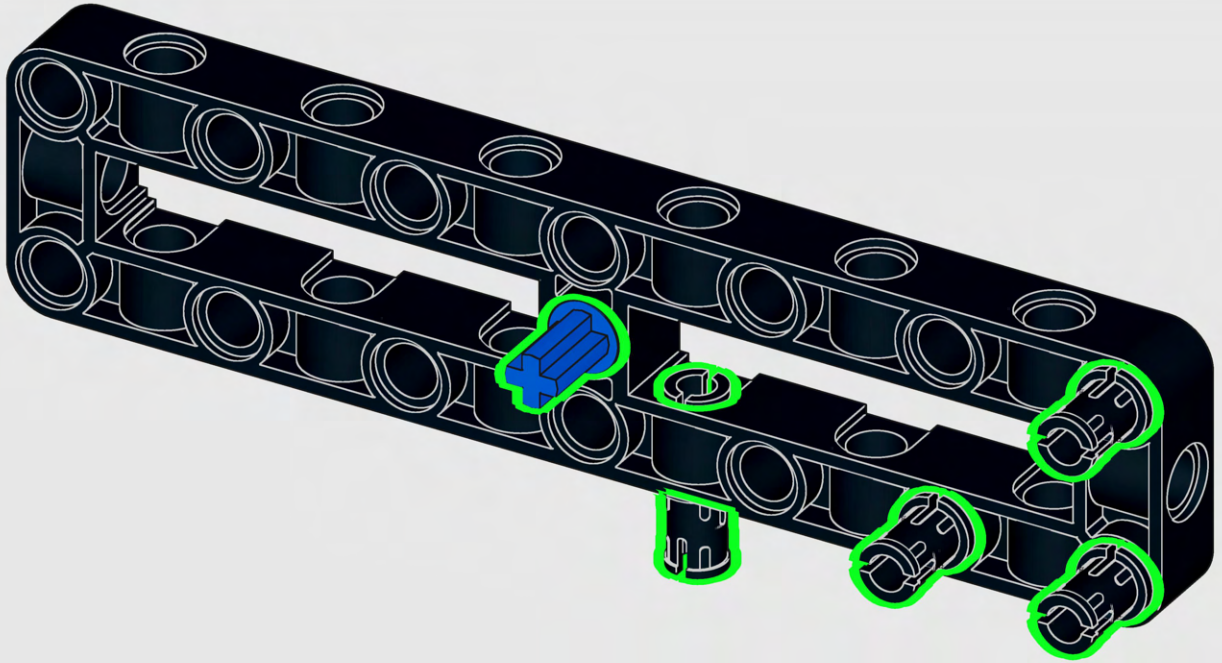

318

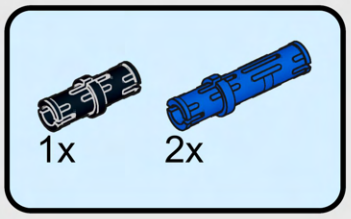

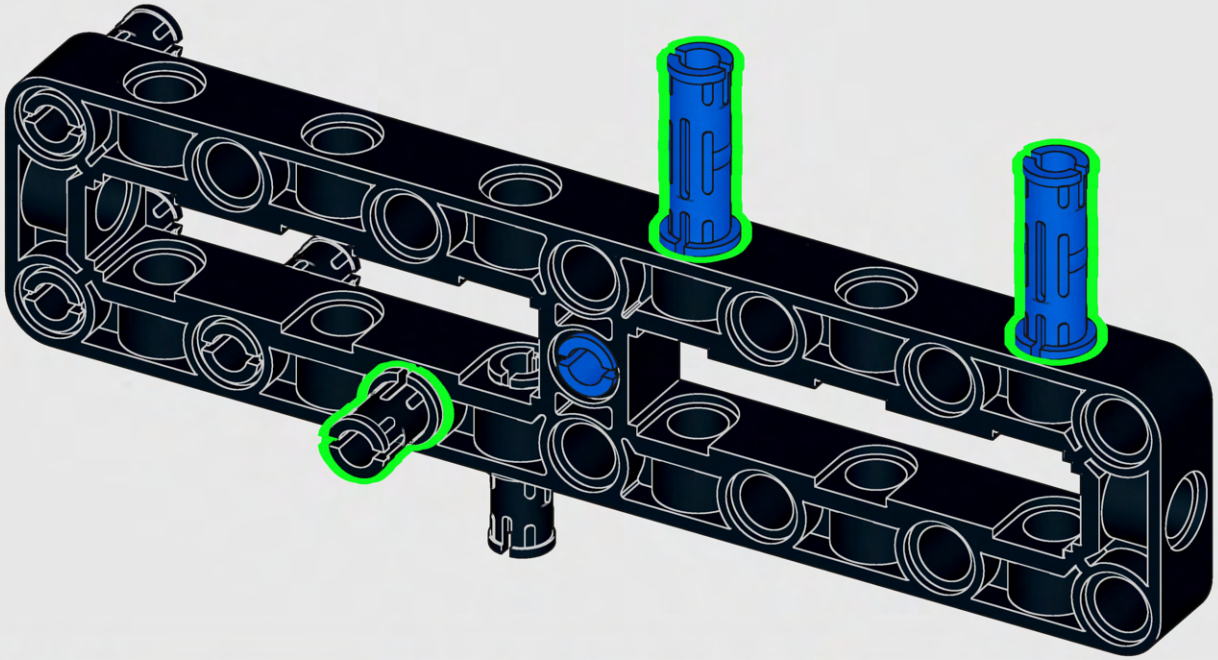

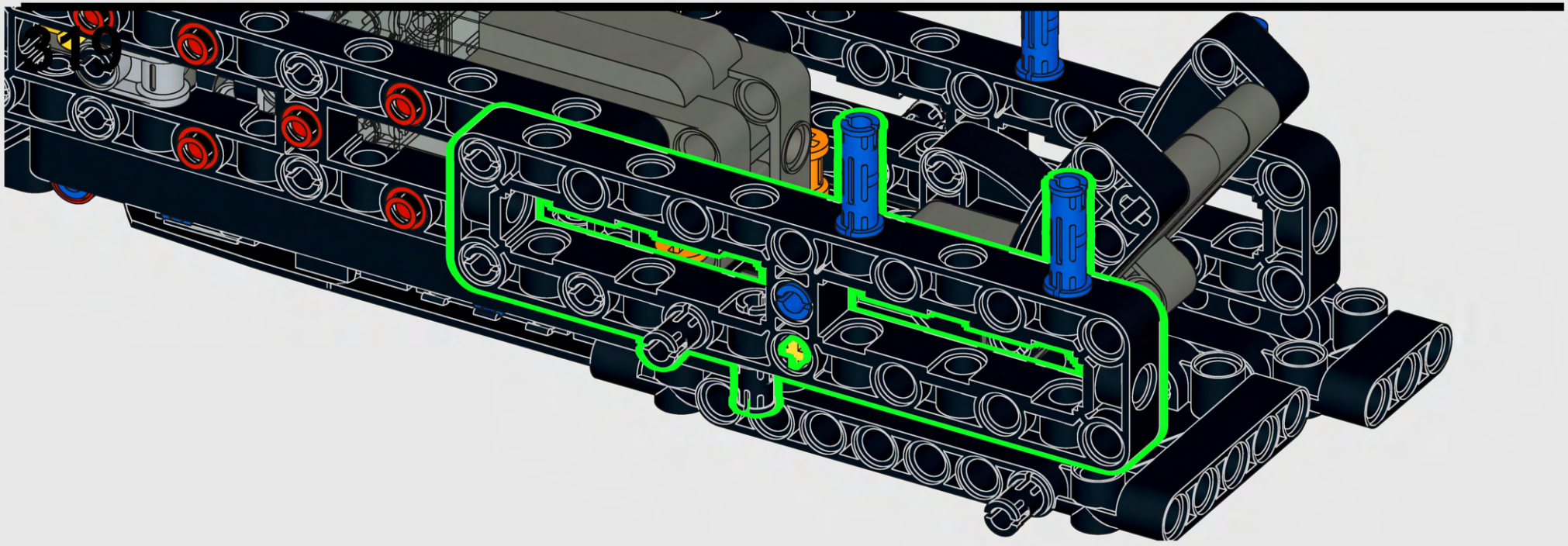

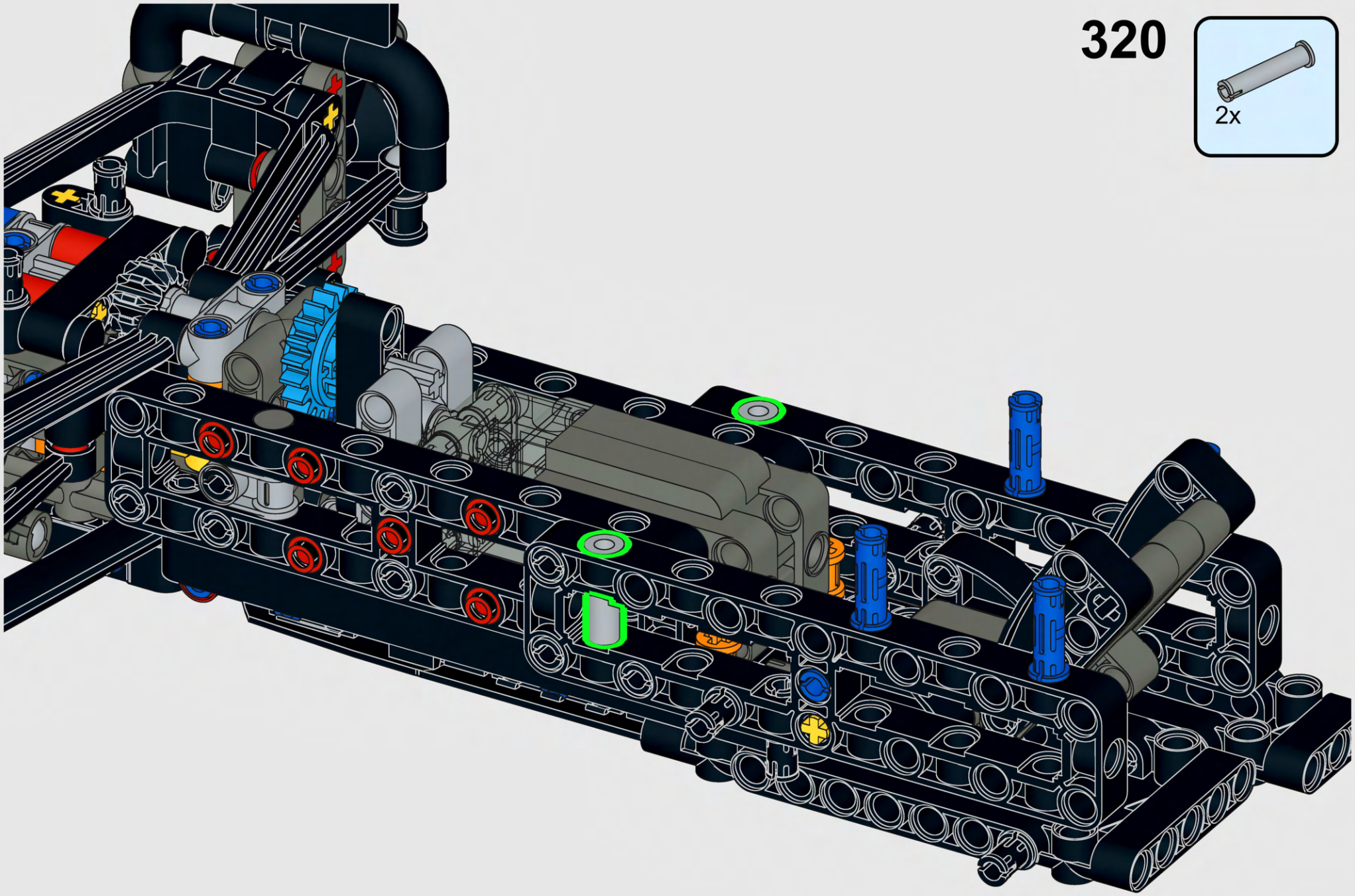
320
2x

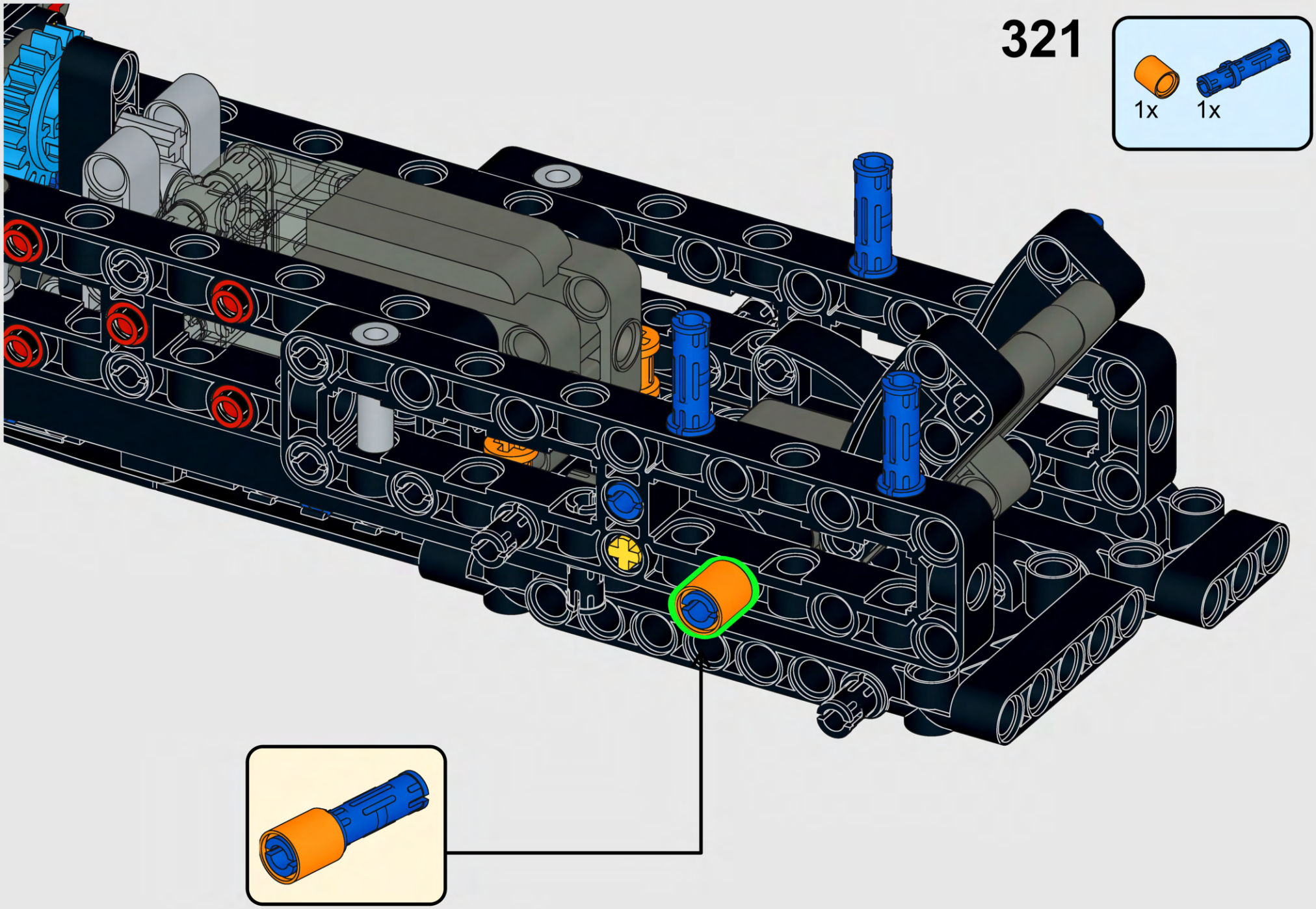
321
1x
1x

322

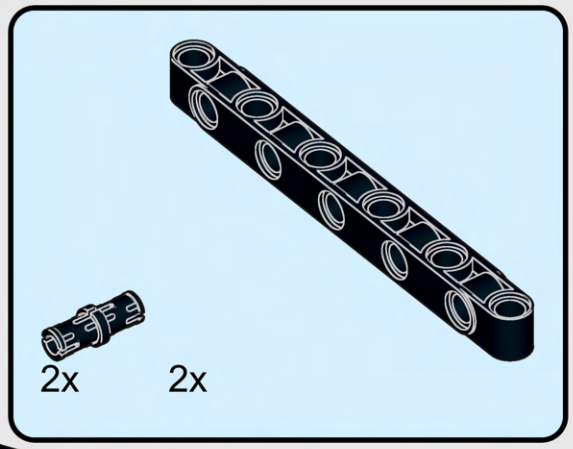

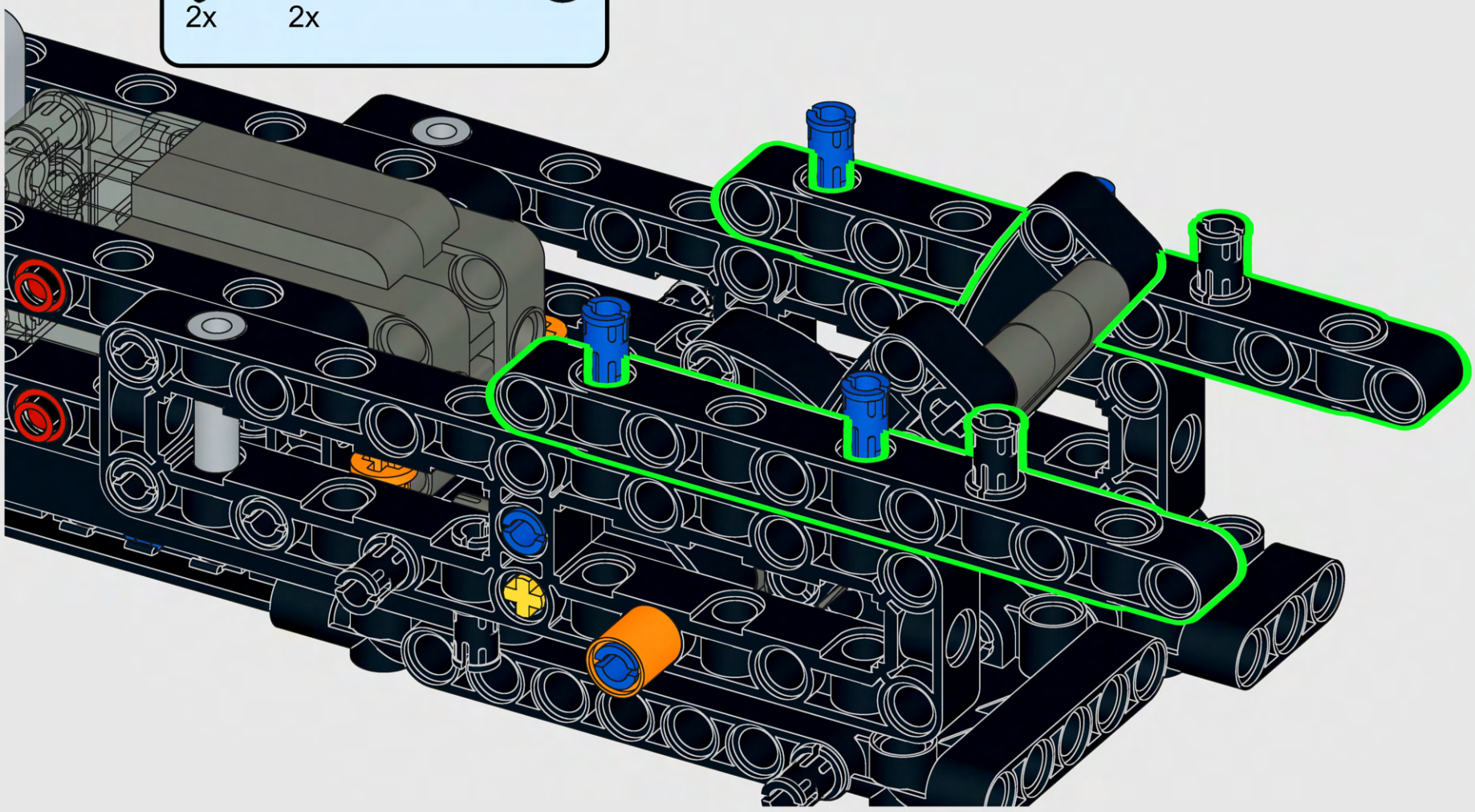

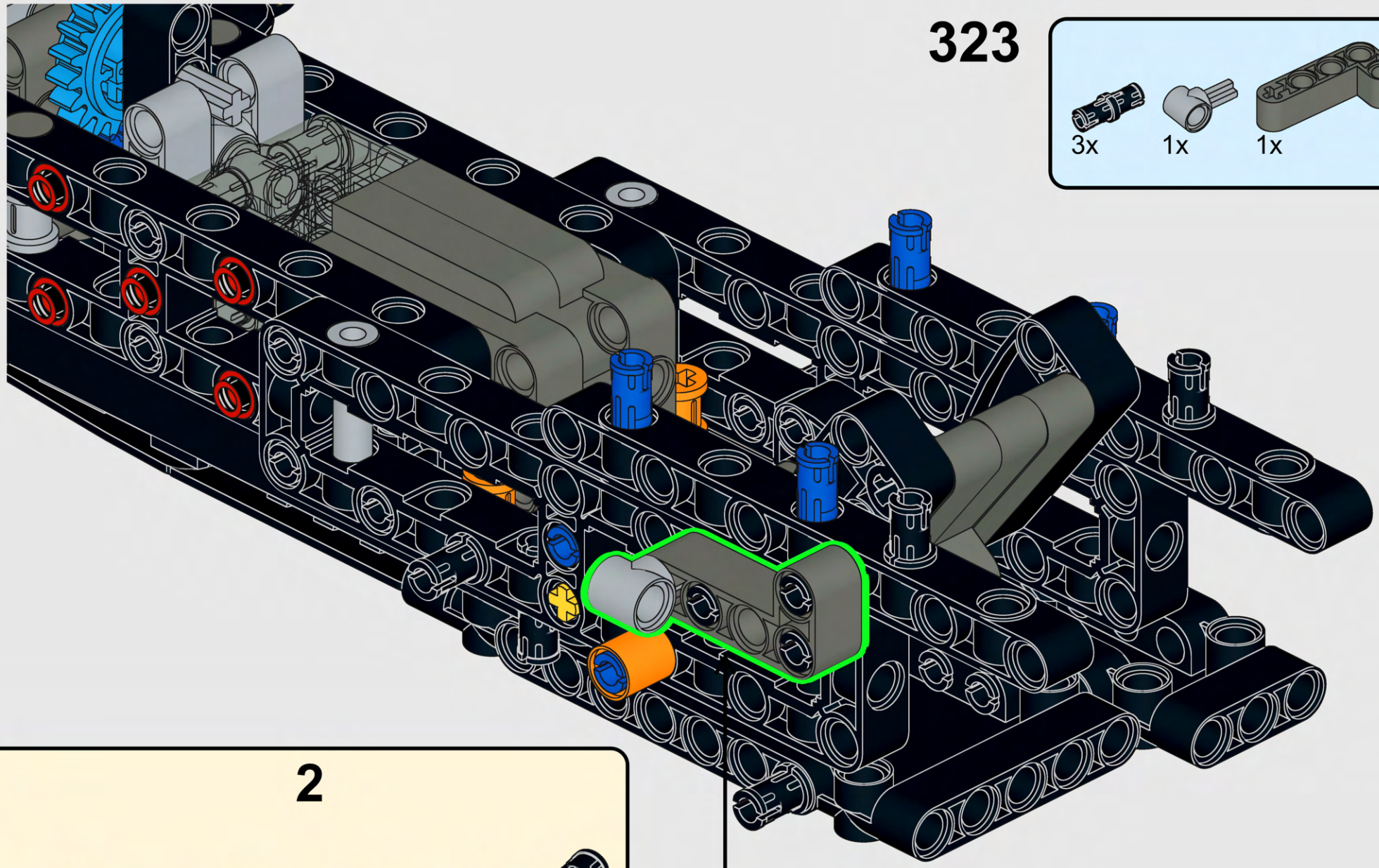

323

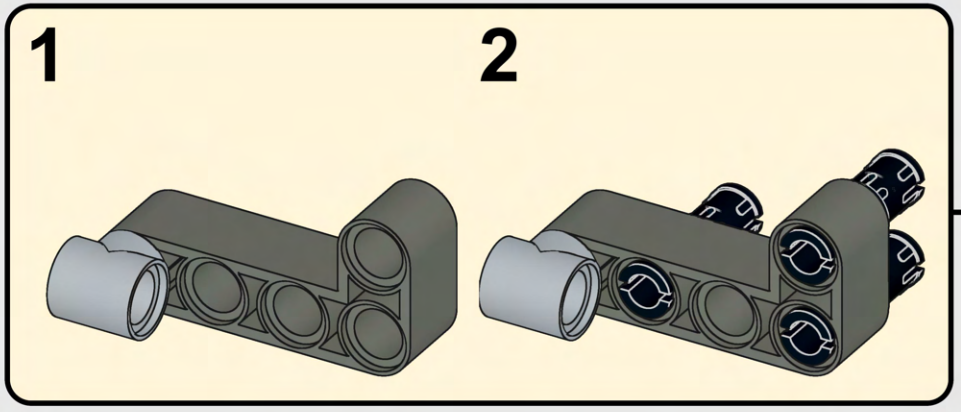

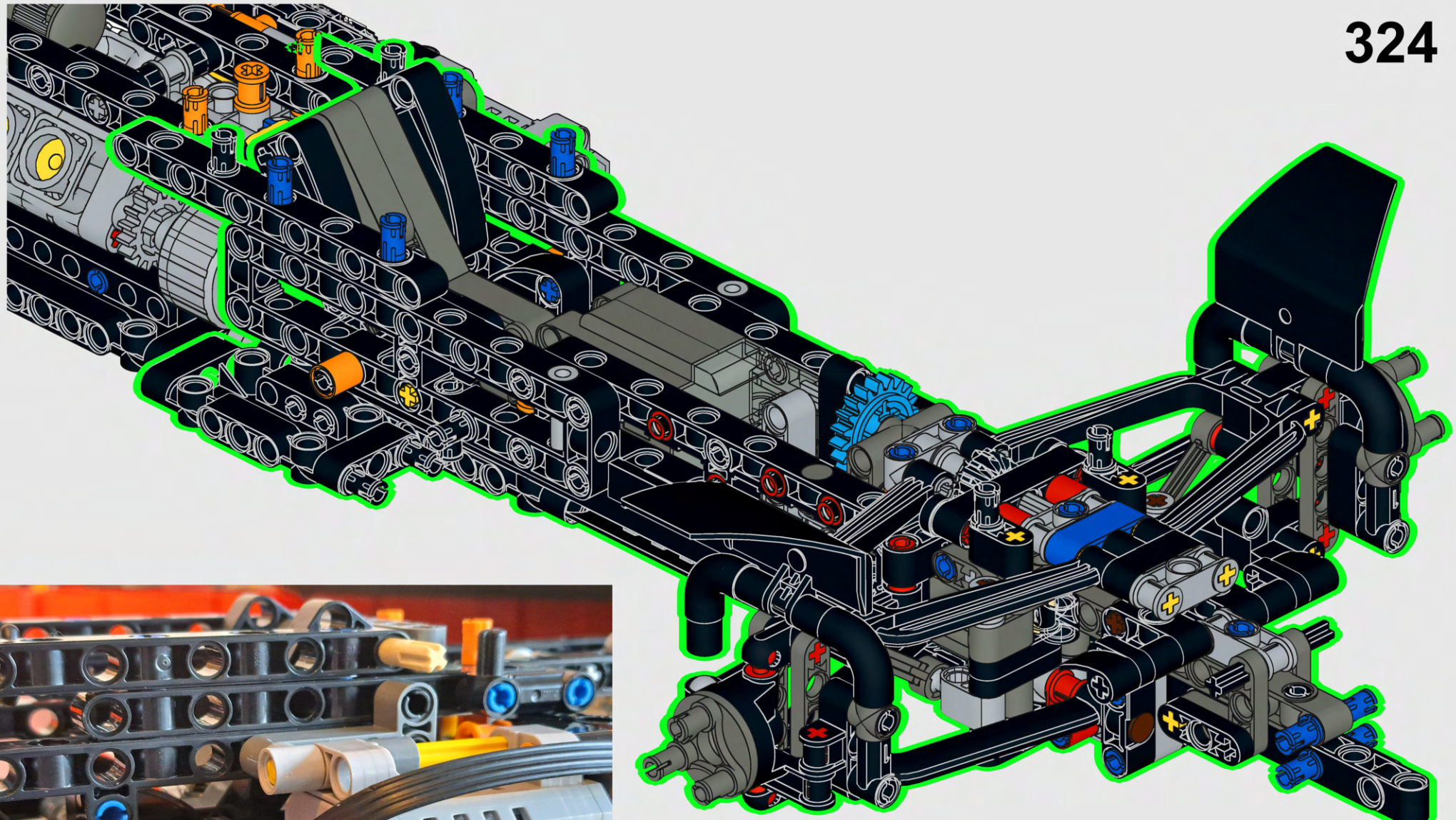

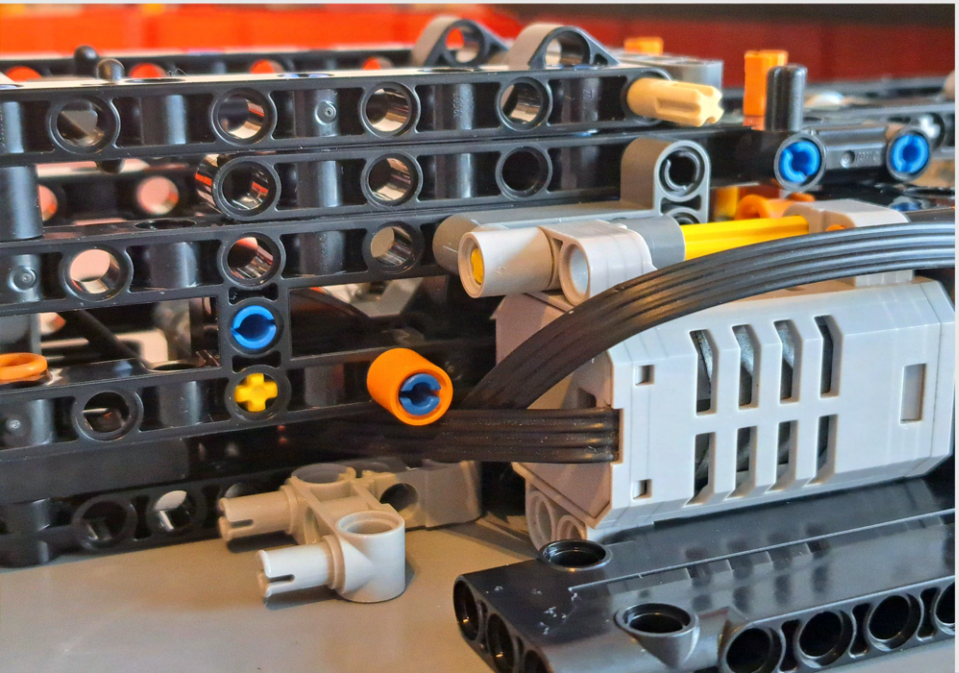

325

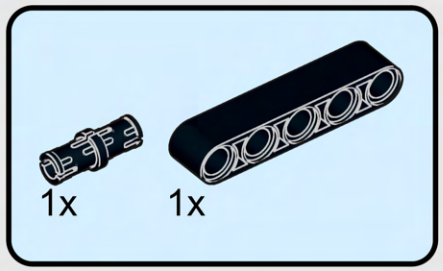

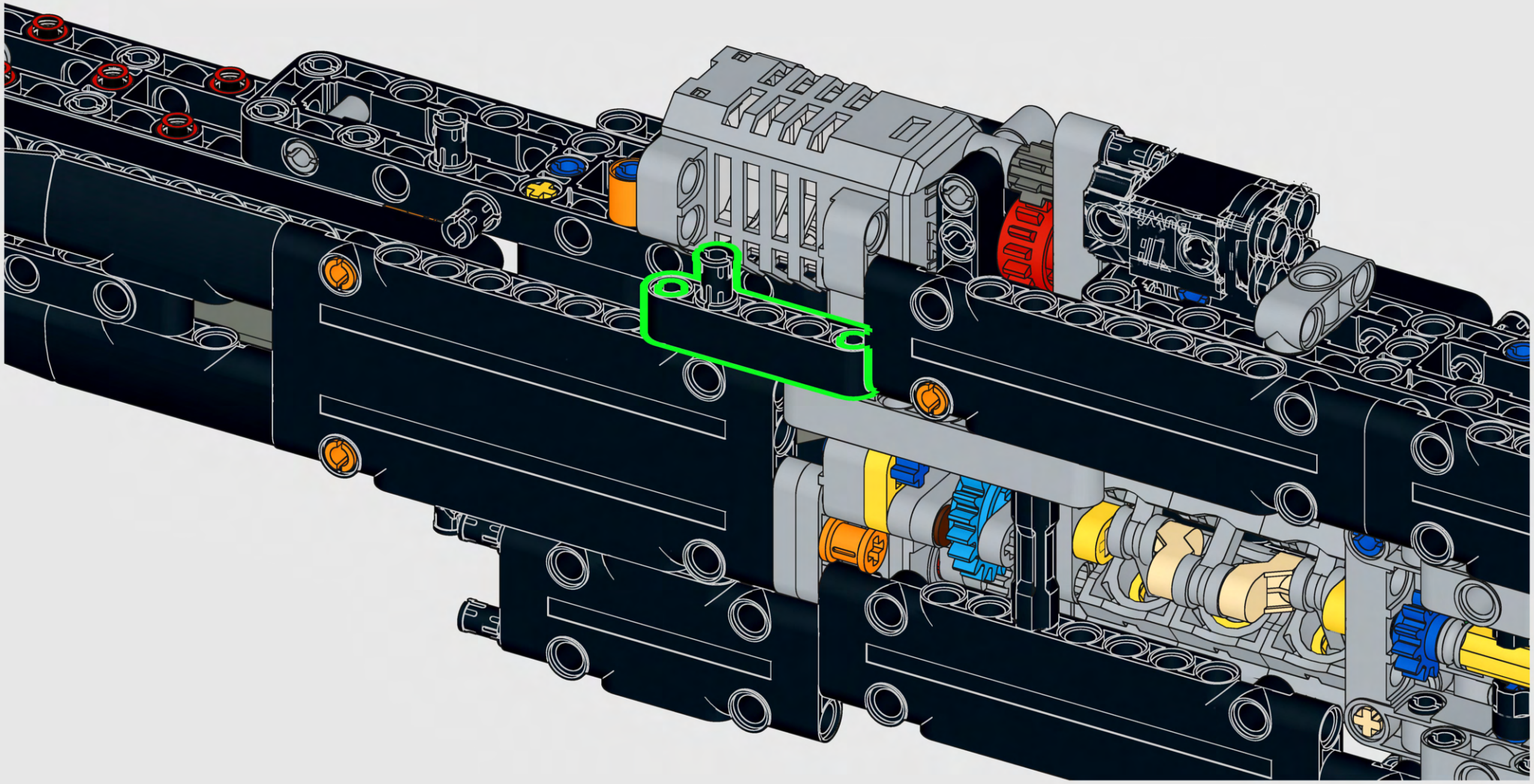

326

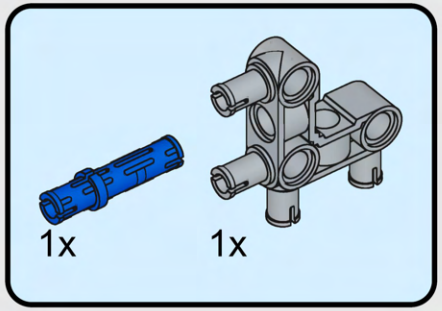

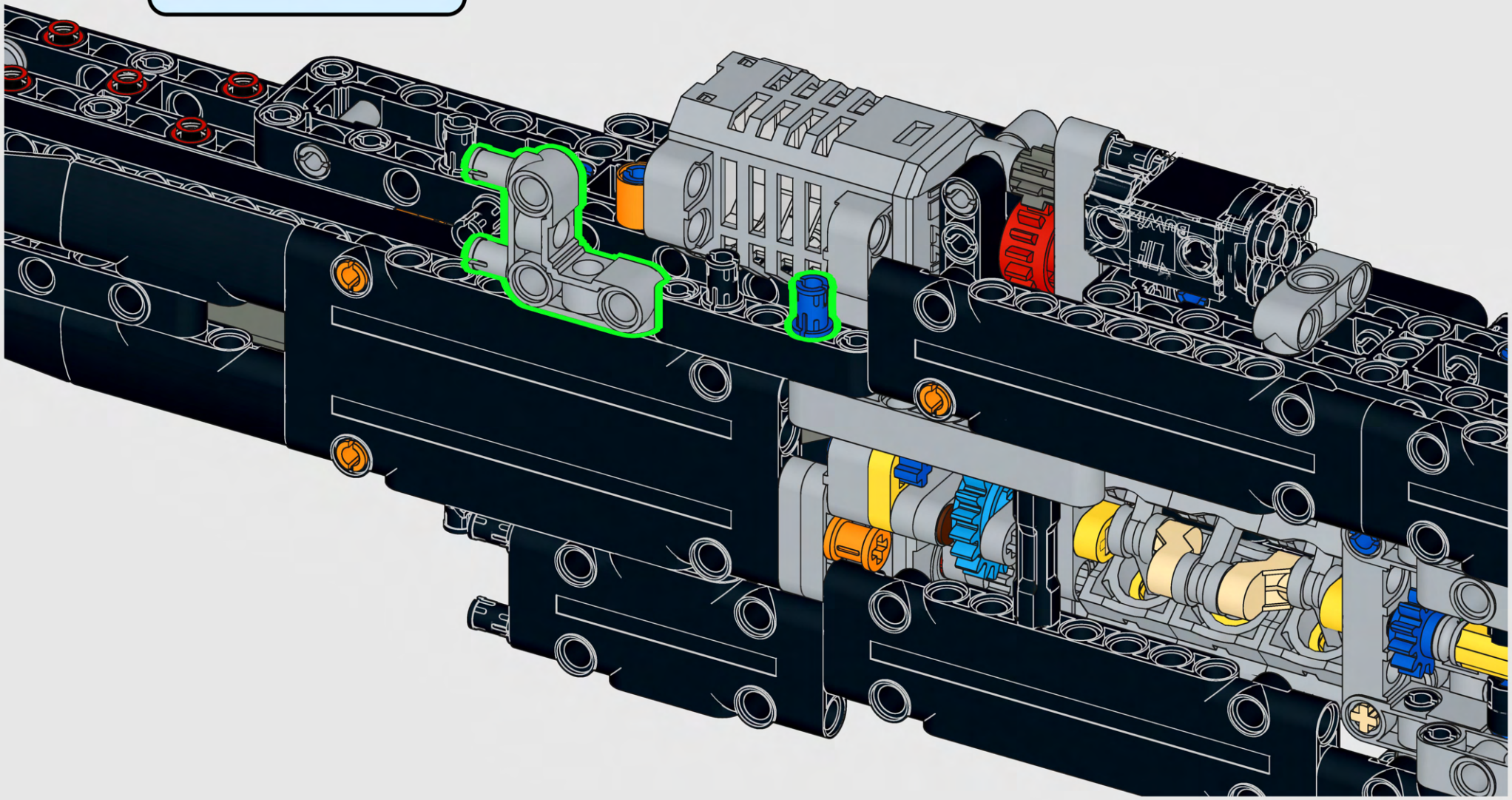

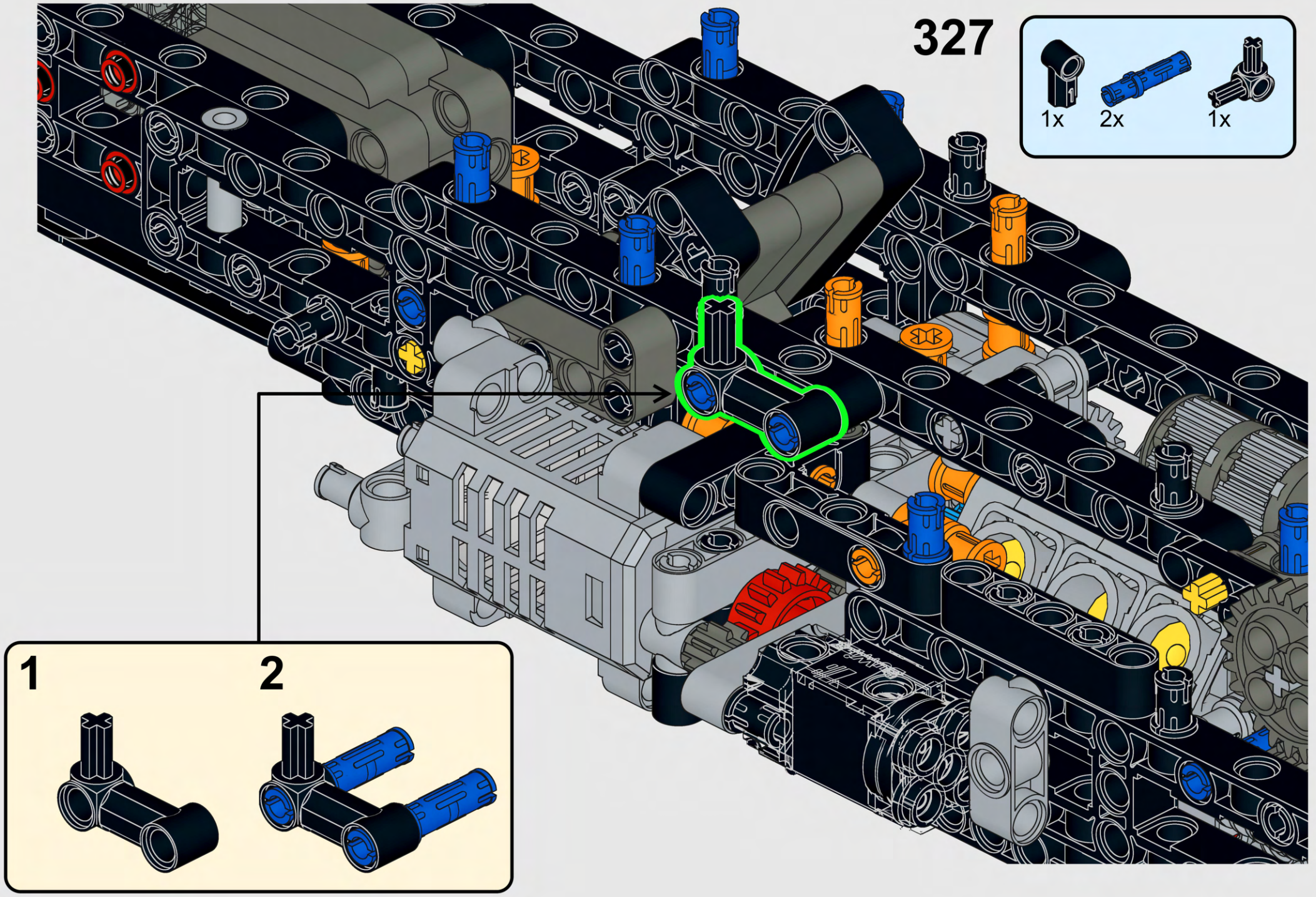
327
1x
2x
1x
1
2

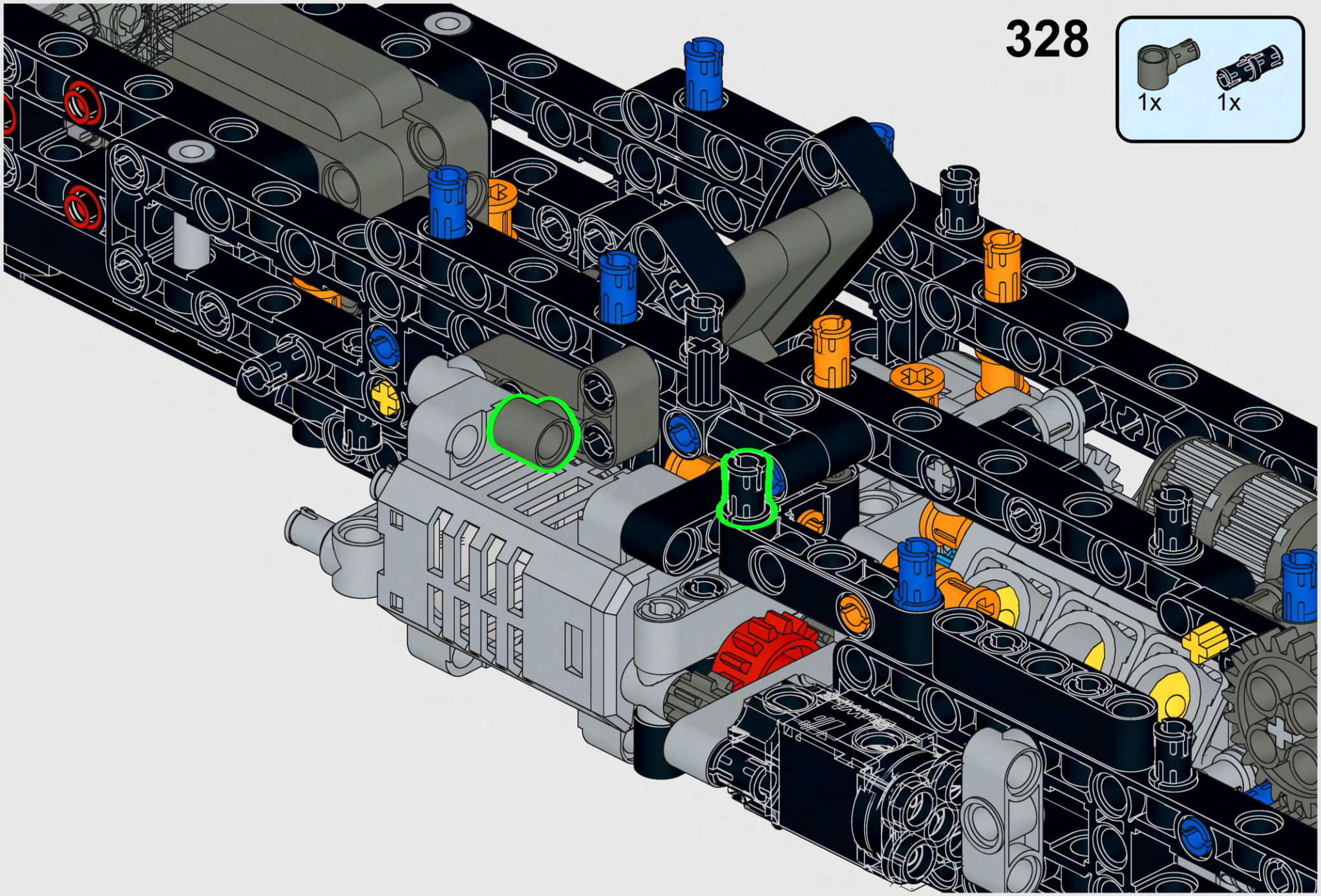
328
1x
1x

329



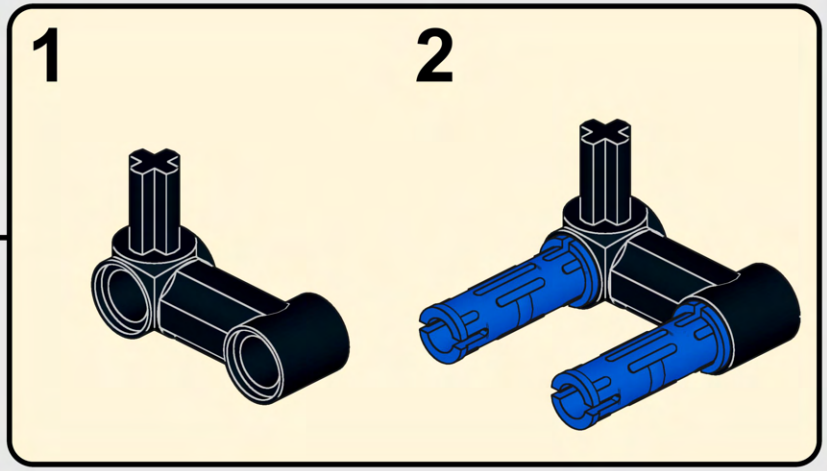

330

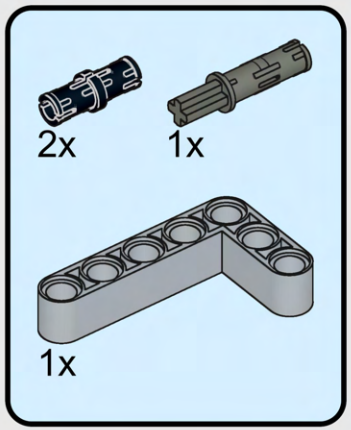

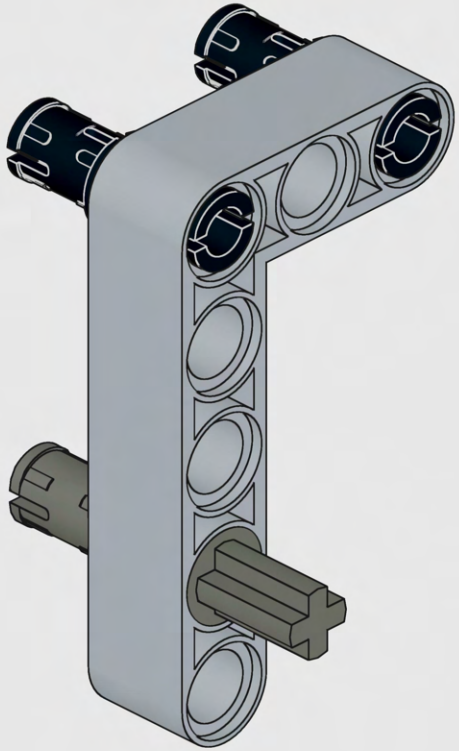

331

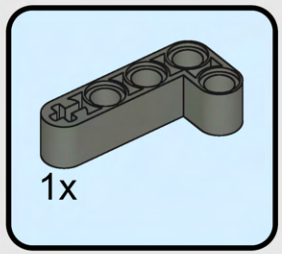

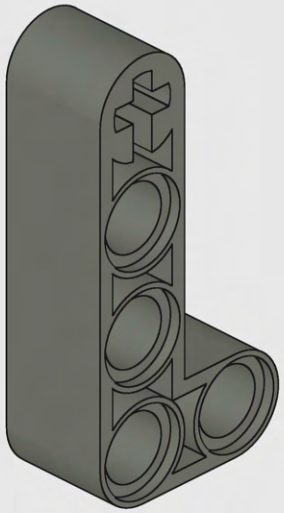

332

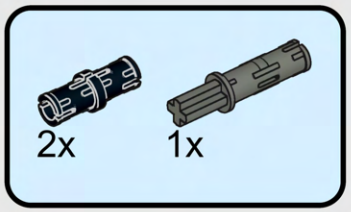

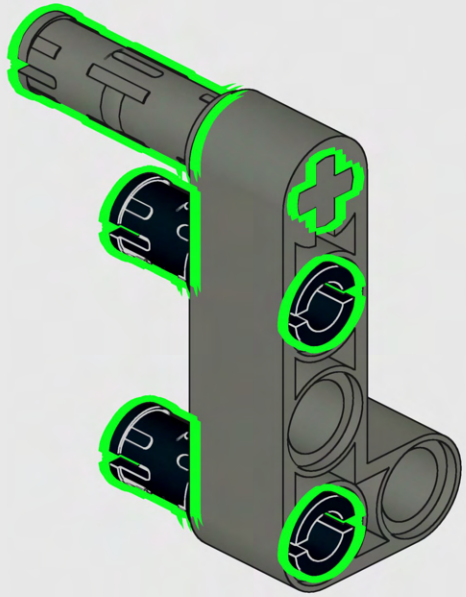

333

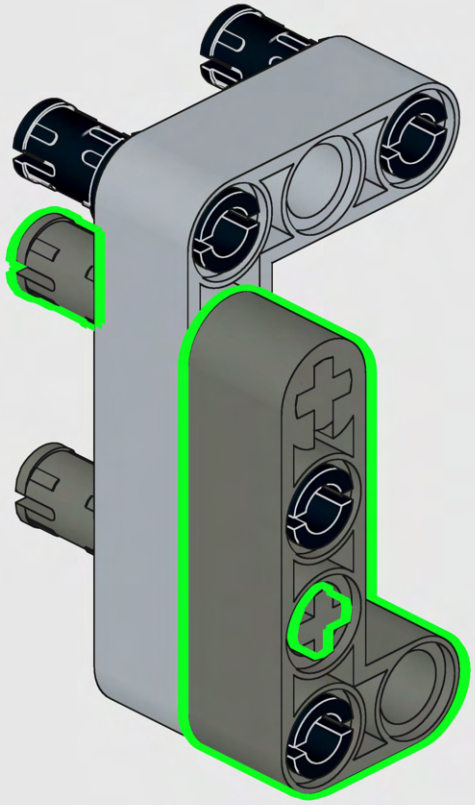

334

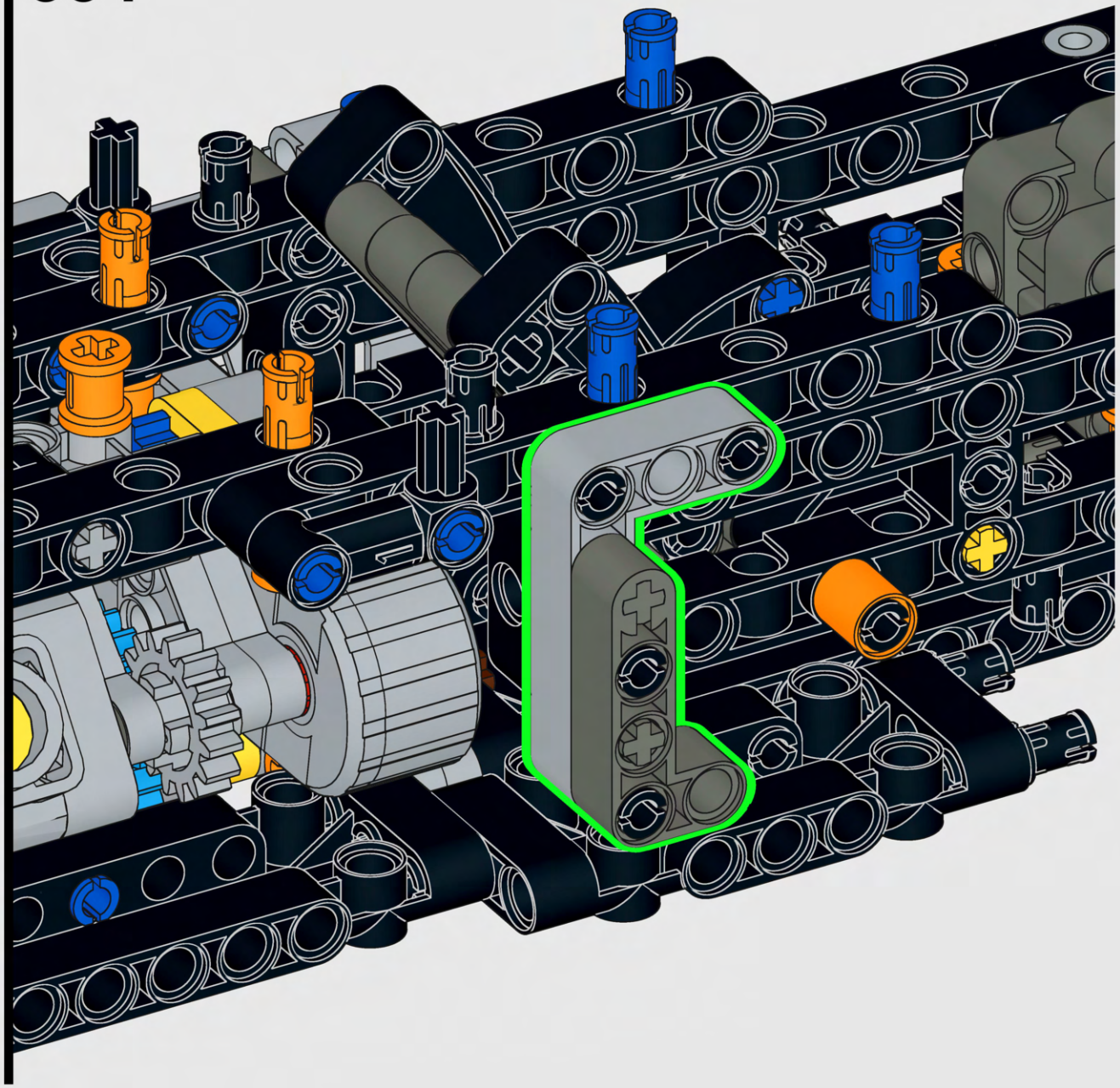

335

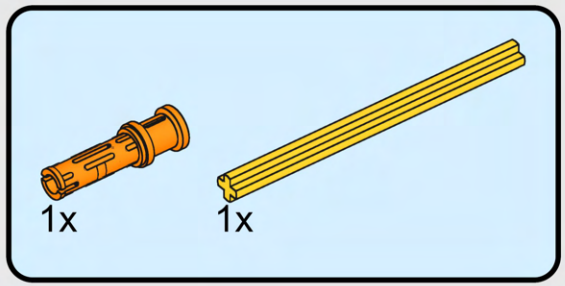

336



337

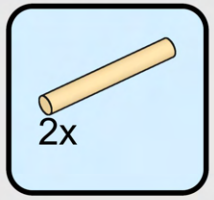

338

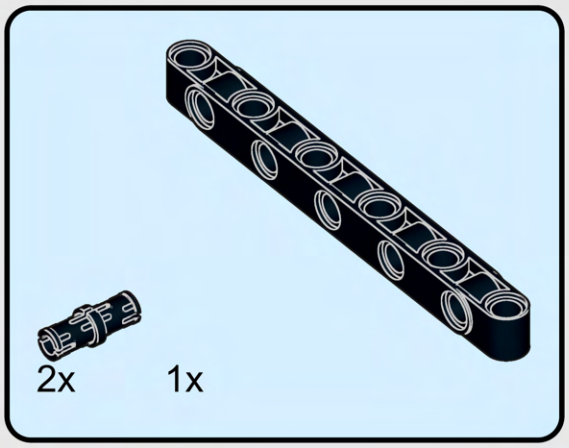

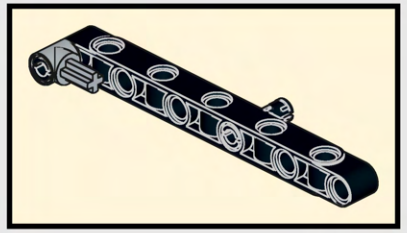

2x

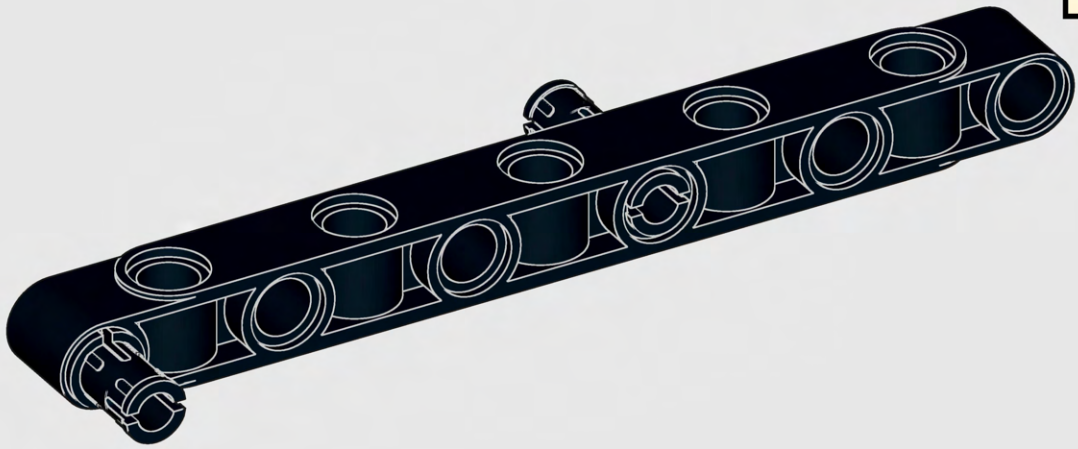

339

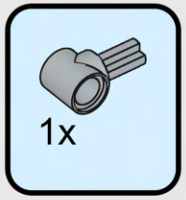

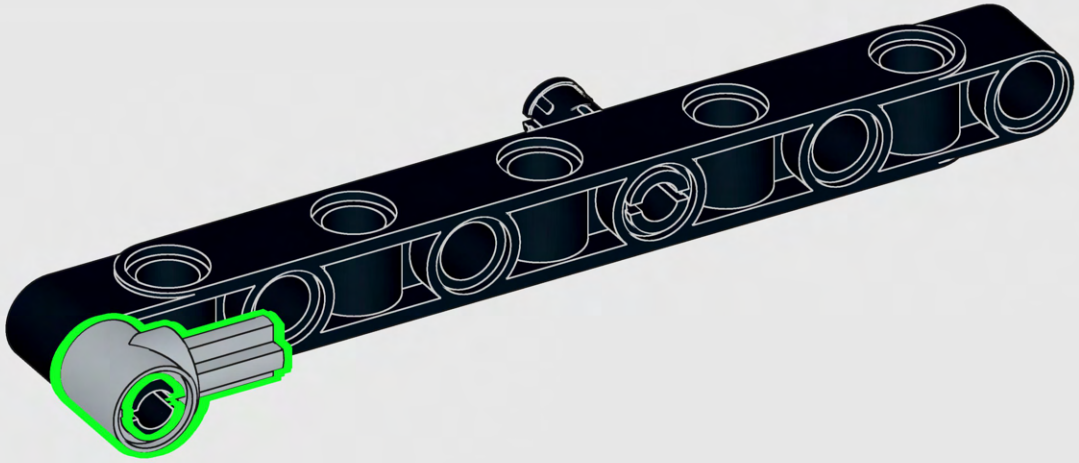

340

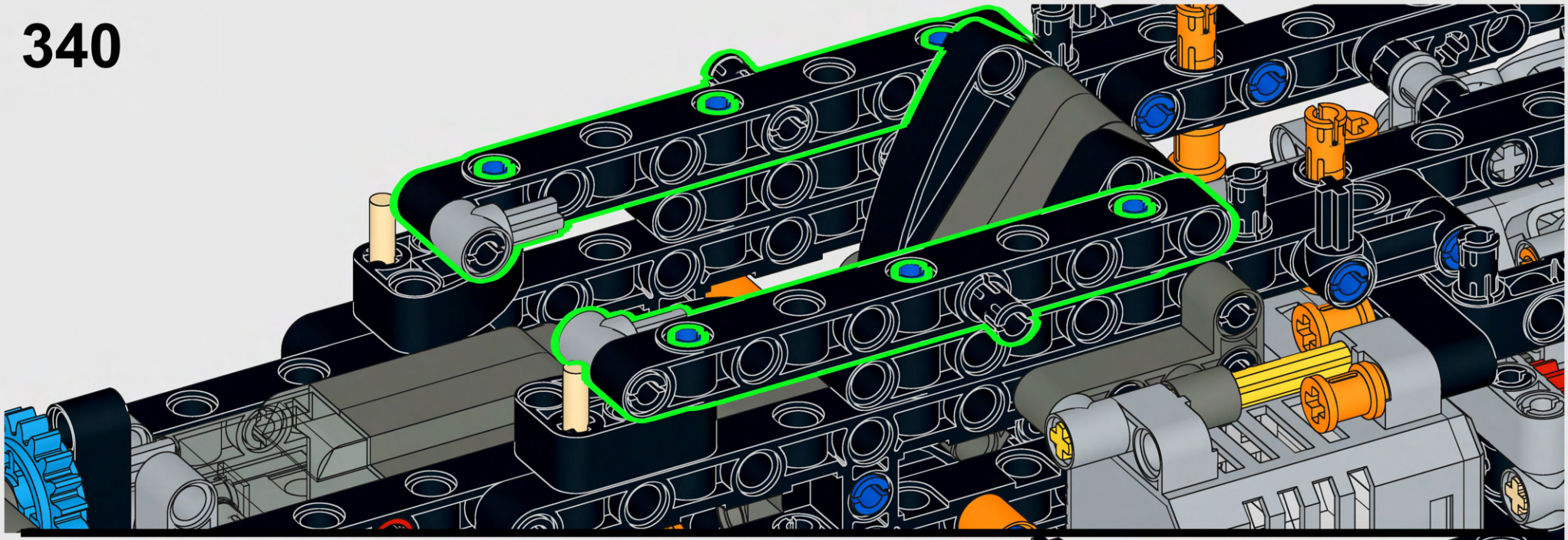

341

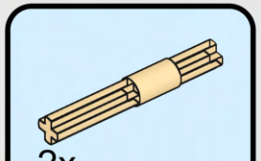

342

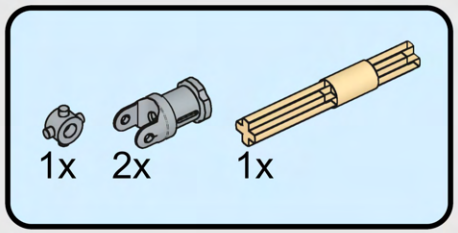

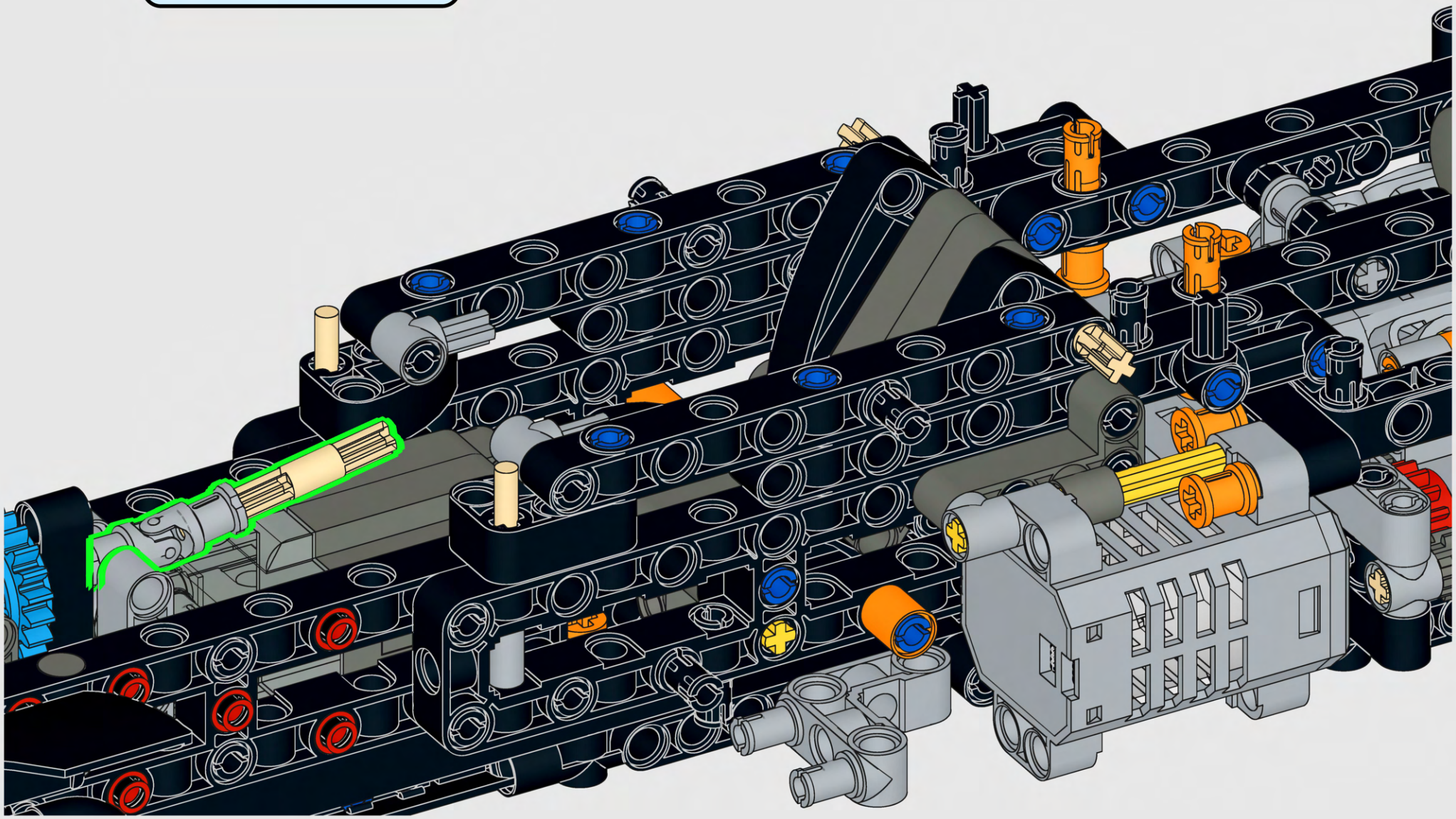

343

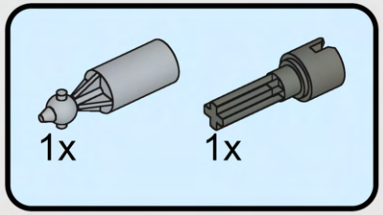

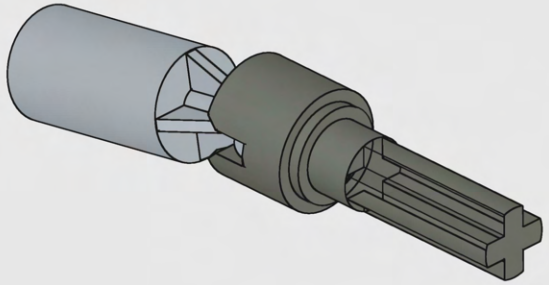

344

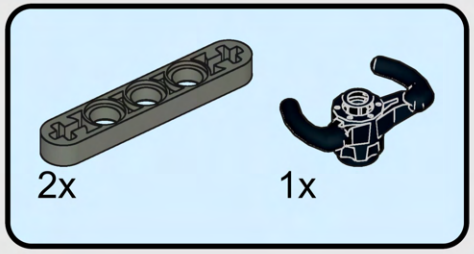

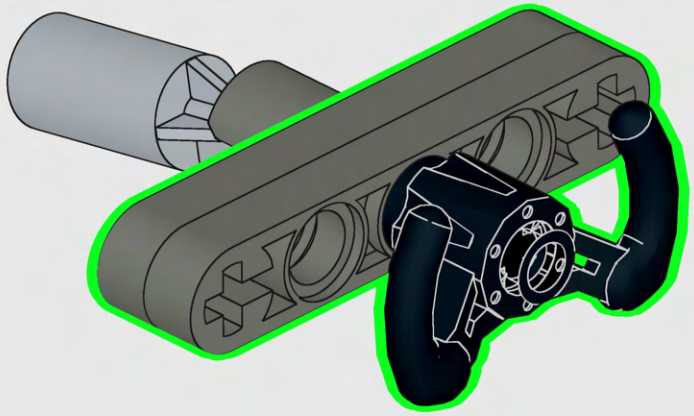

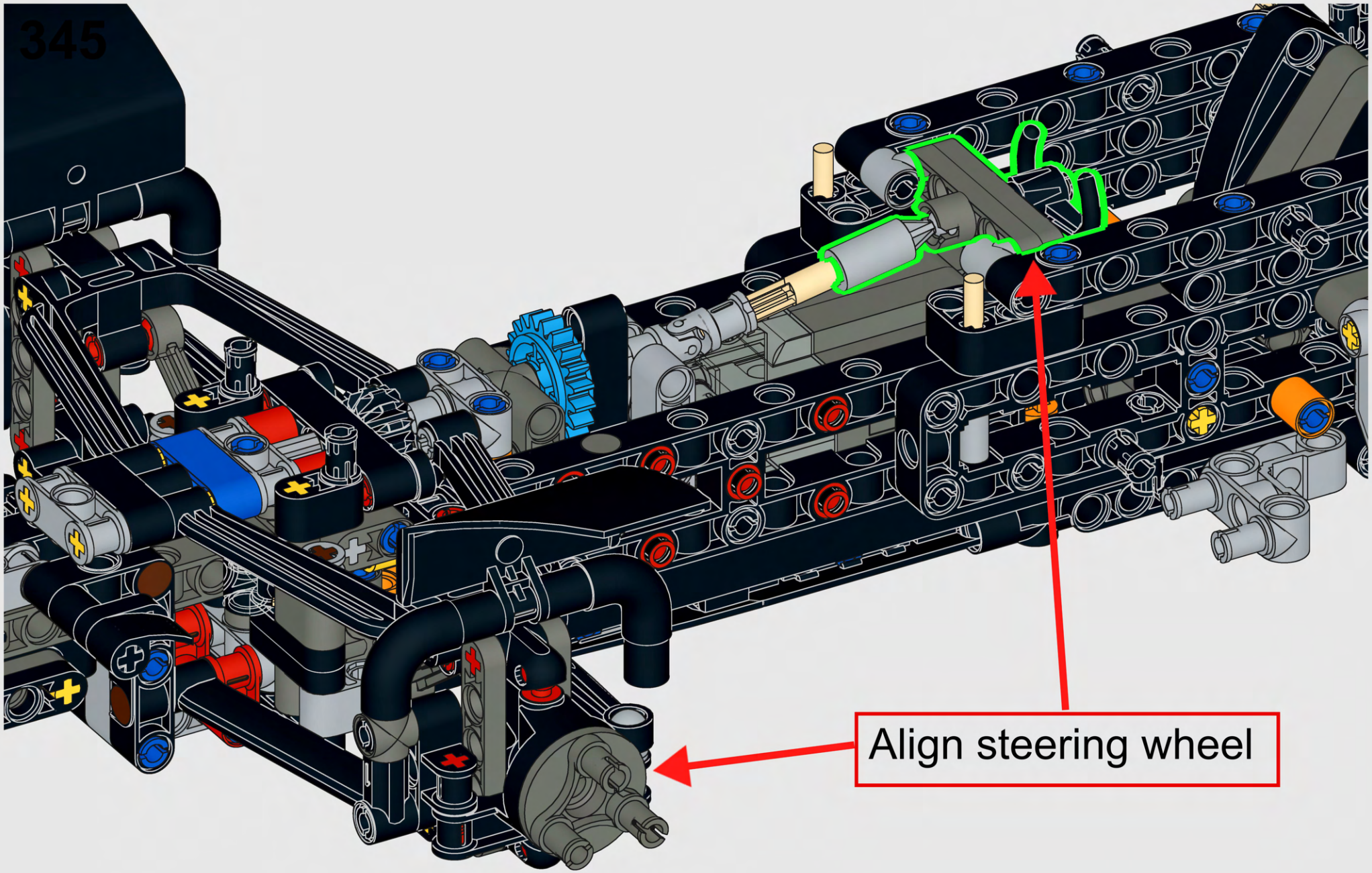
Align steering wheel

346

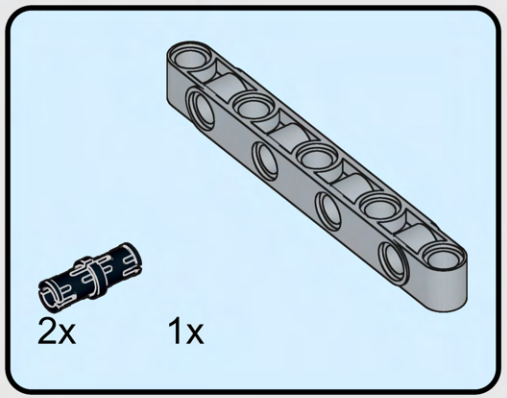

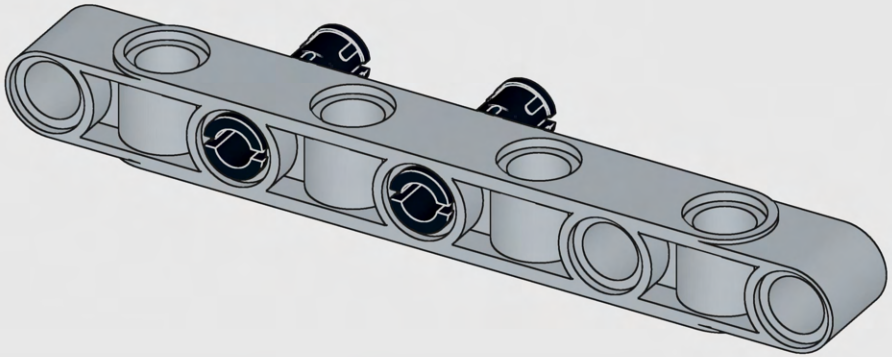

347



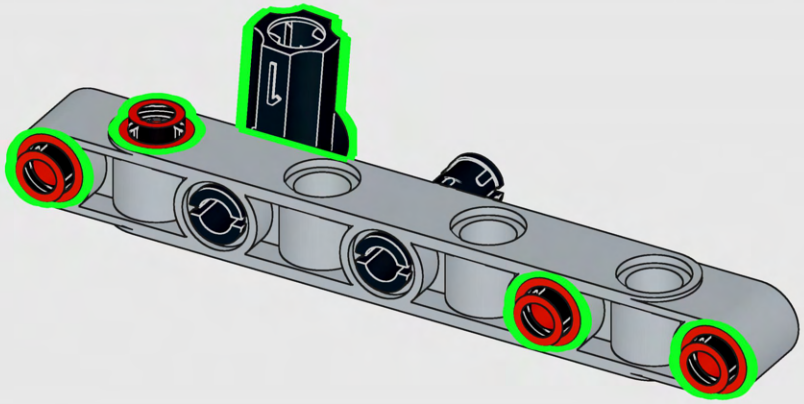

348

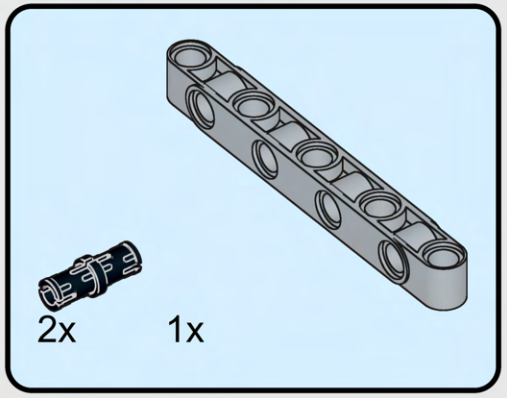

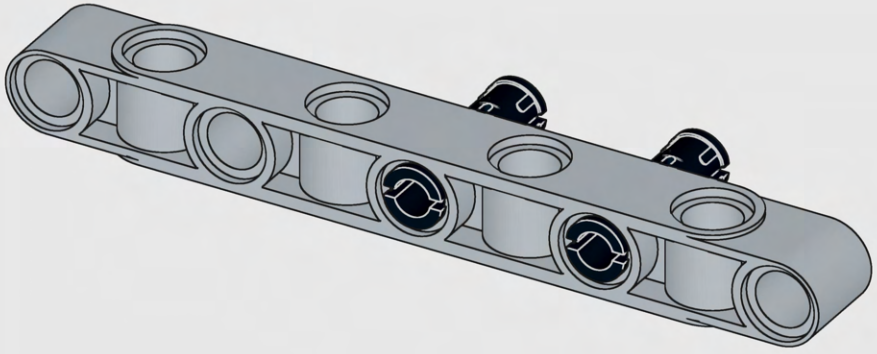

349



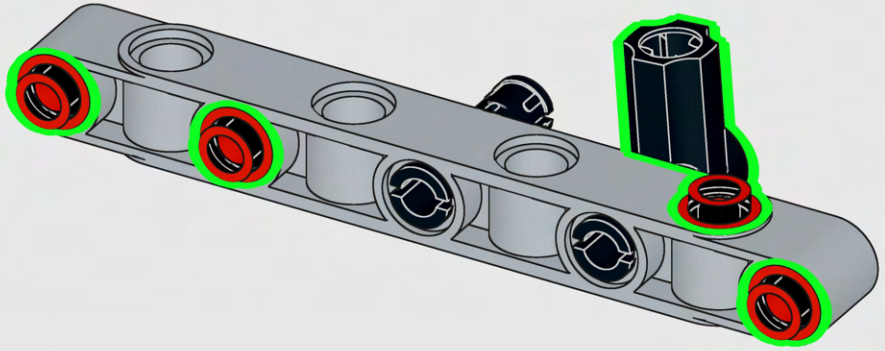

350

351

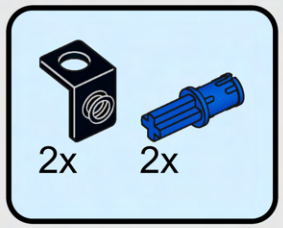

352

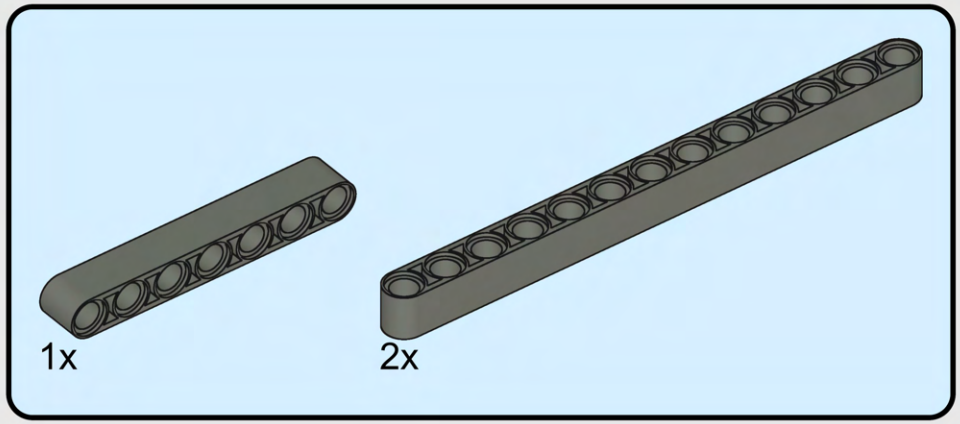

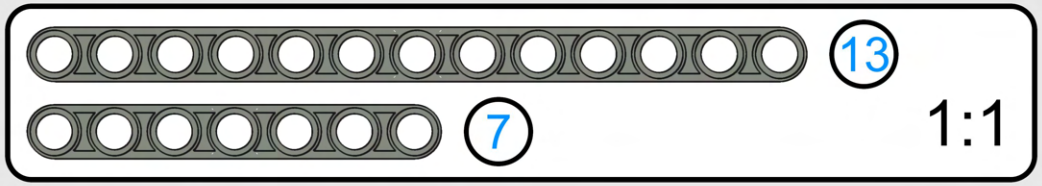

353

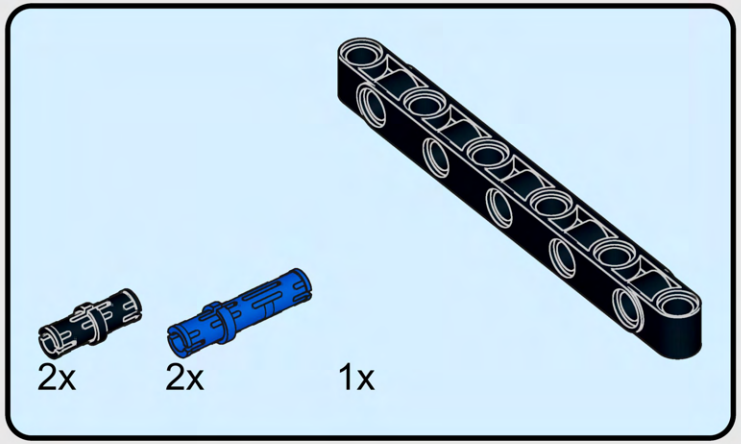

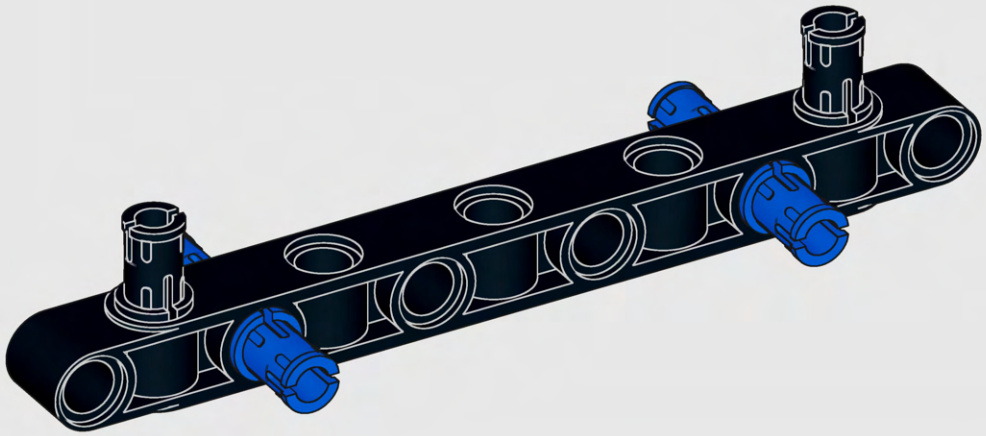

354

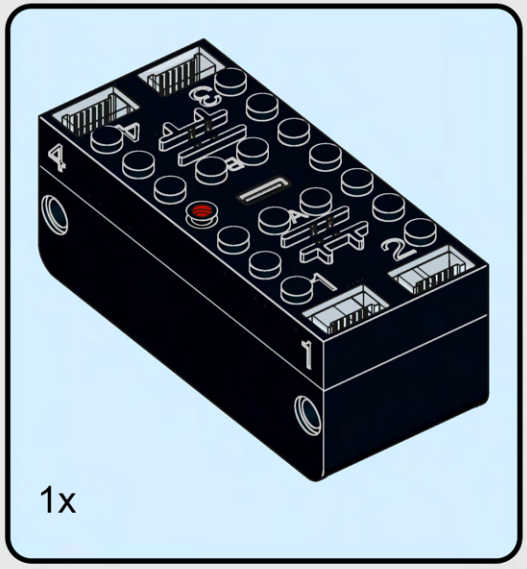

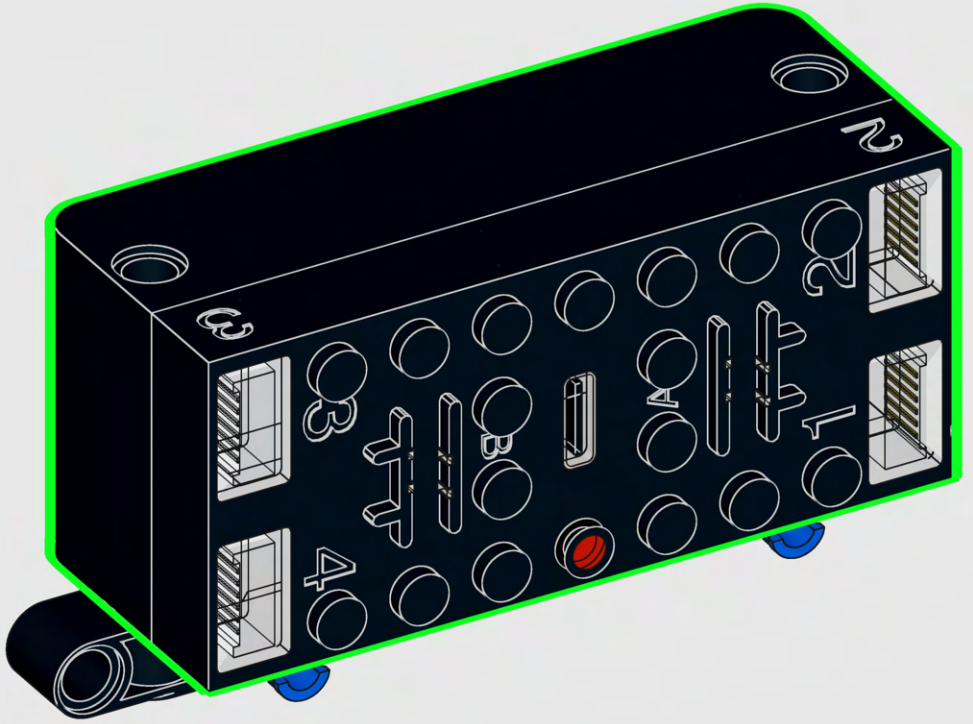

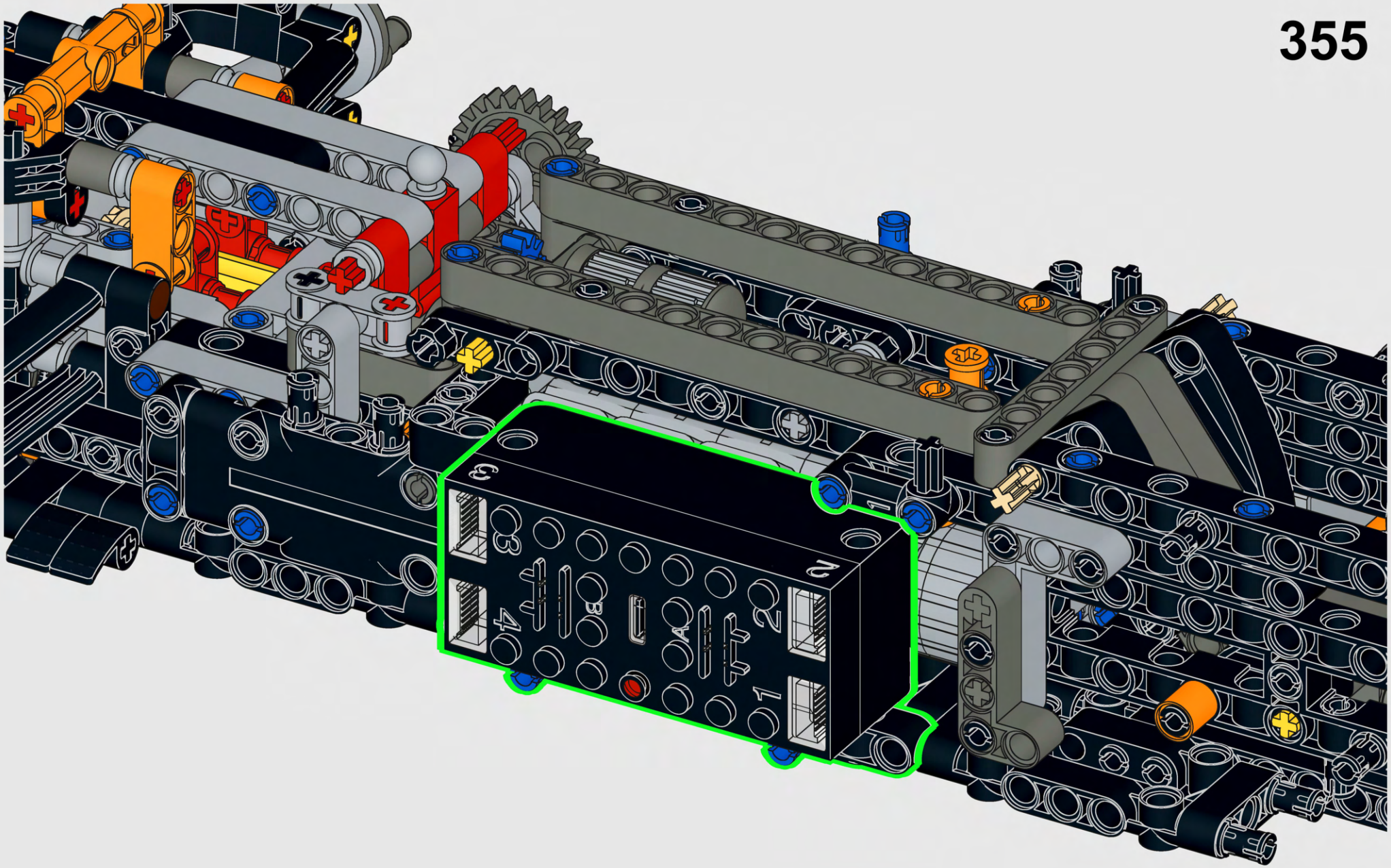
3
4
B
A
2
1

356

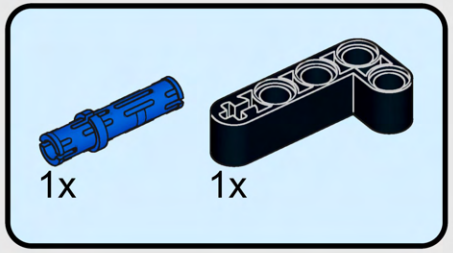

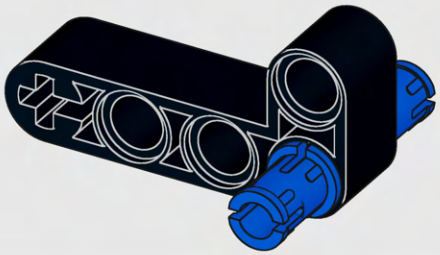

357

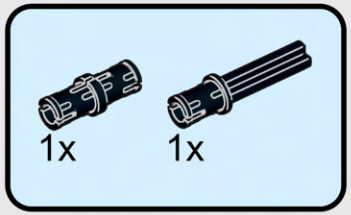

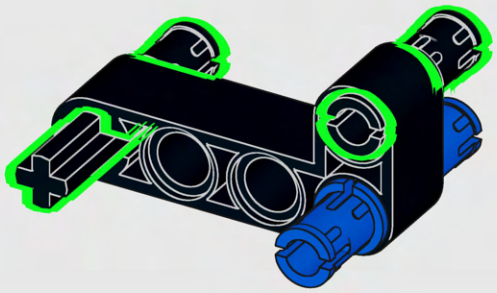

358

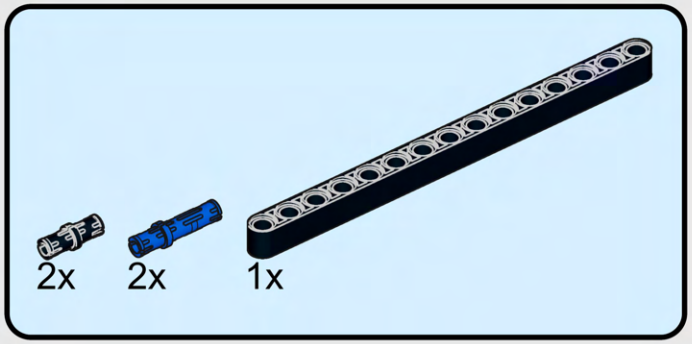

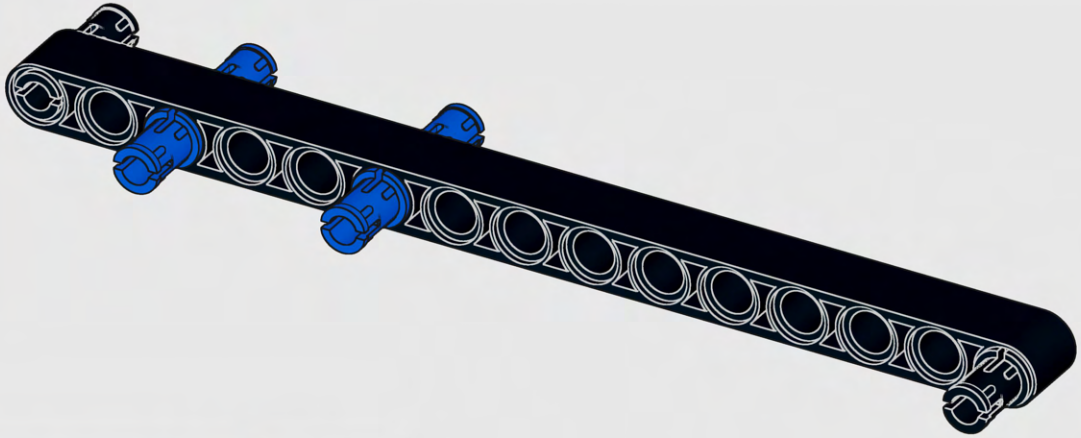

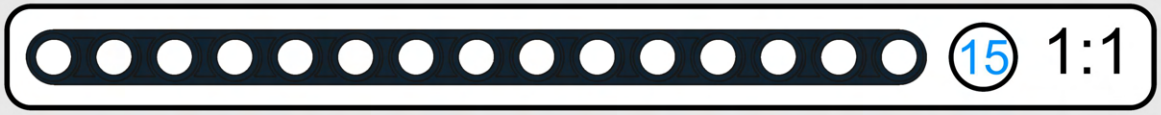

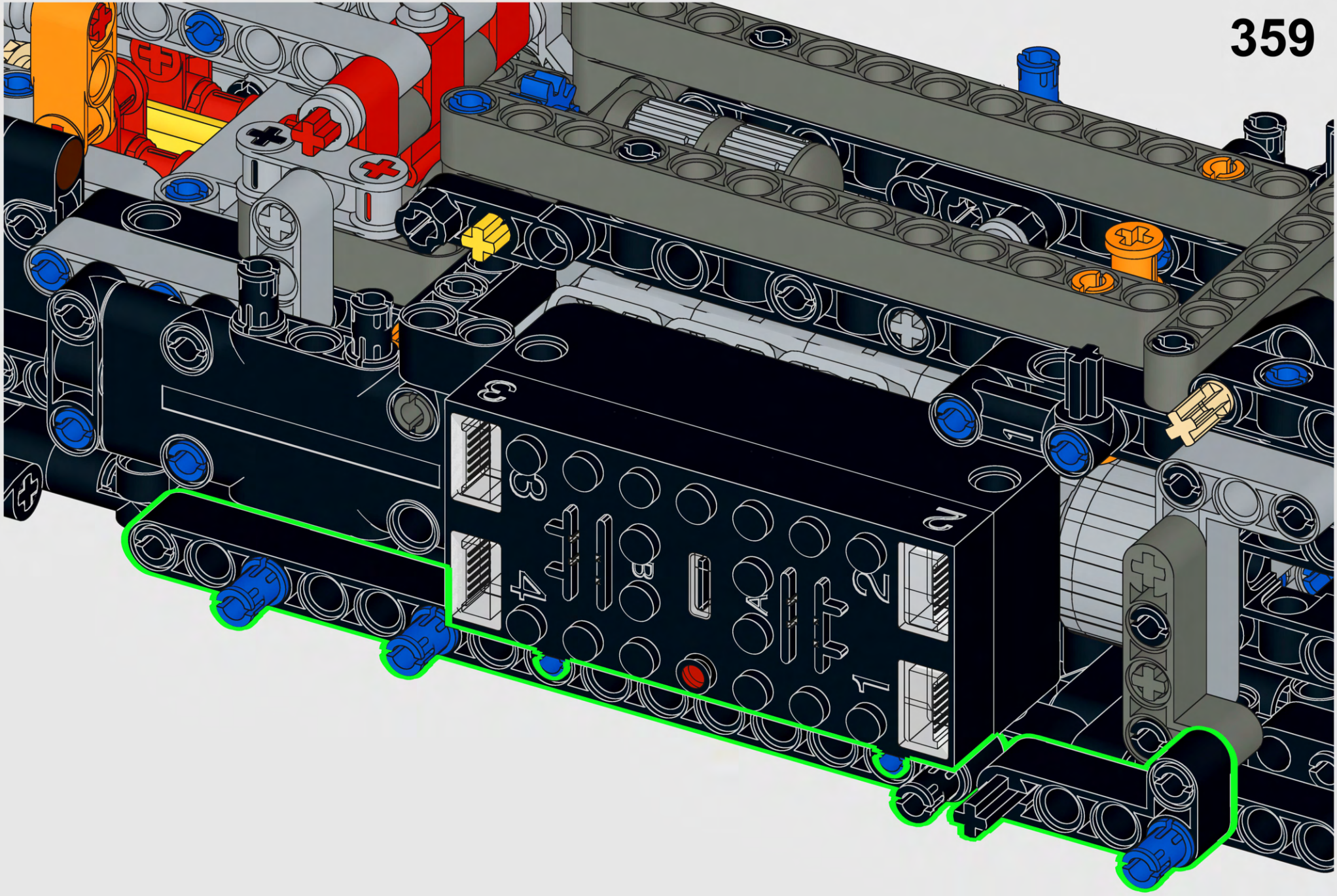
3
4
B
A
2
1

360

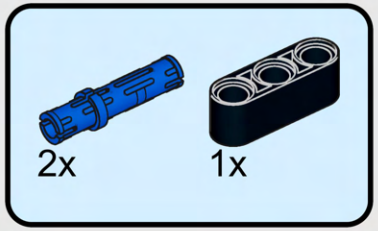

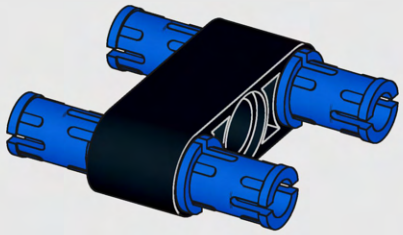

361

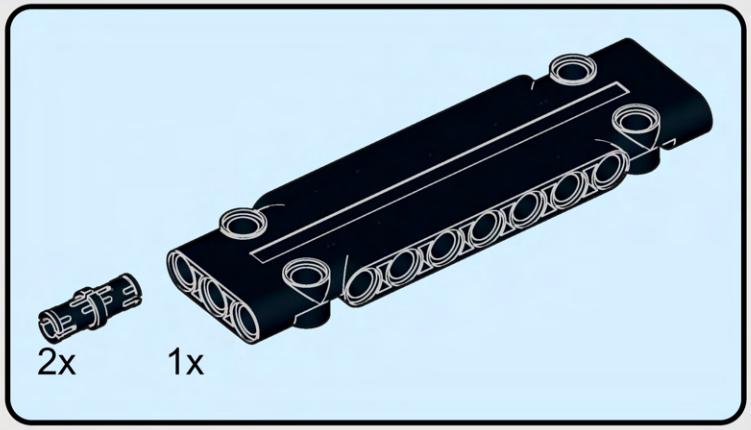

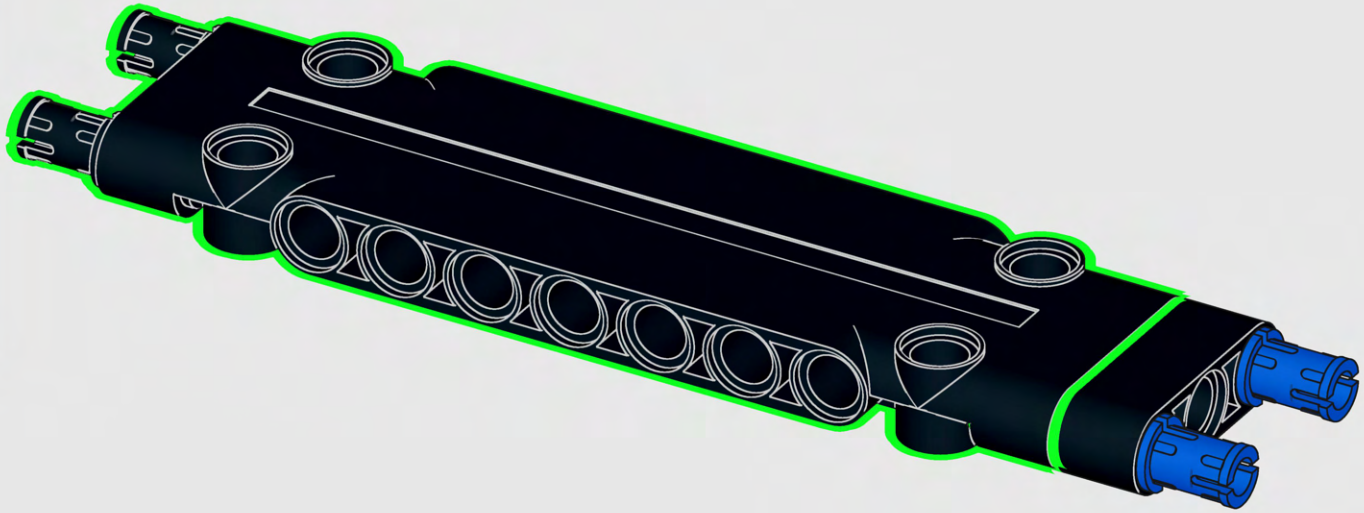

362

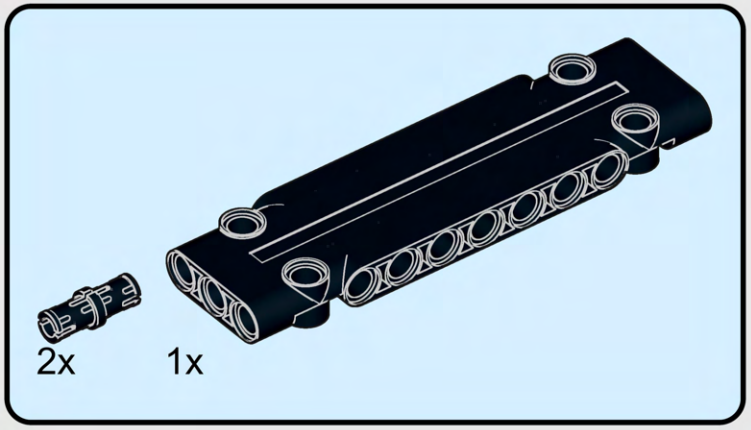

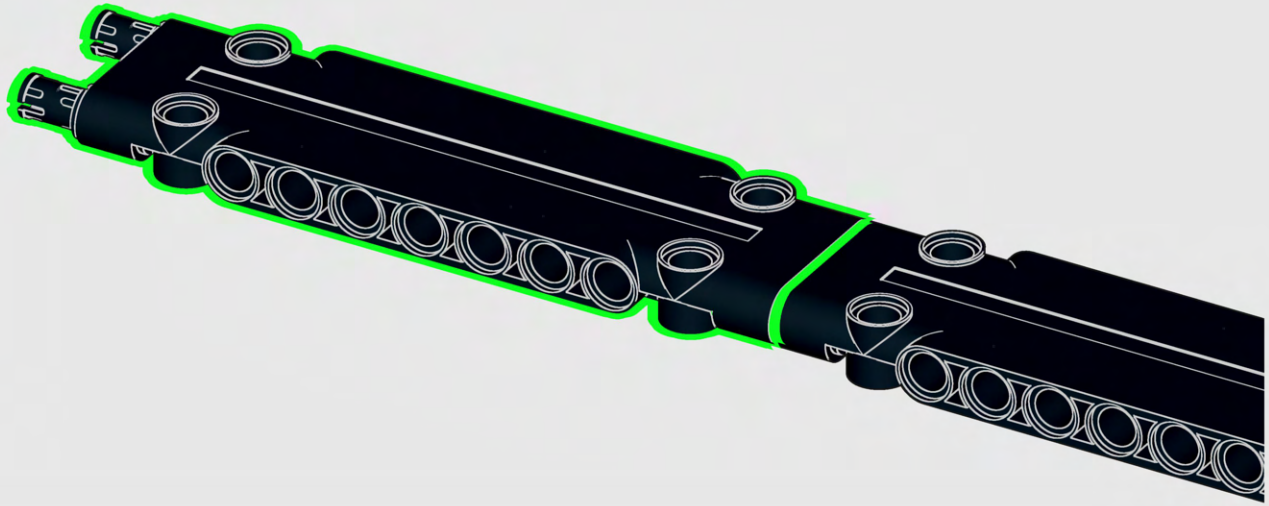

363

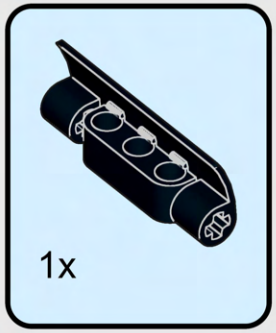

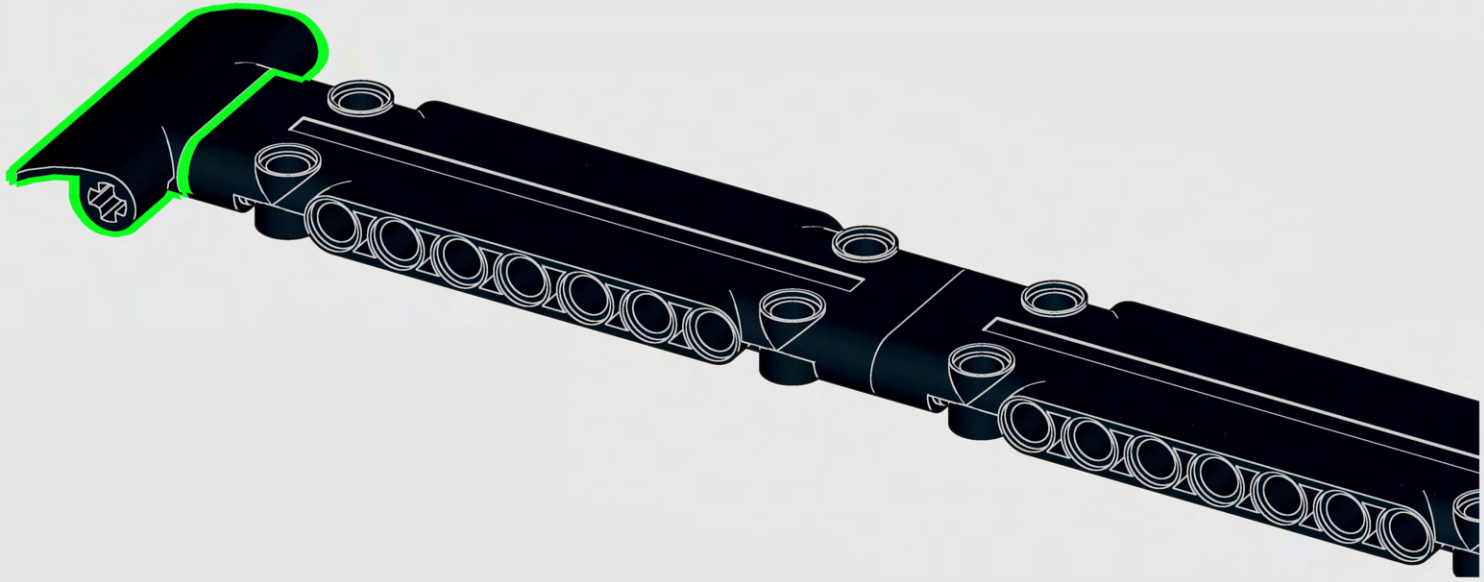

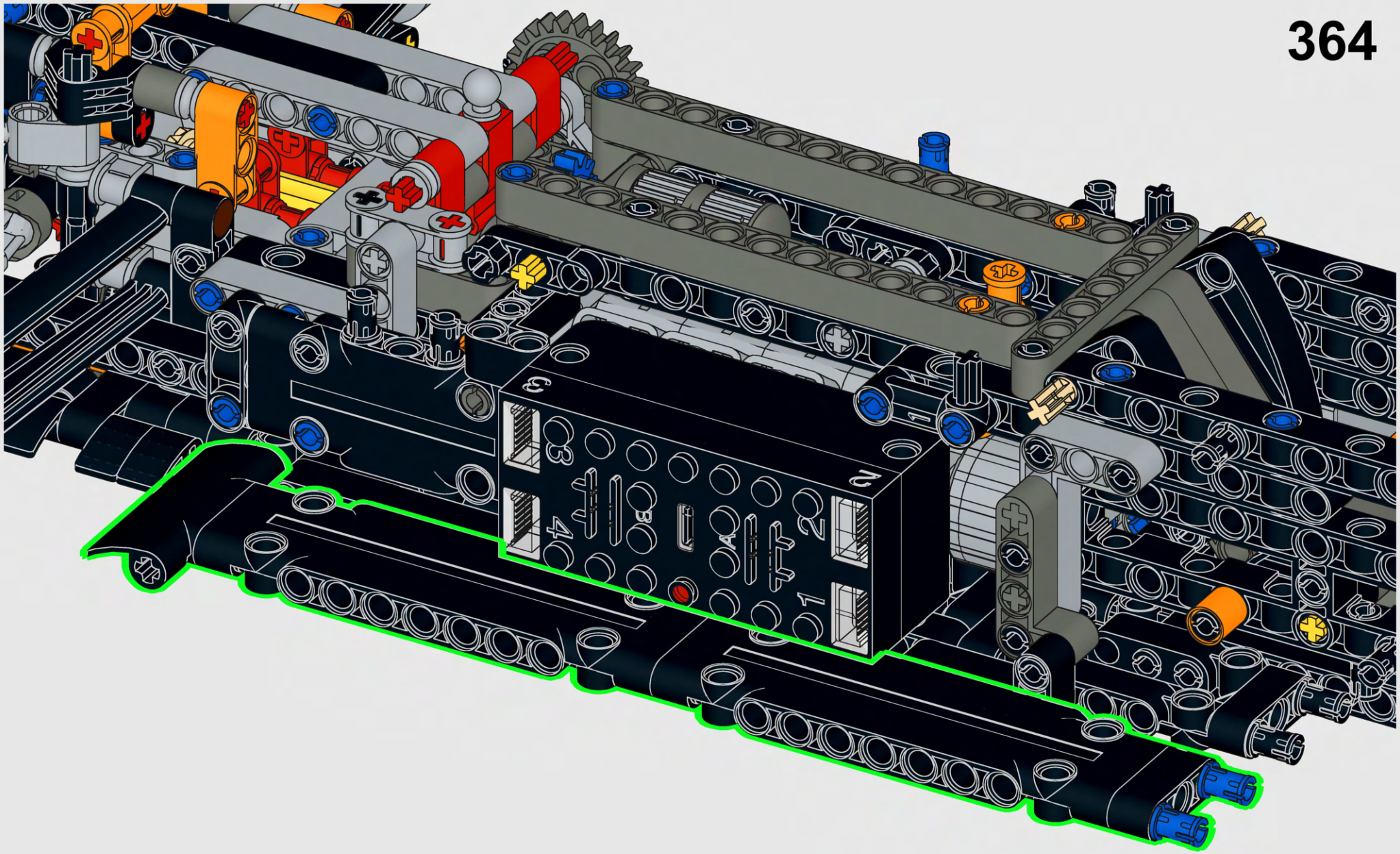

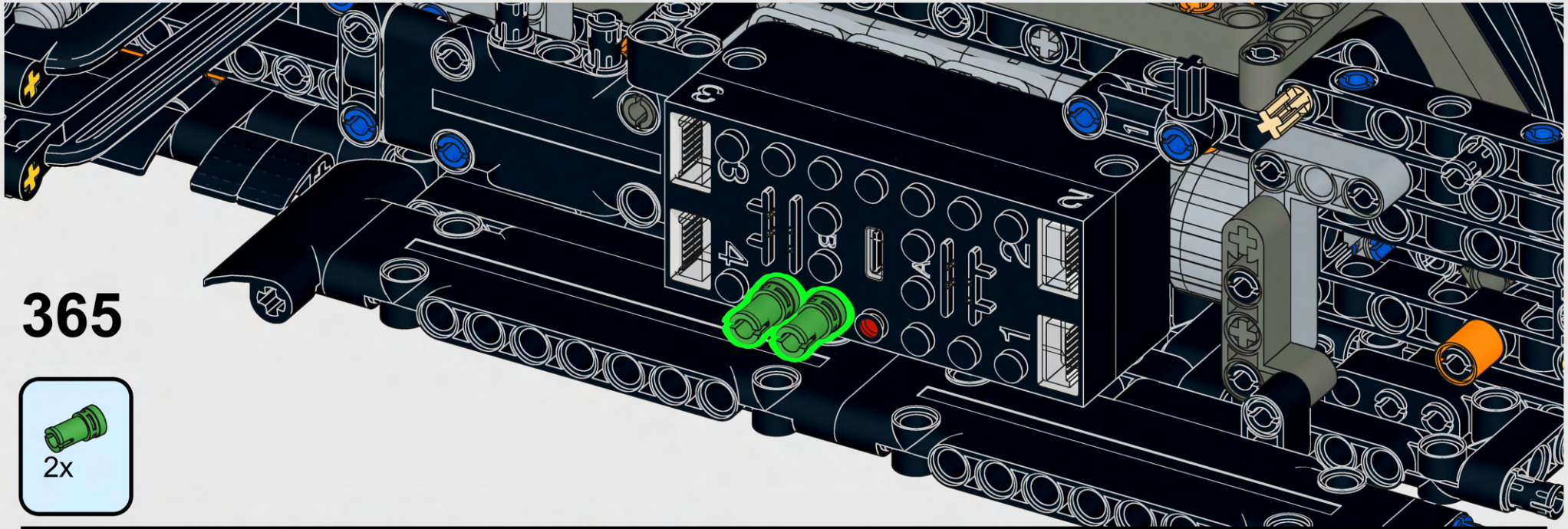
365
2x

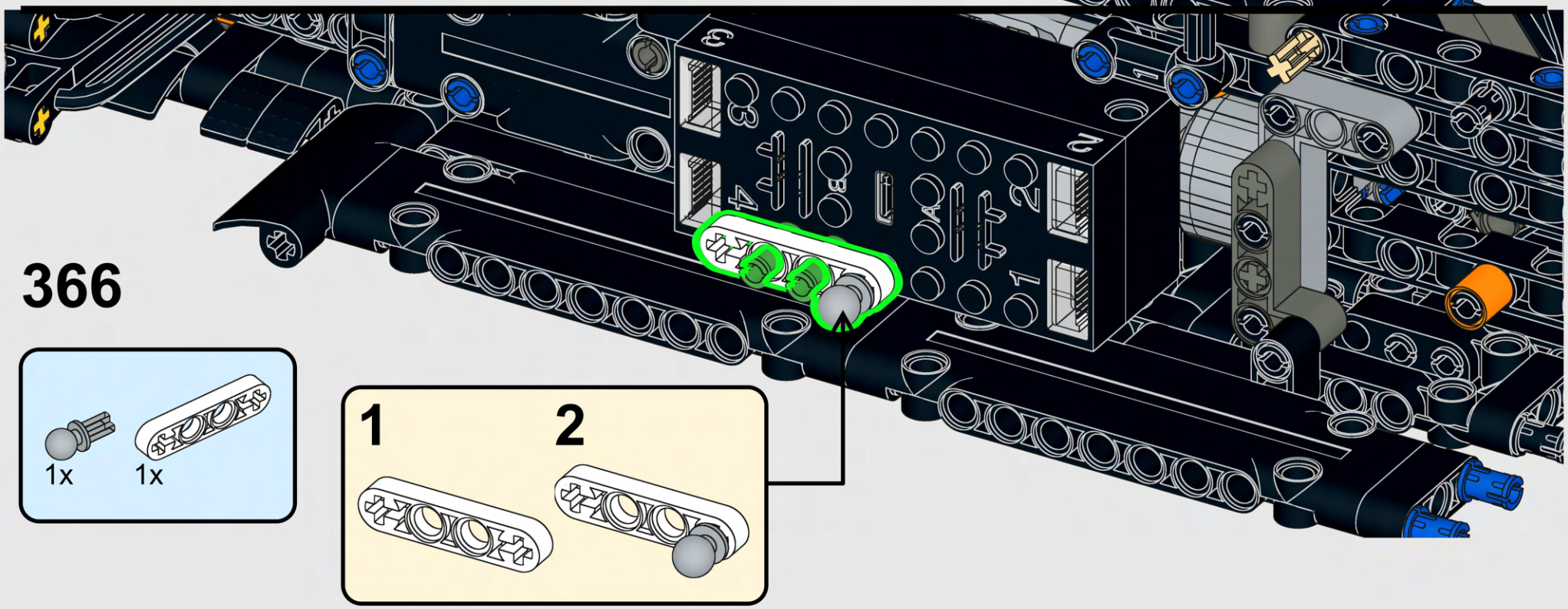
366
1x
1x
1
2

367

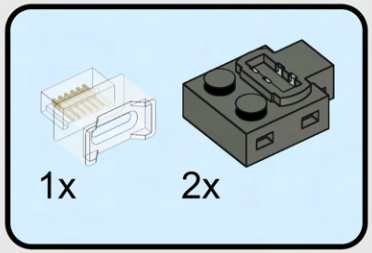

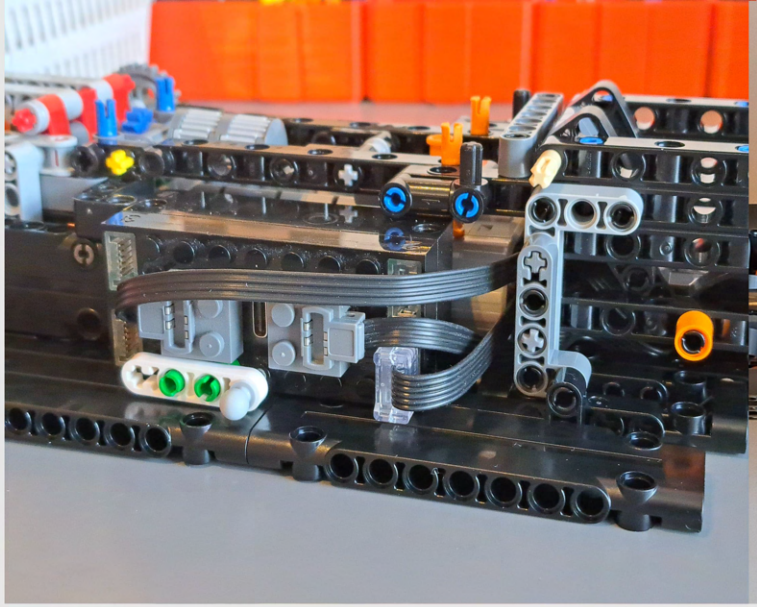

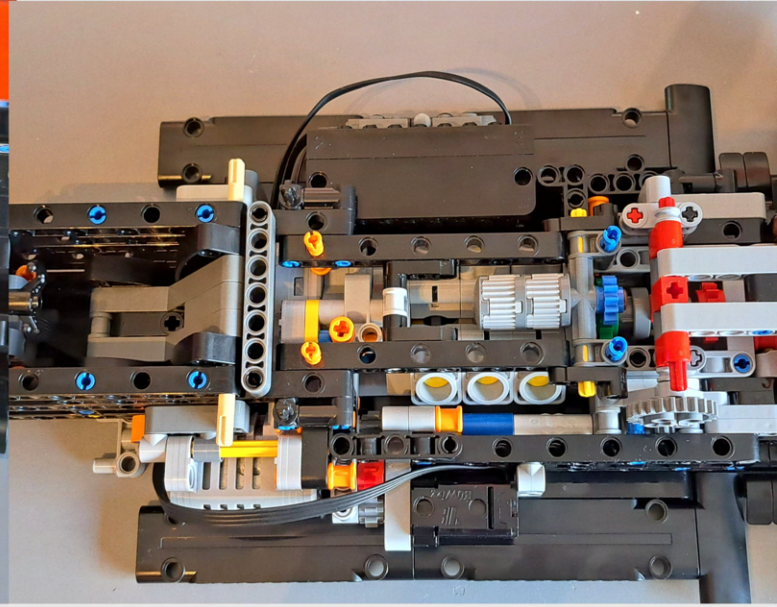

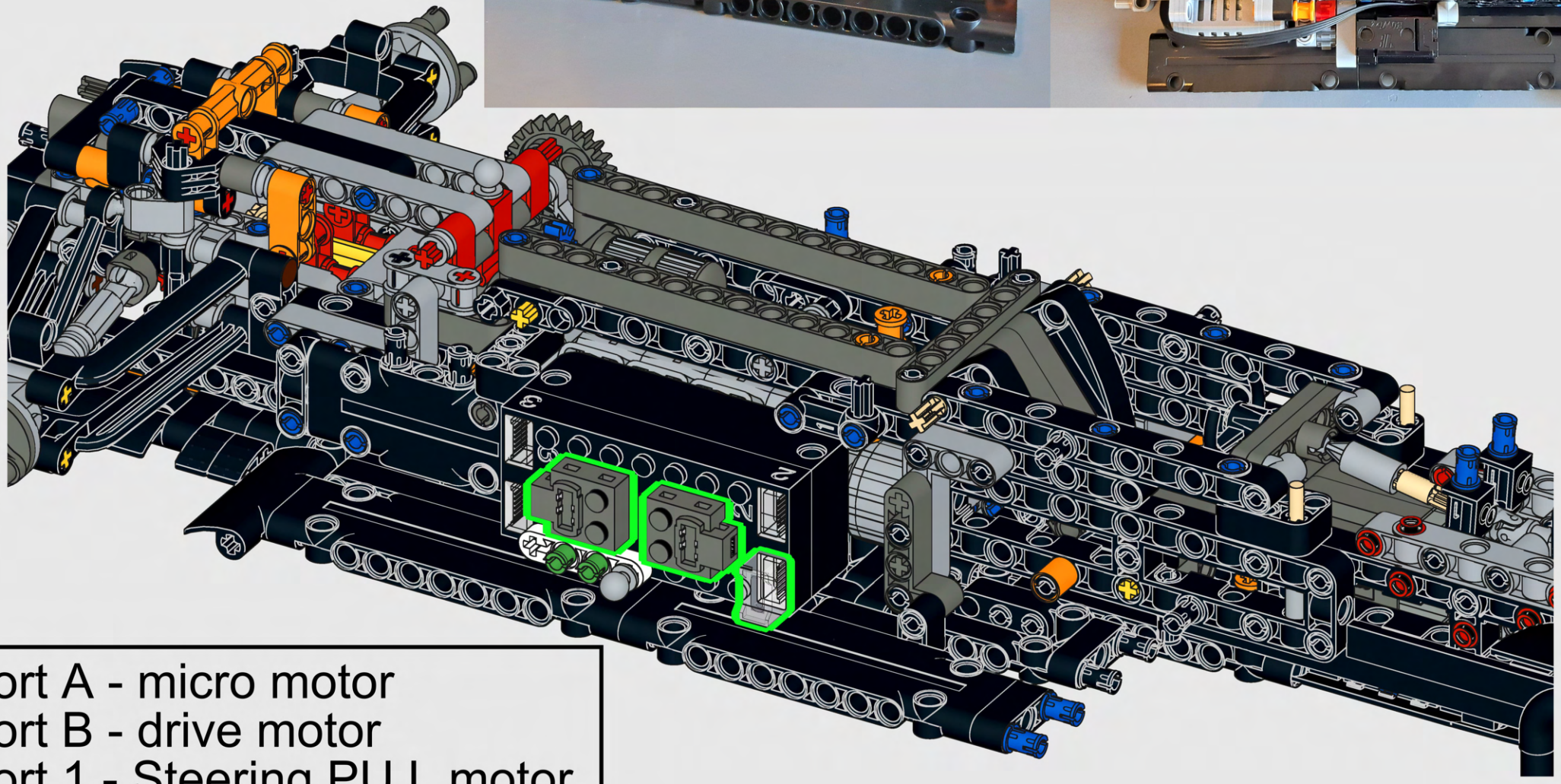

Port A - micro motor
Port B - drive motor
Port 1 - Steering PU L motor

368

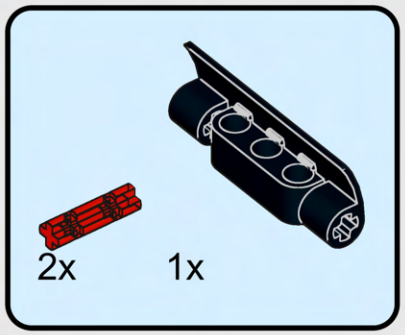



369

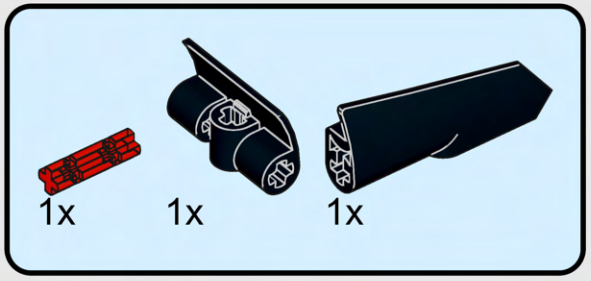

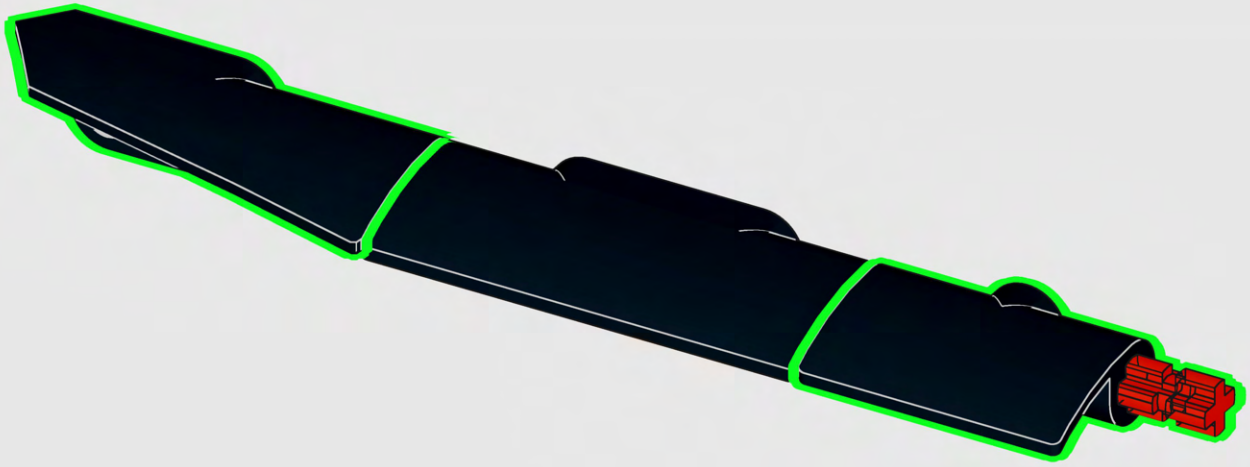

370

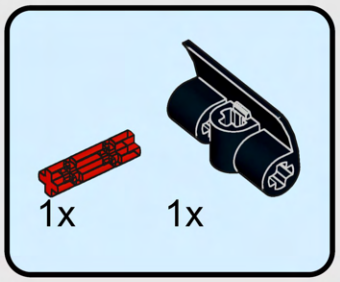

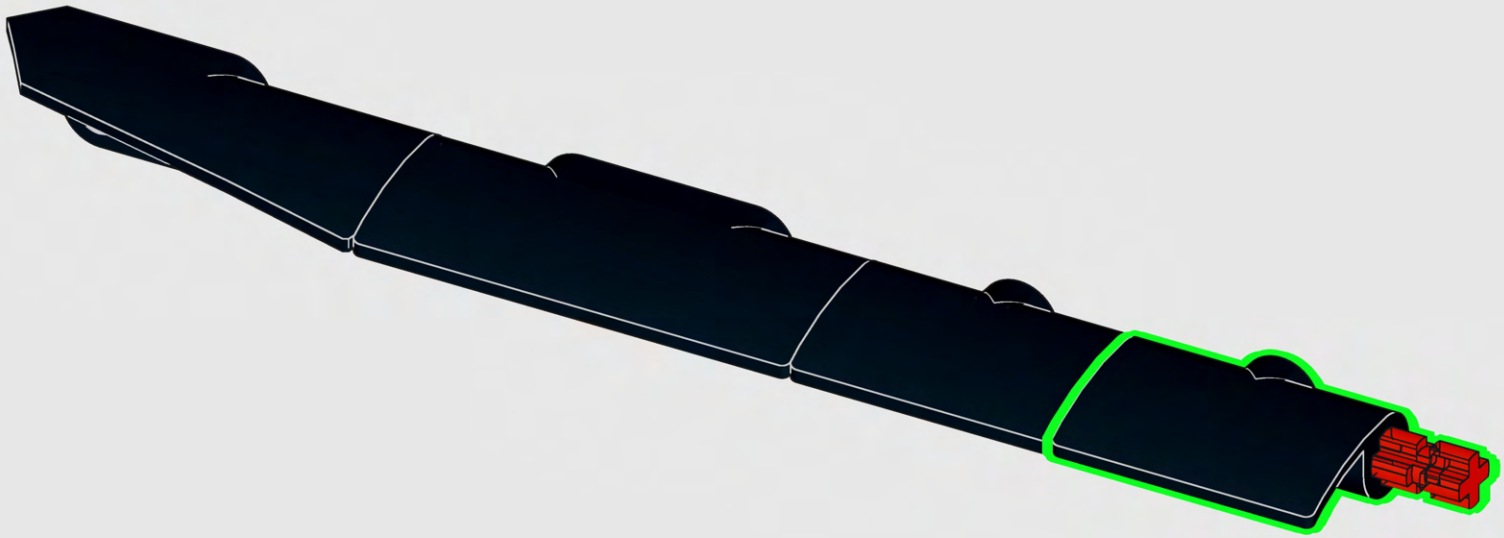

371

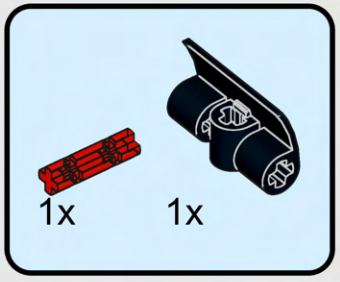

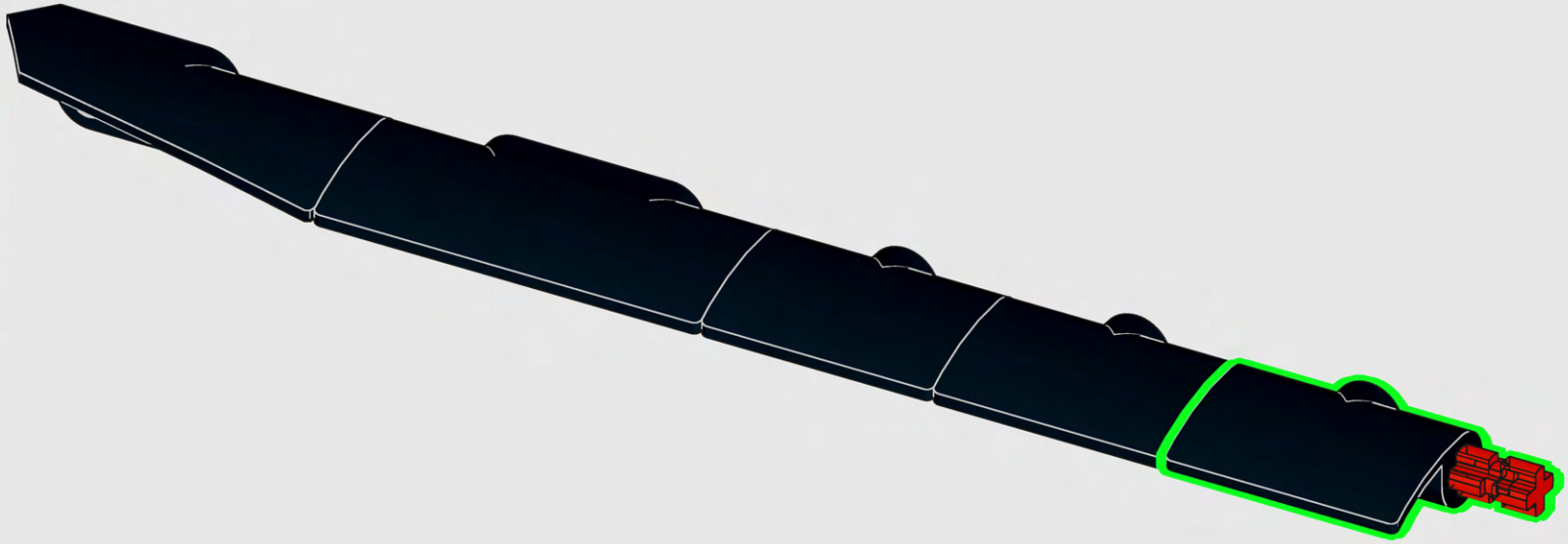

372

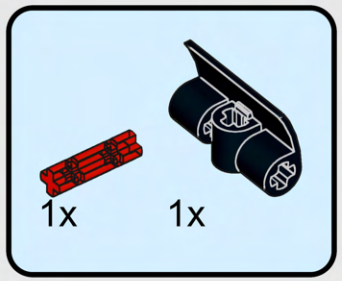

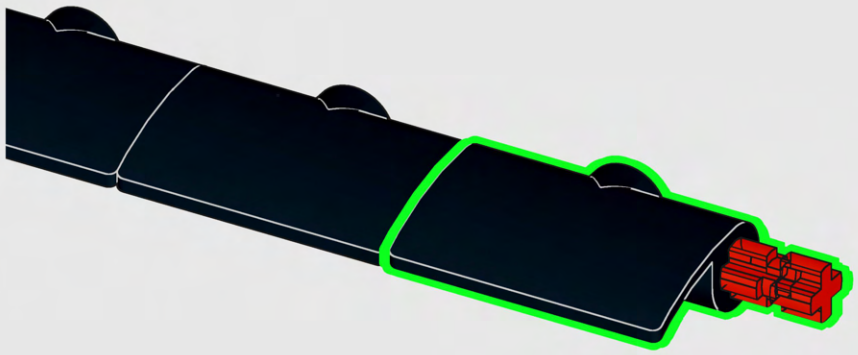

373



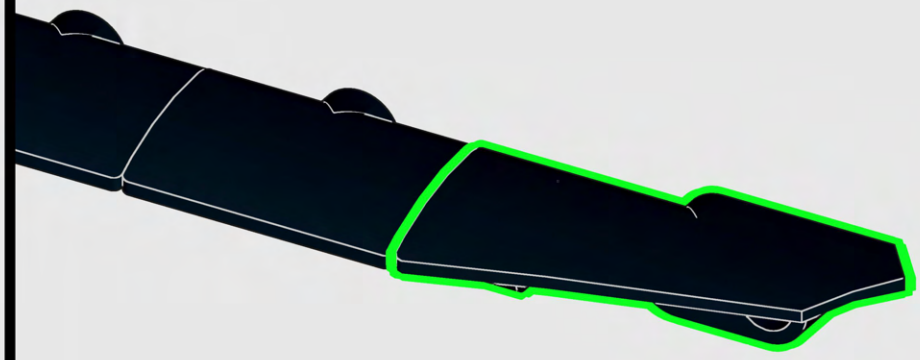

374

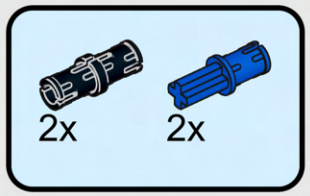

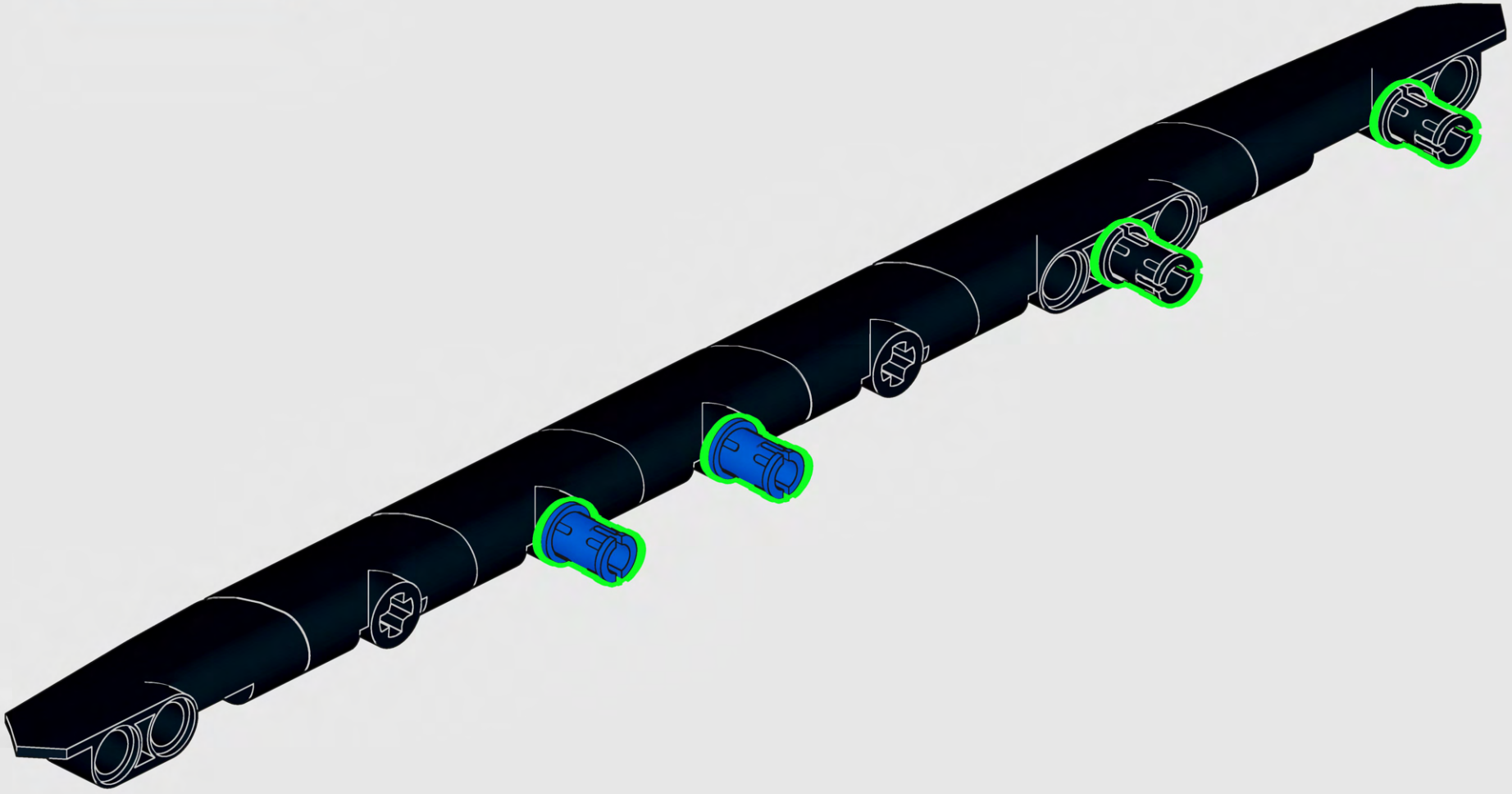

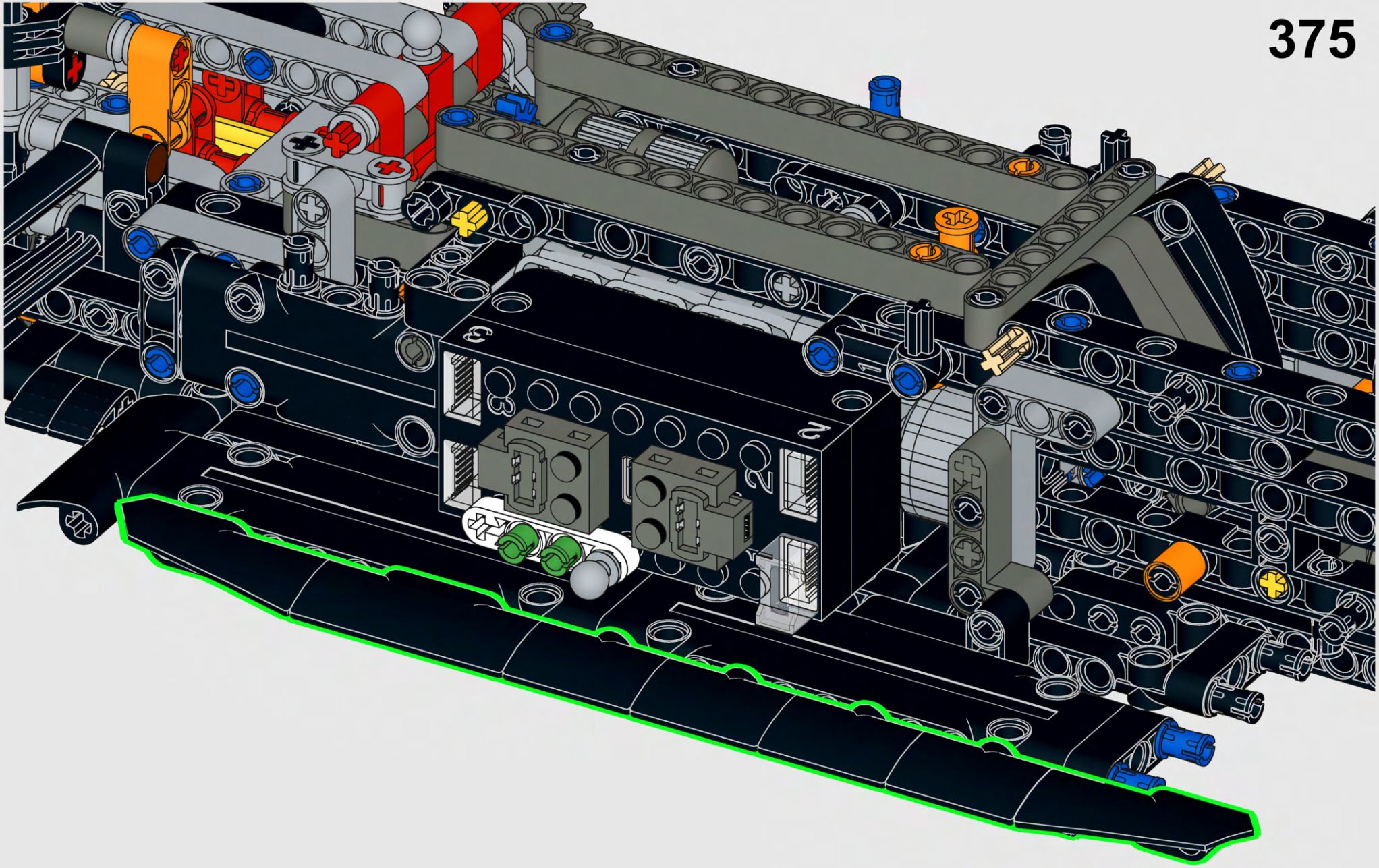
3
2

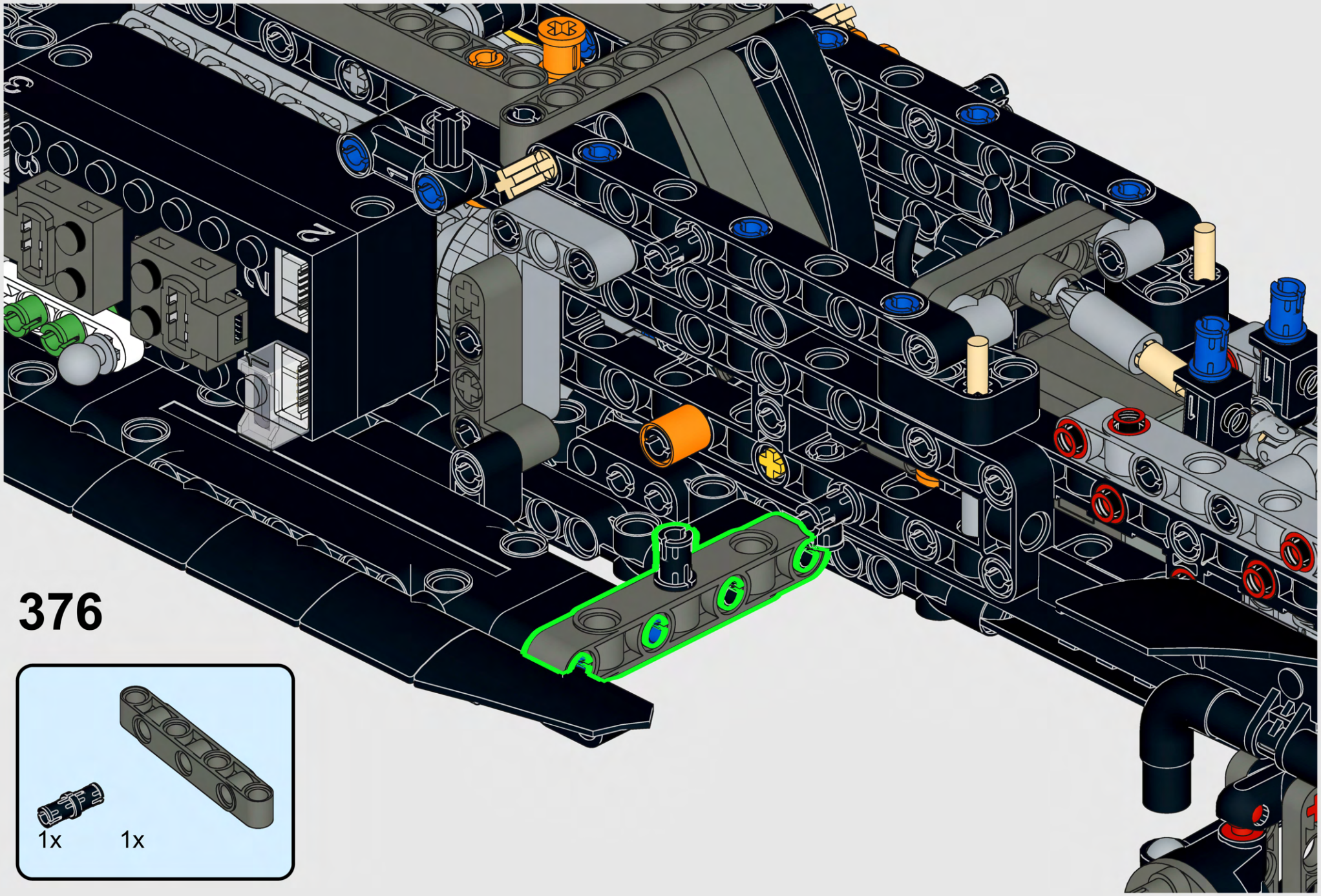

376

377

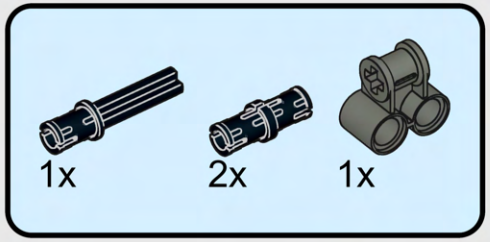

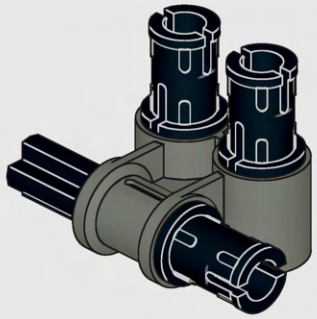

378

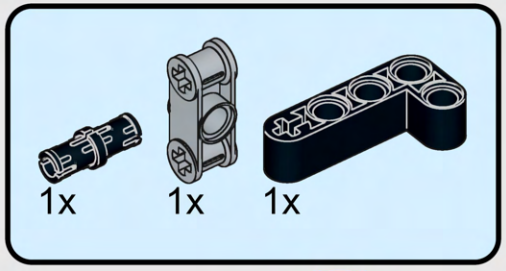

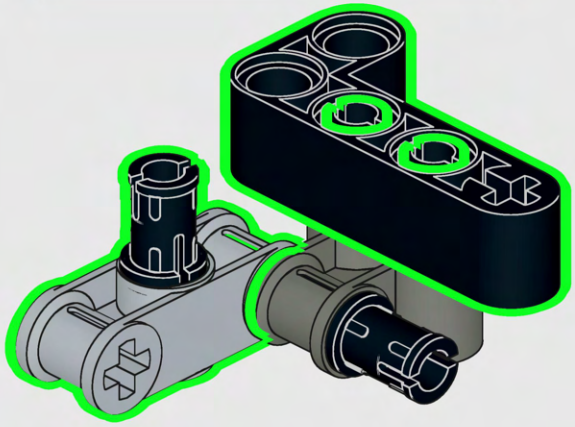

379

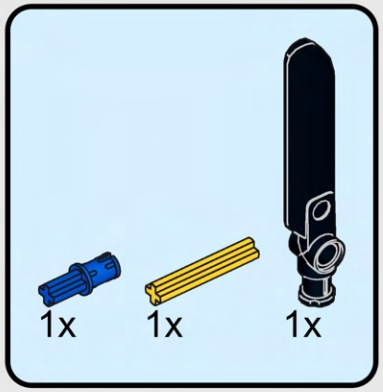

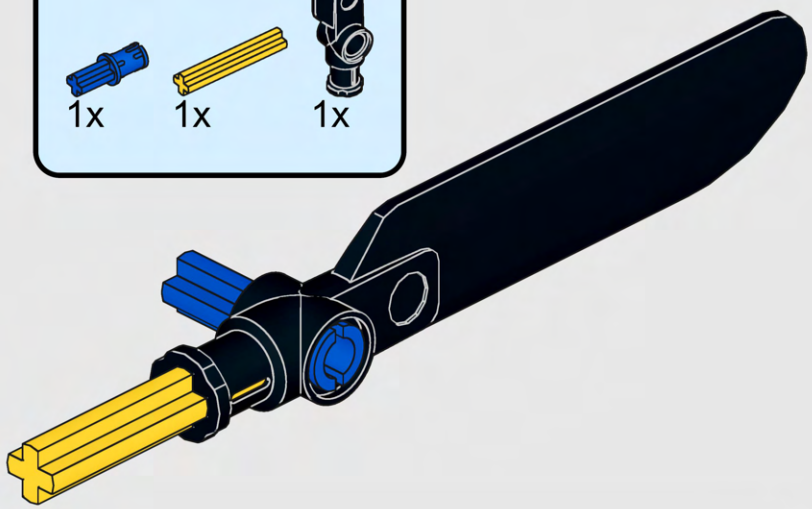

380



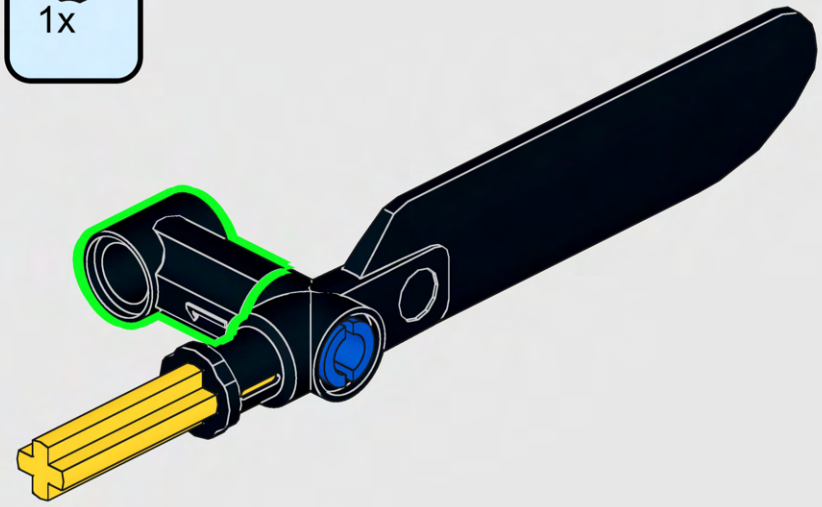

381

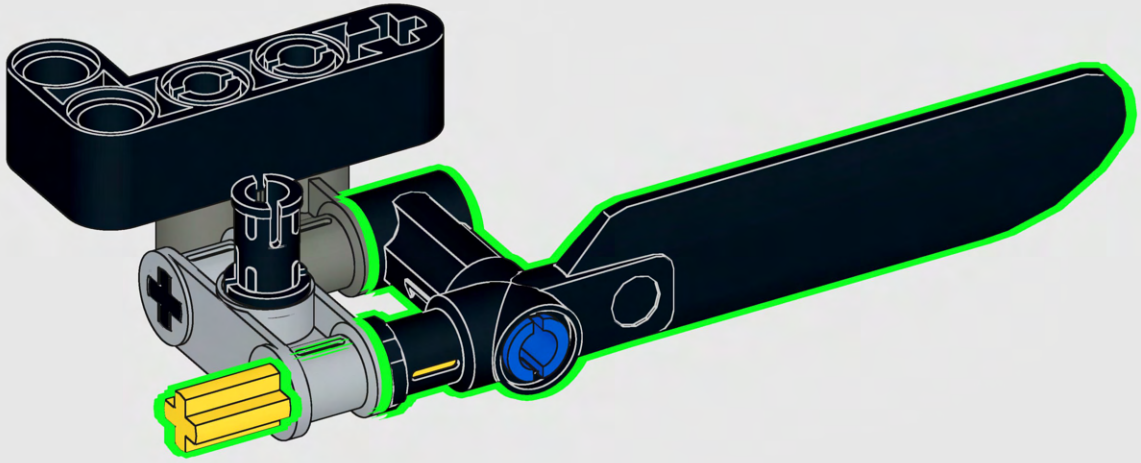

382

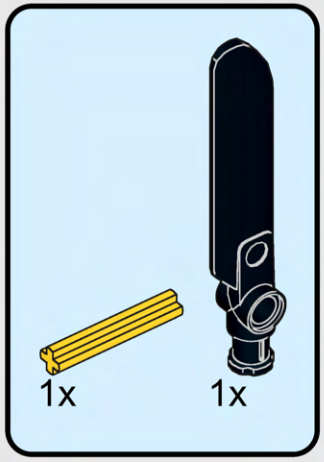

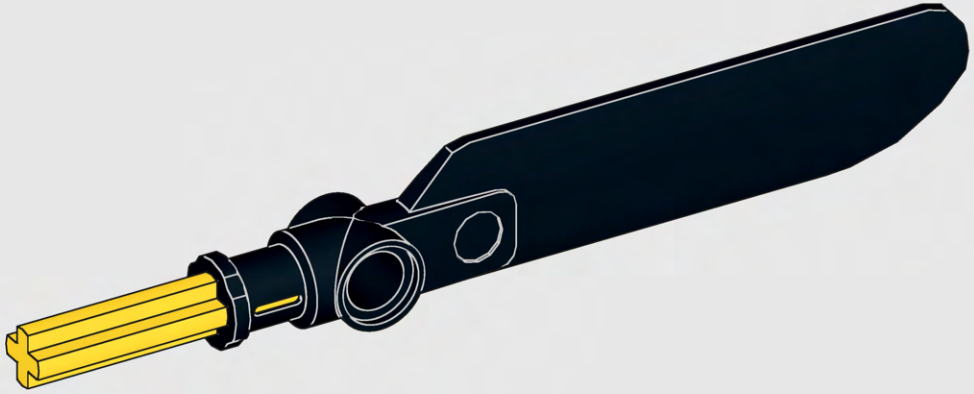

383



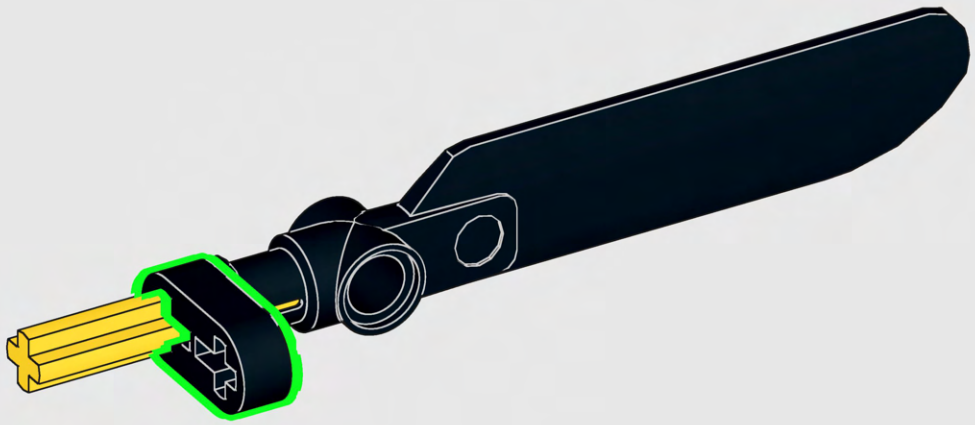

384

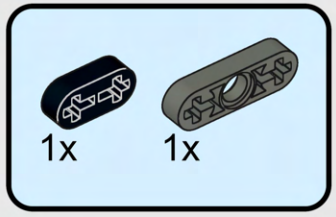

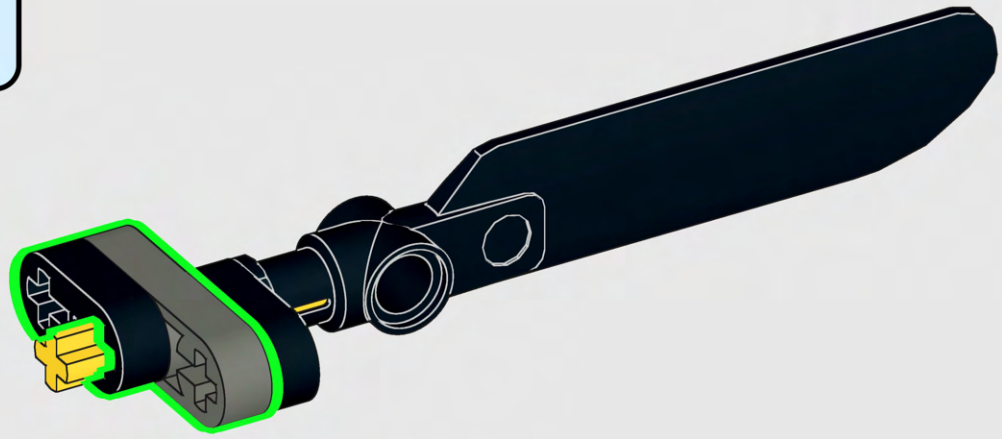

385

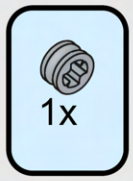

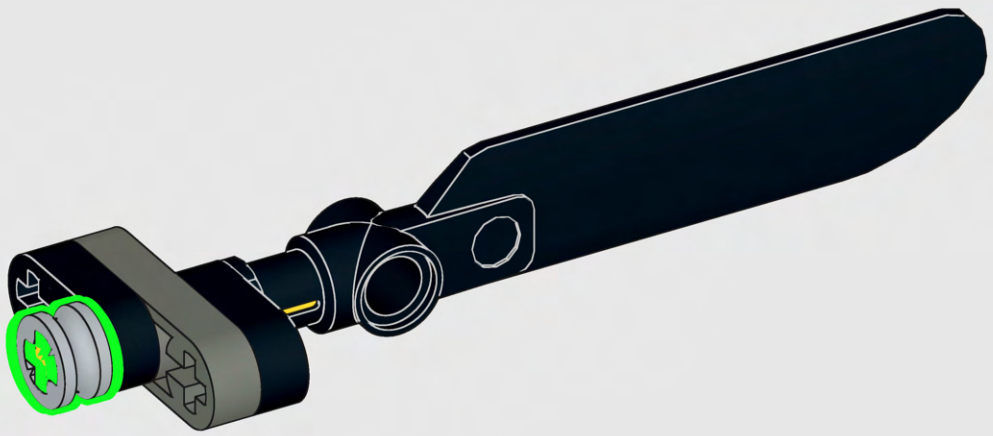

386

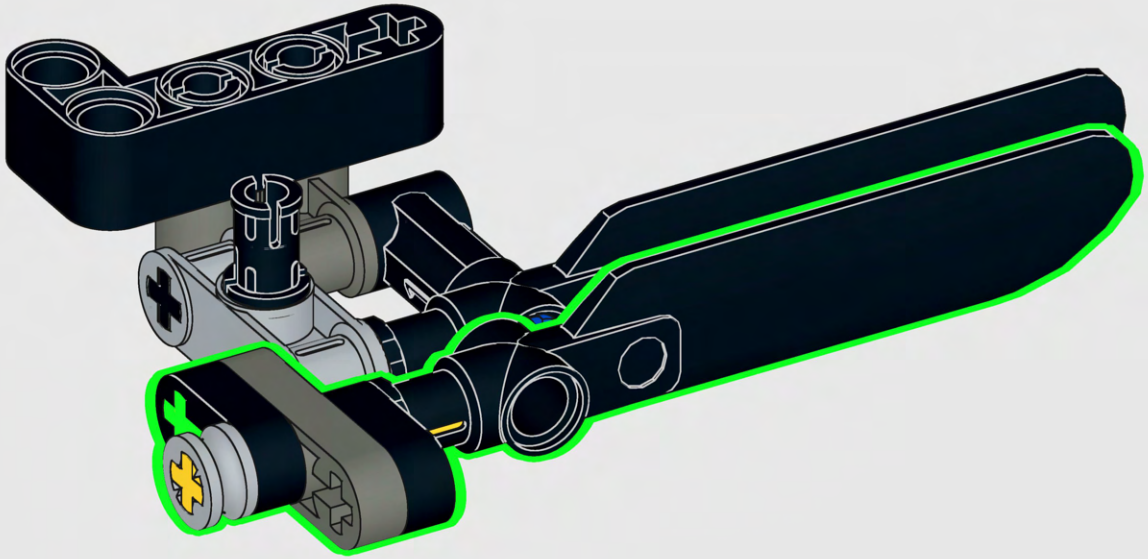

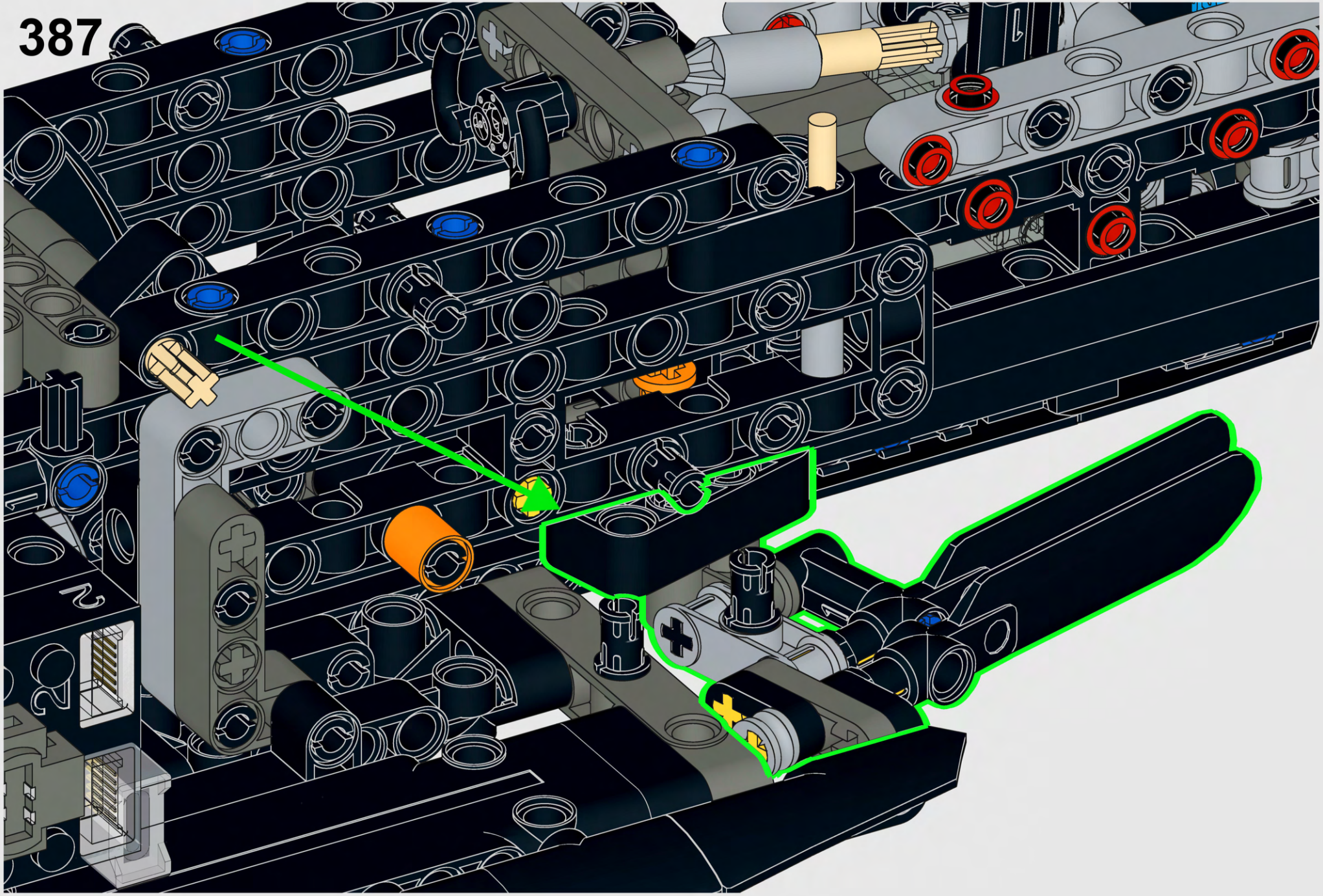

388



1x

389

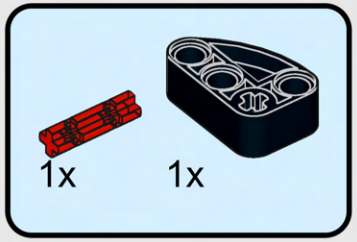

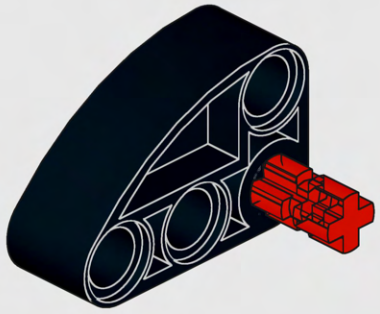

390

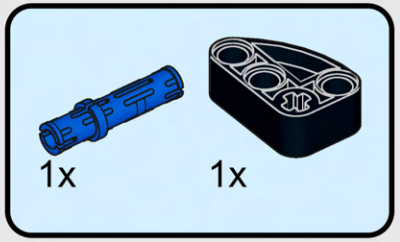

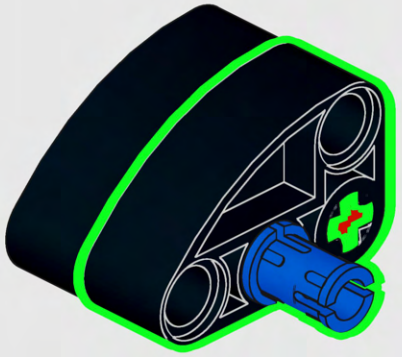

391



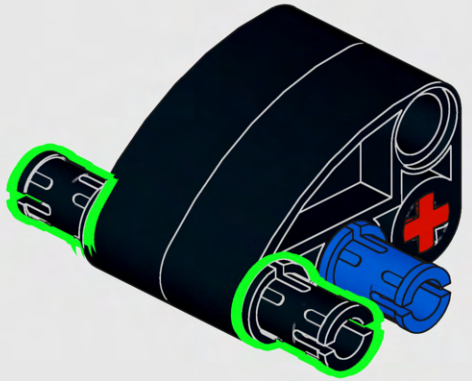

392

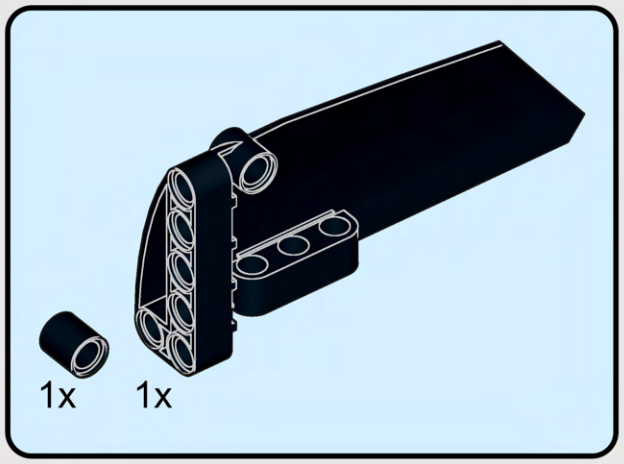



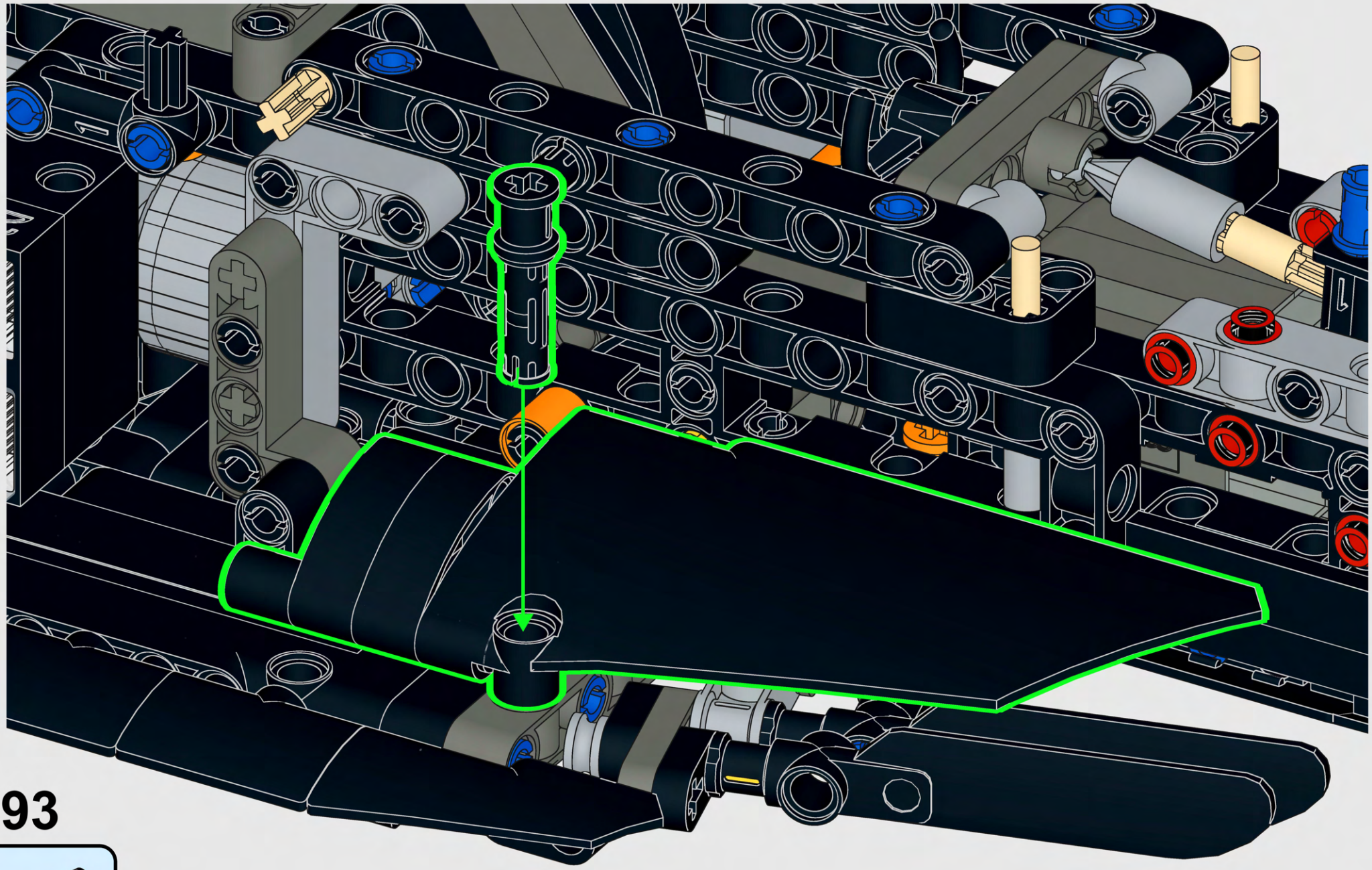

393



394

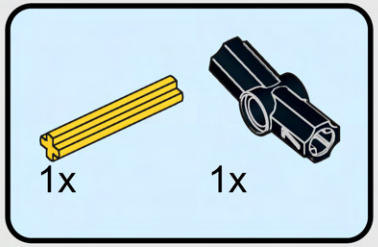

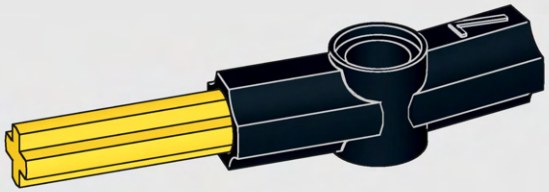

395



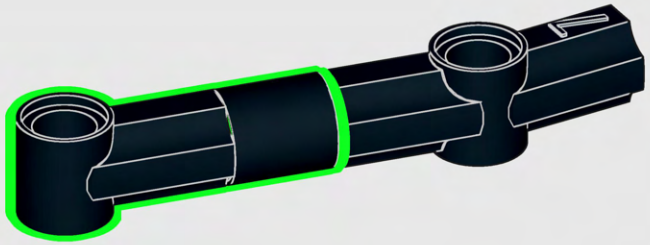

396

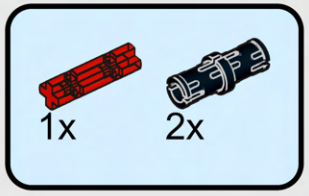

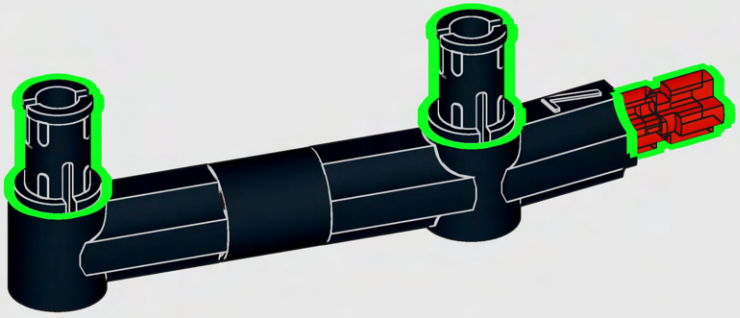

397

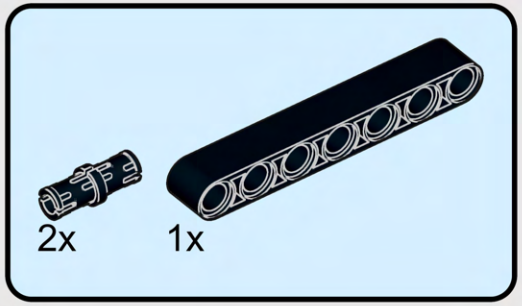

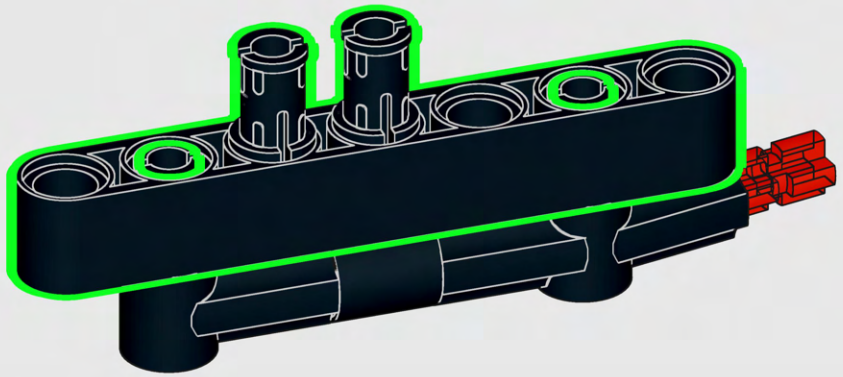

398

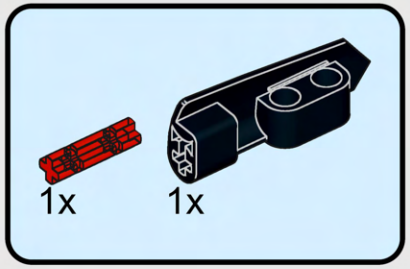

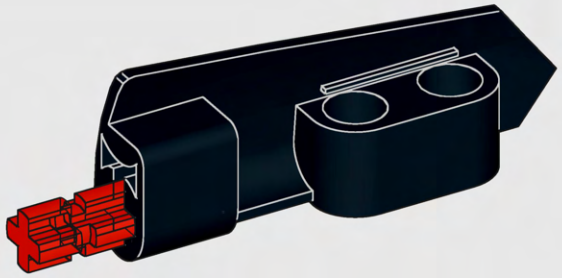

399



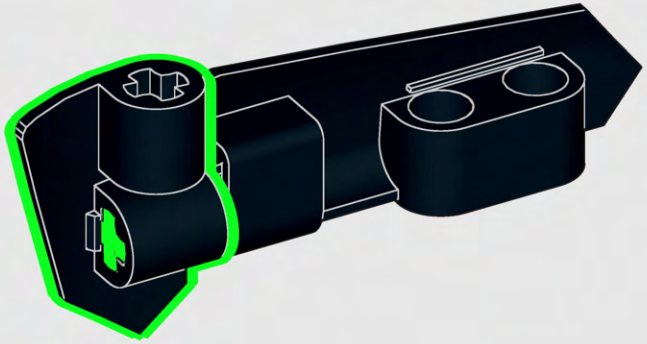

400

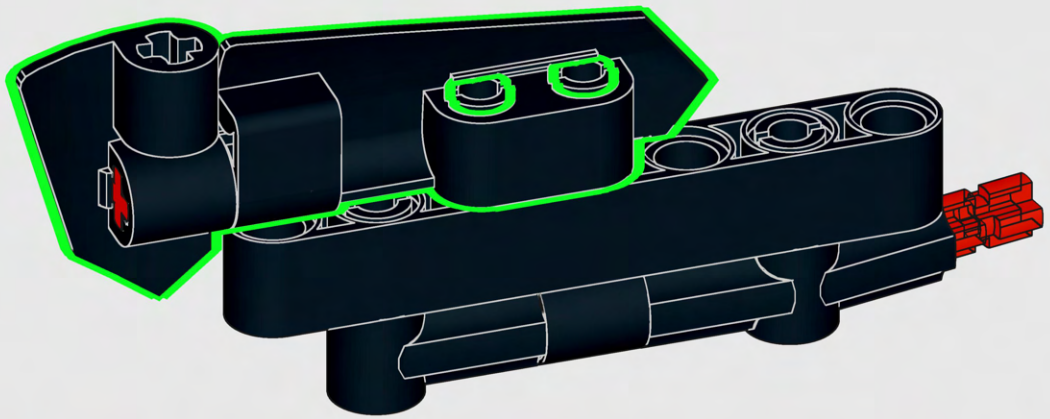

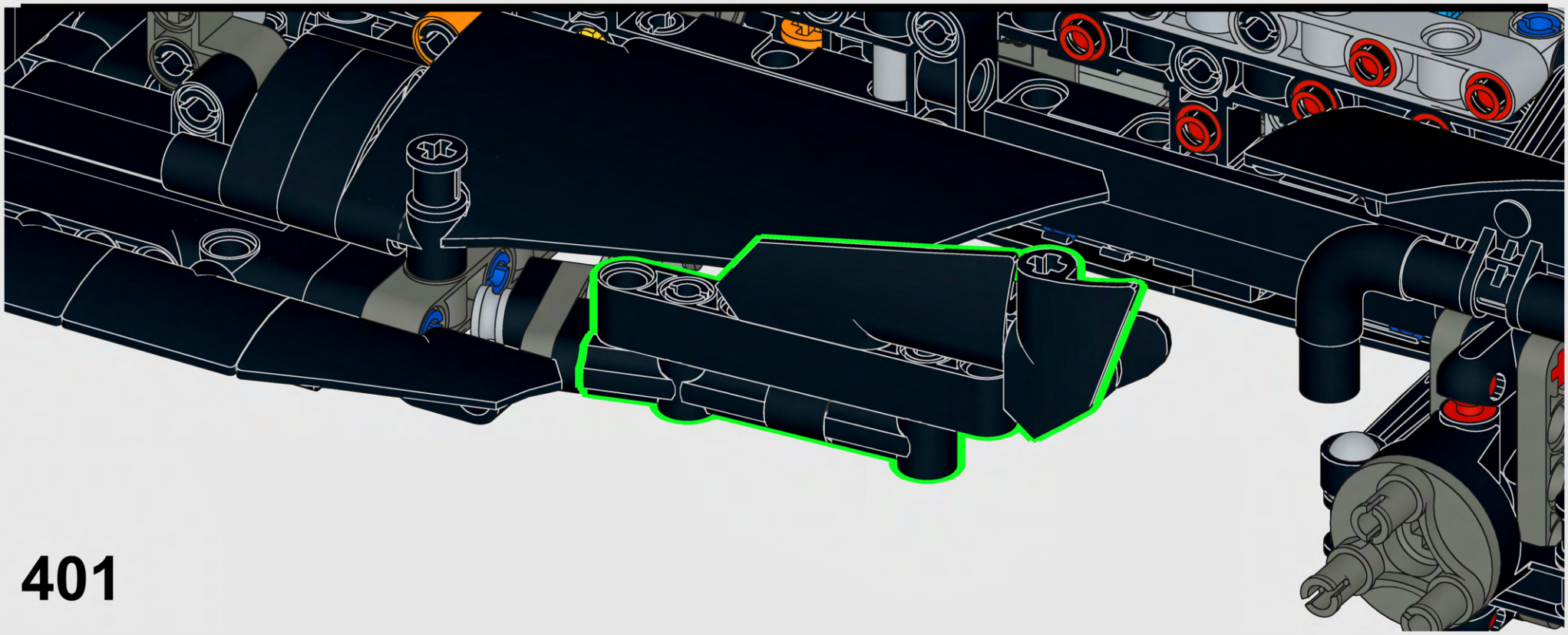

401

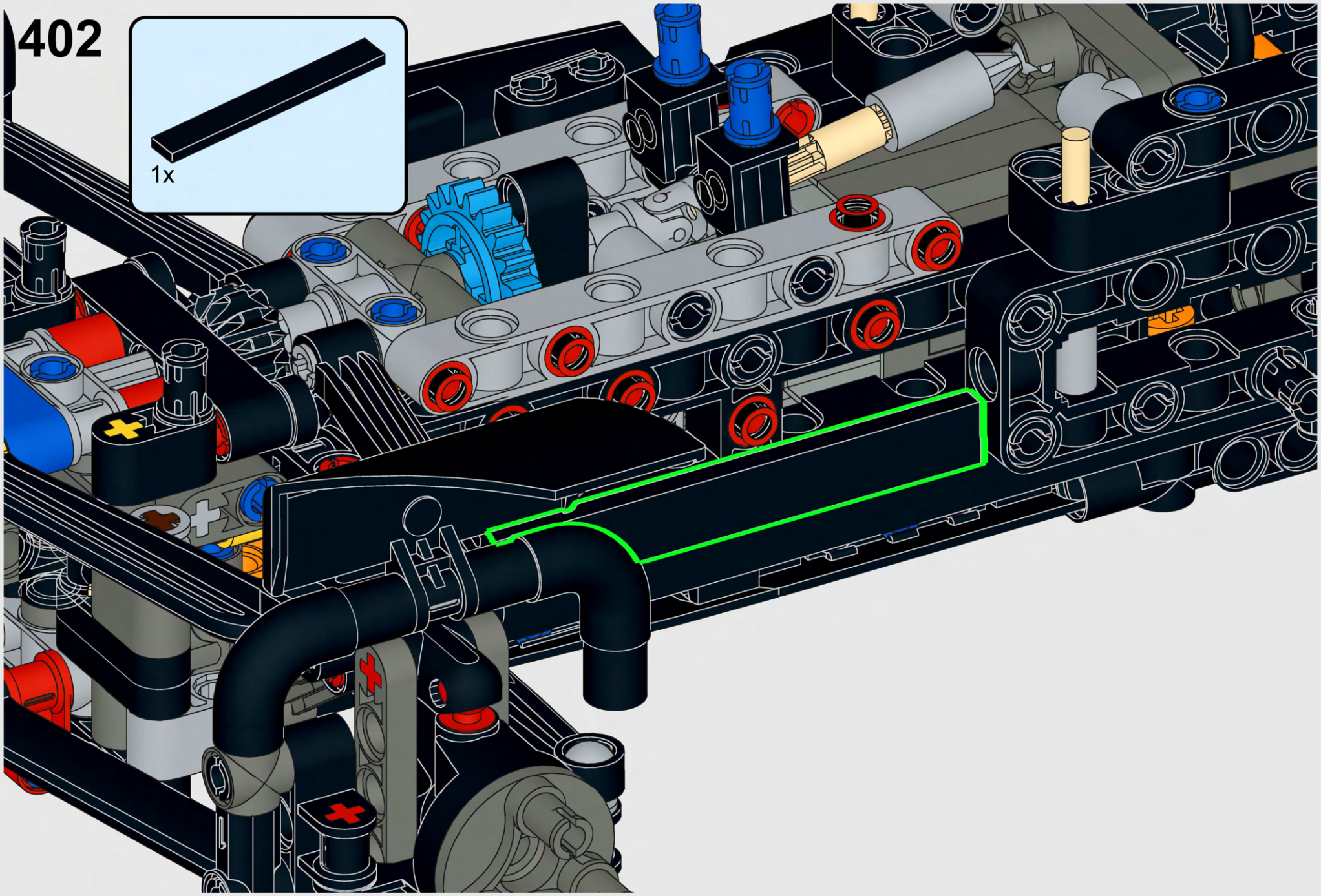
402
1x

403

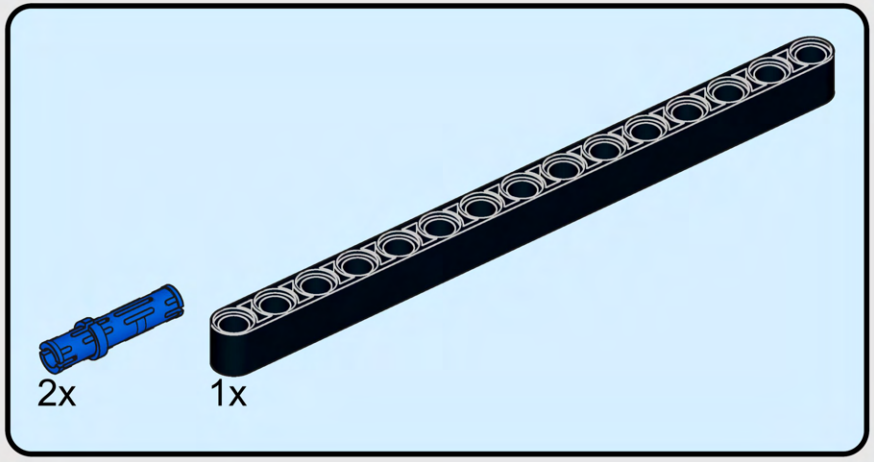

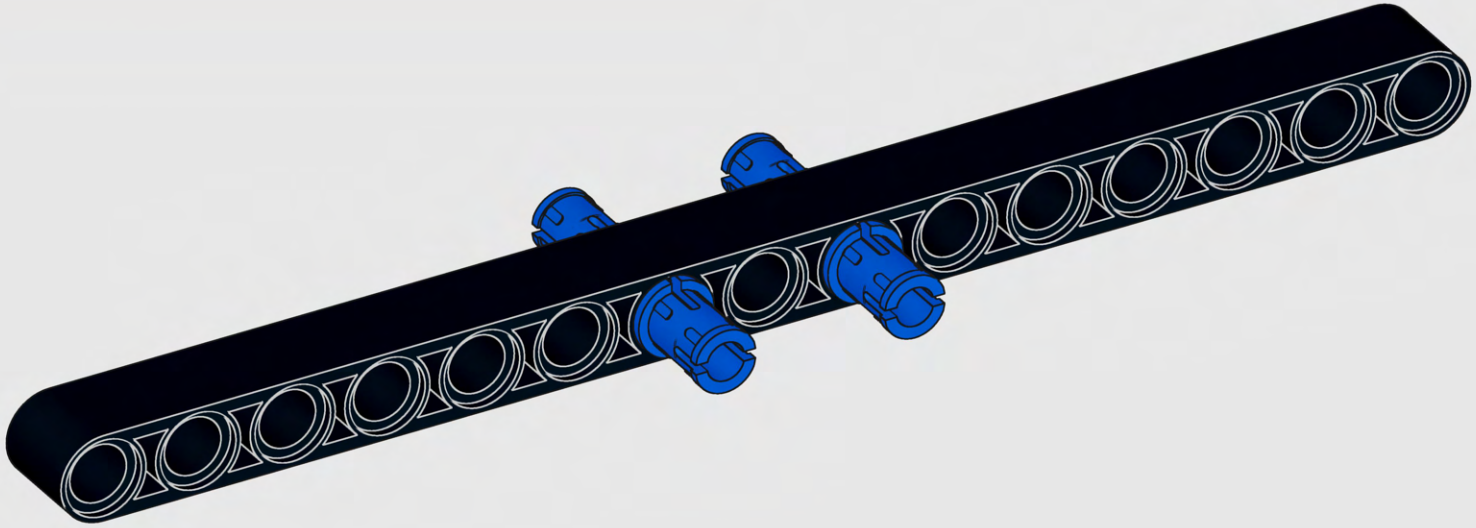

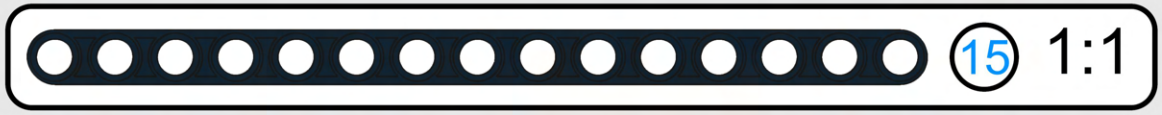

404



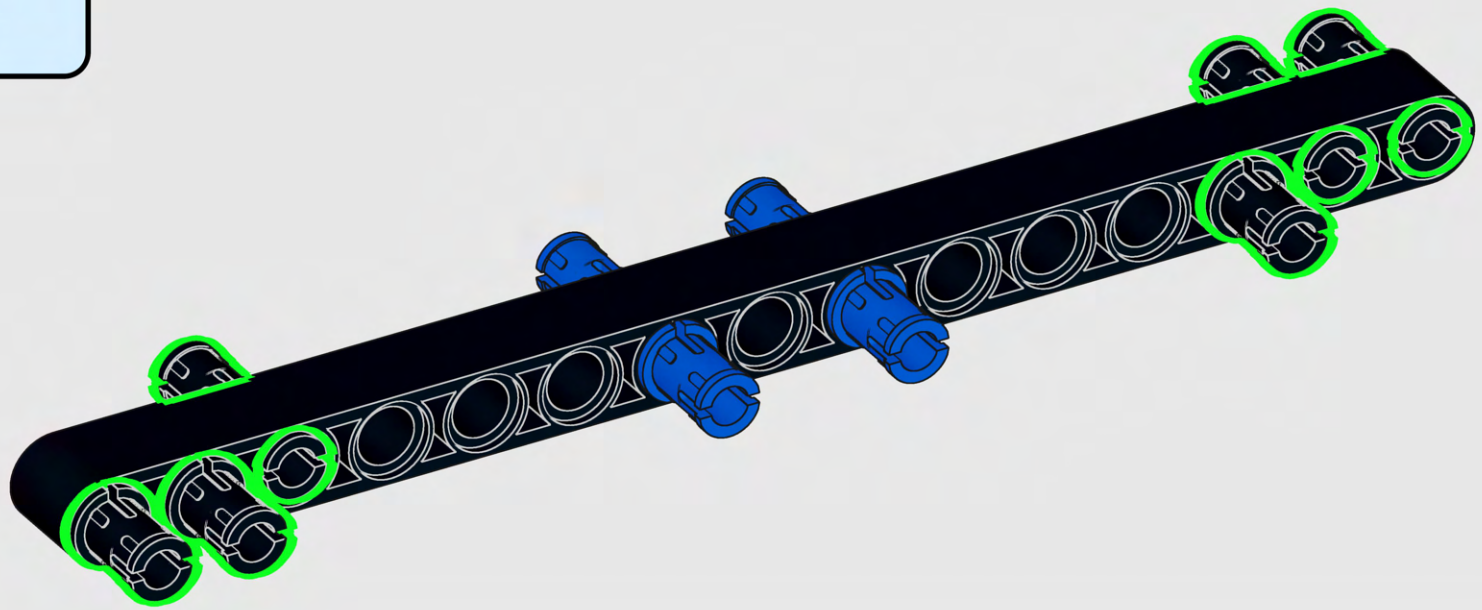

405

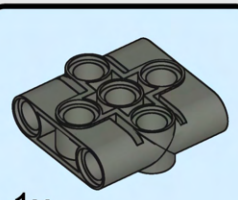

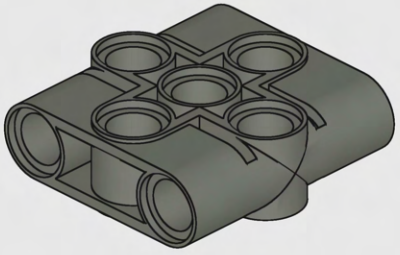

406



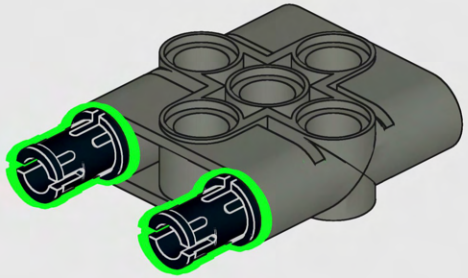

407

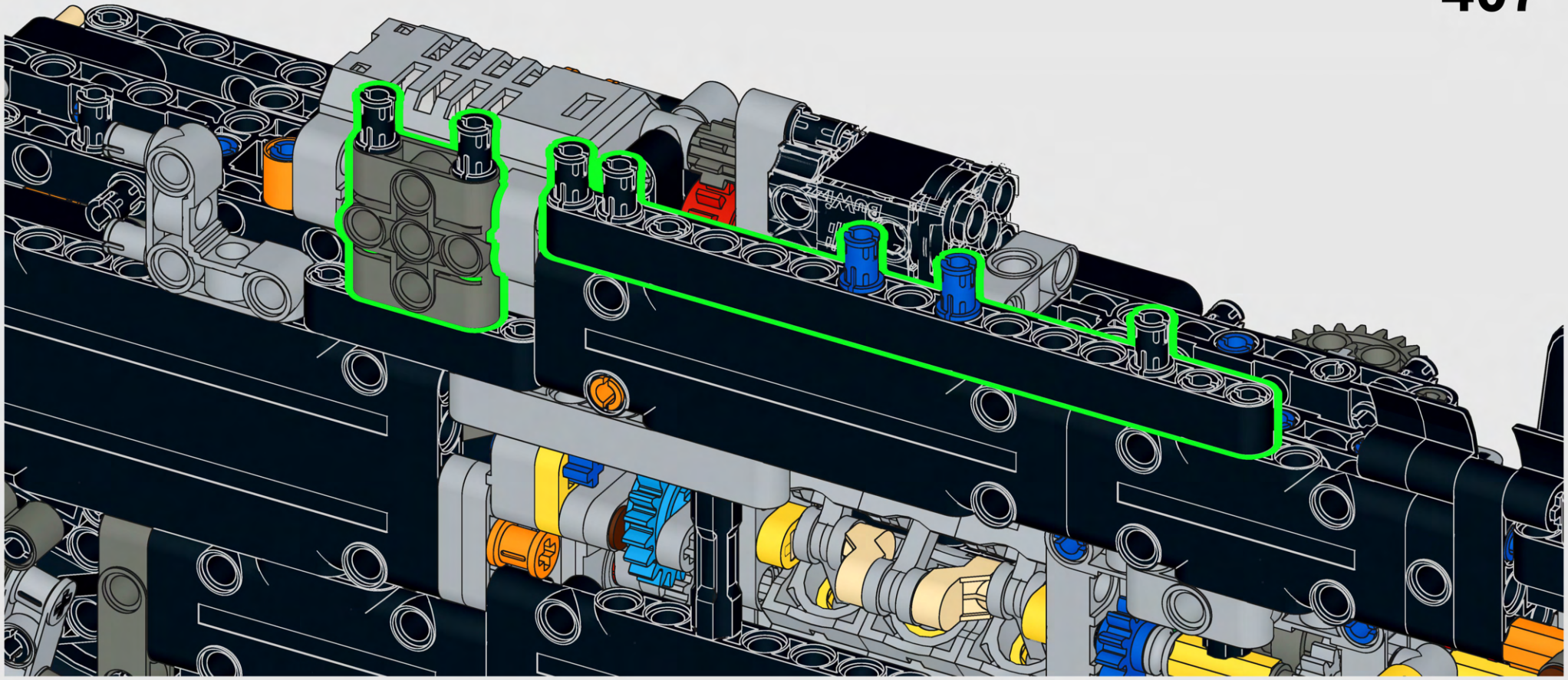

408

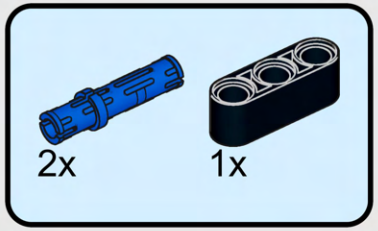

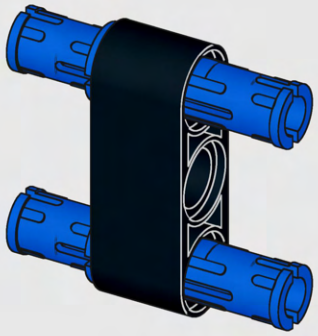

409

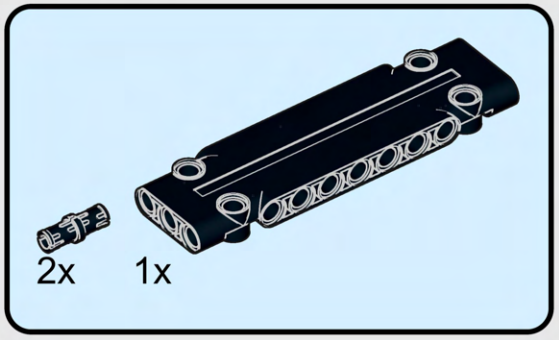

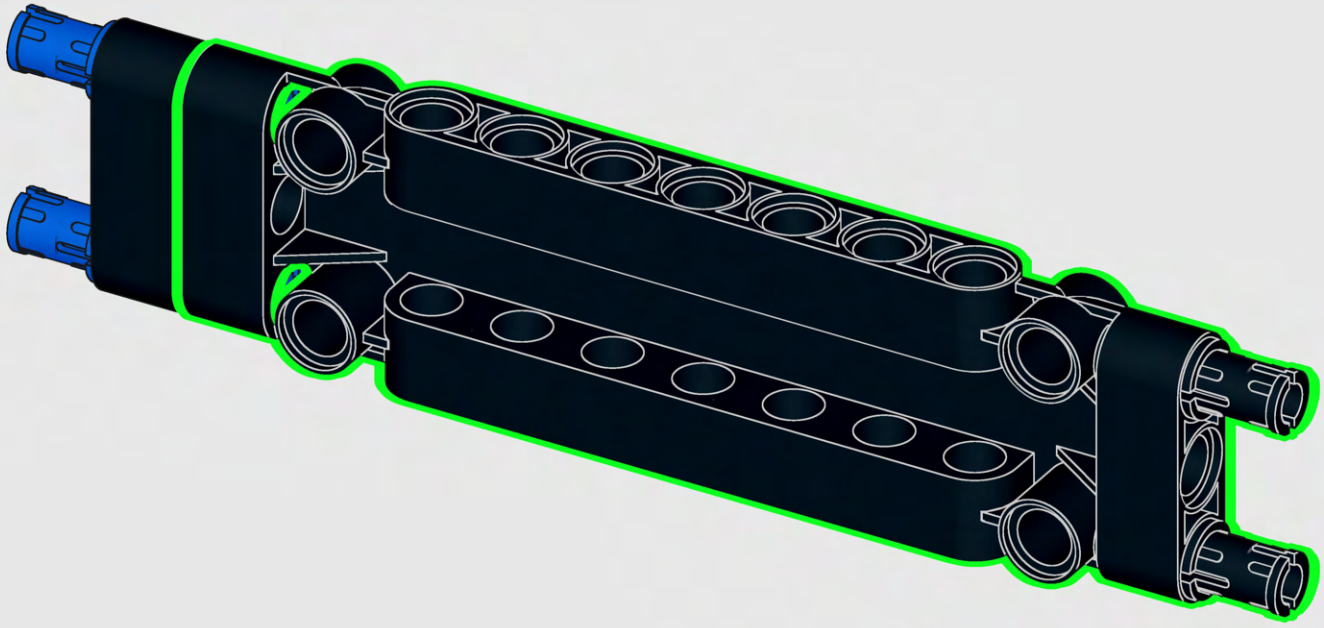

410

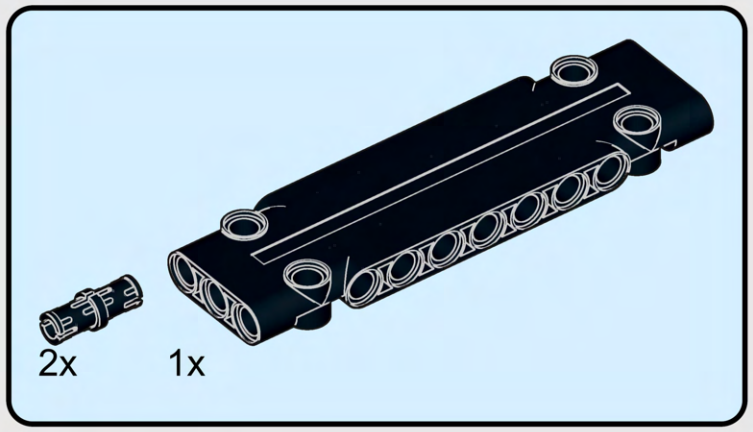

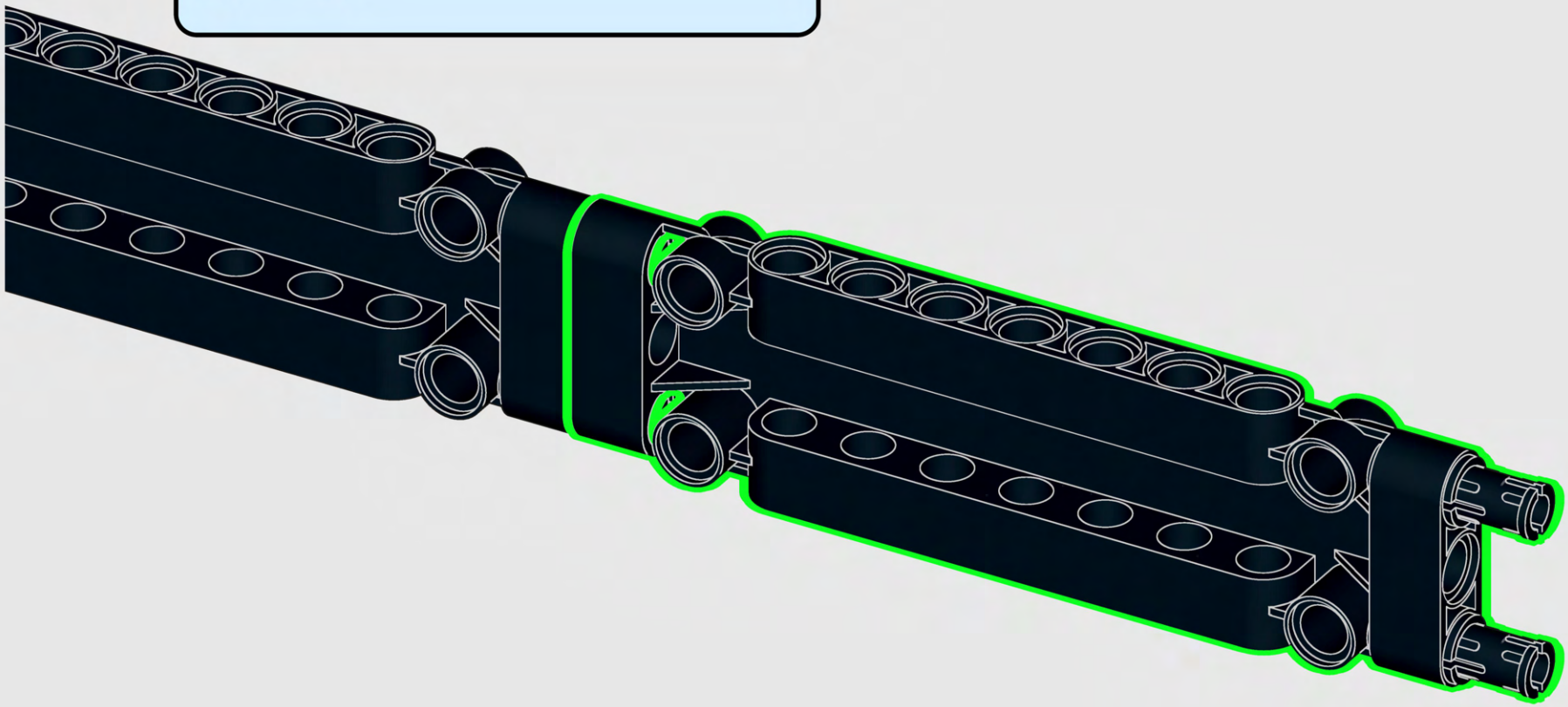

411



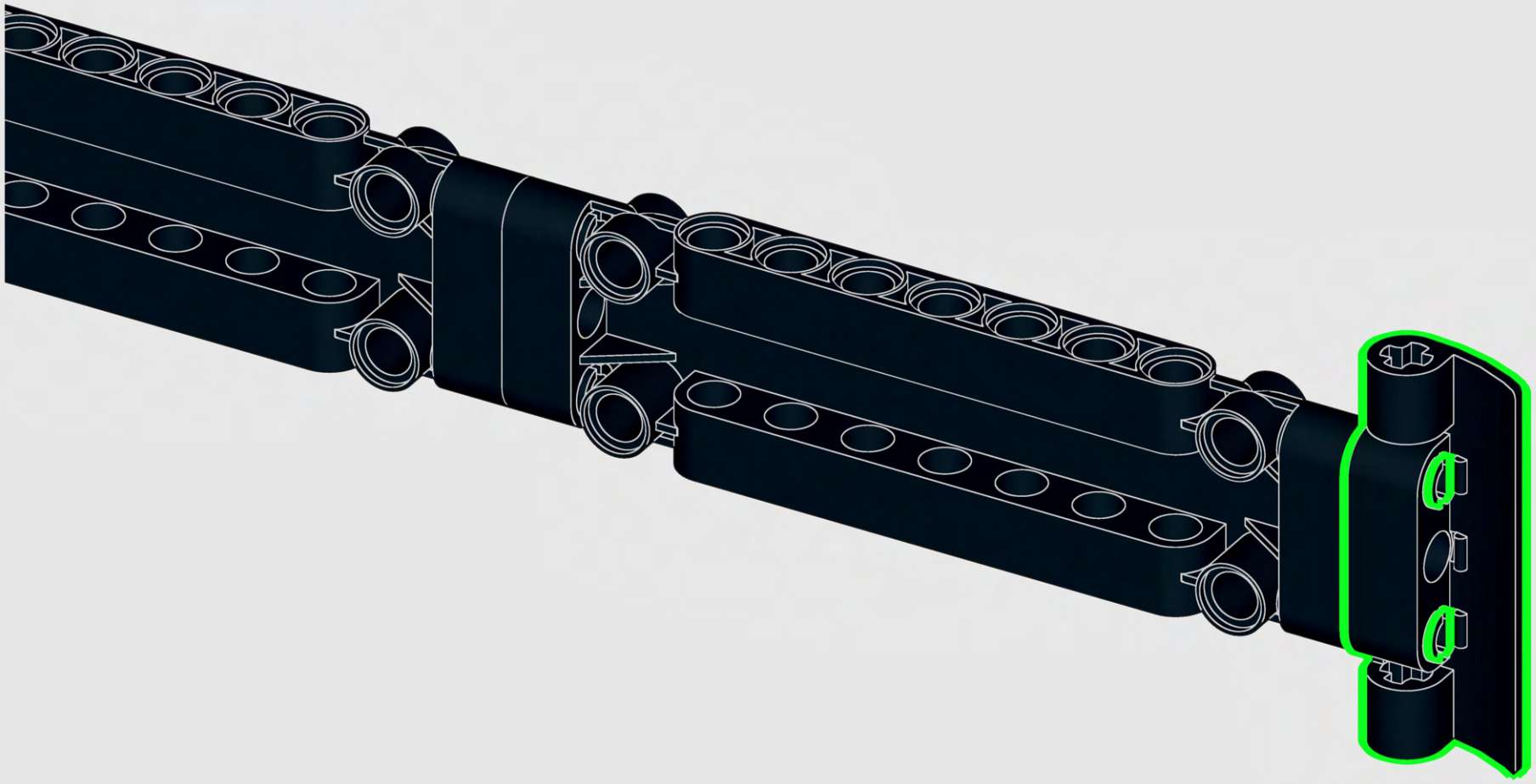

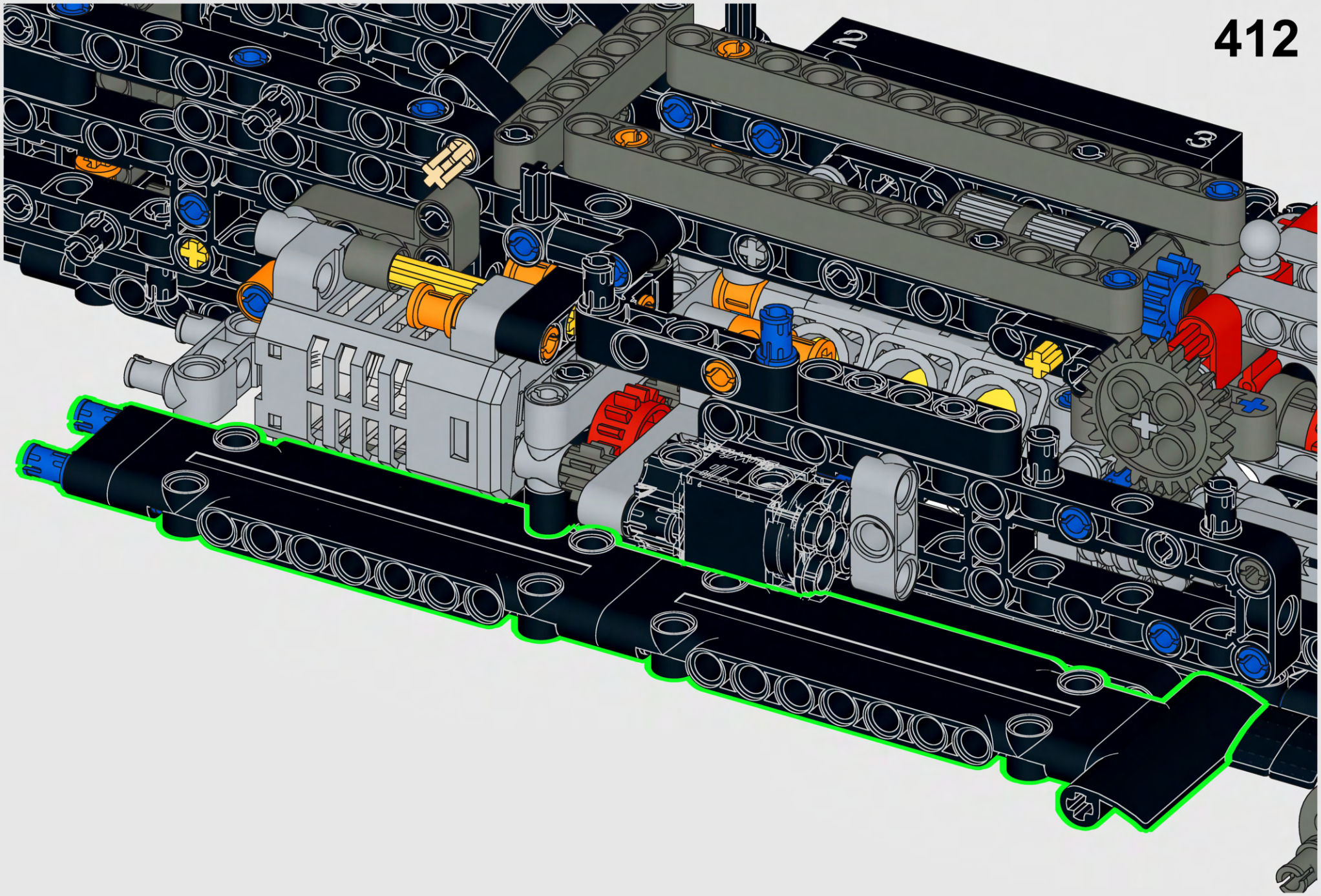
2
3

413

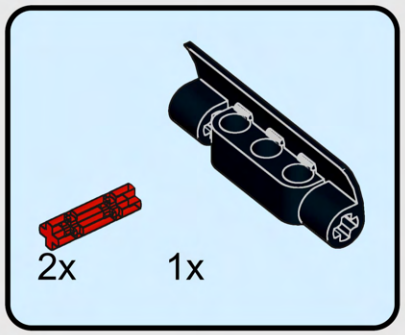



414

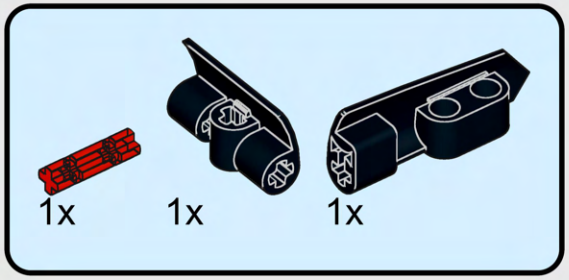

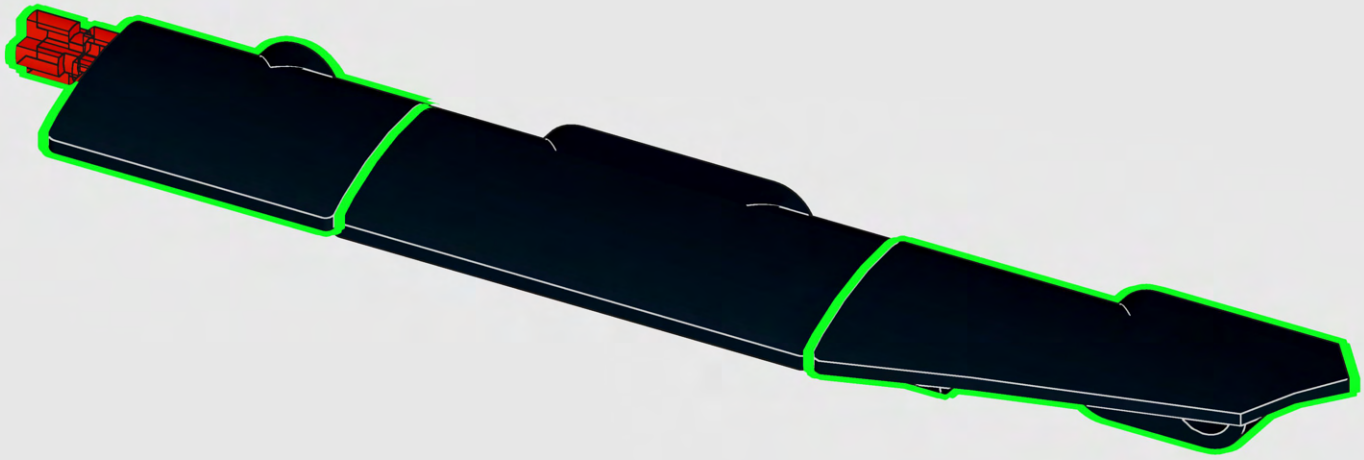

415

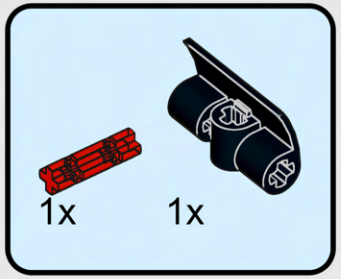

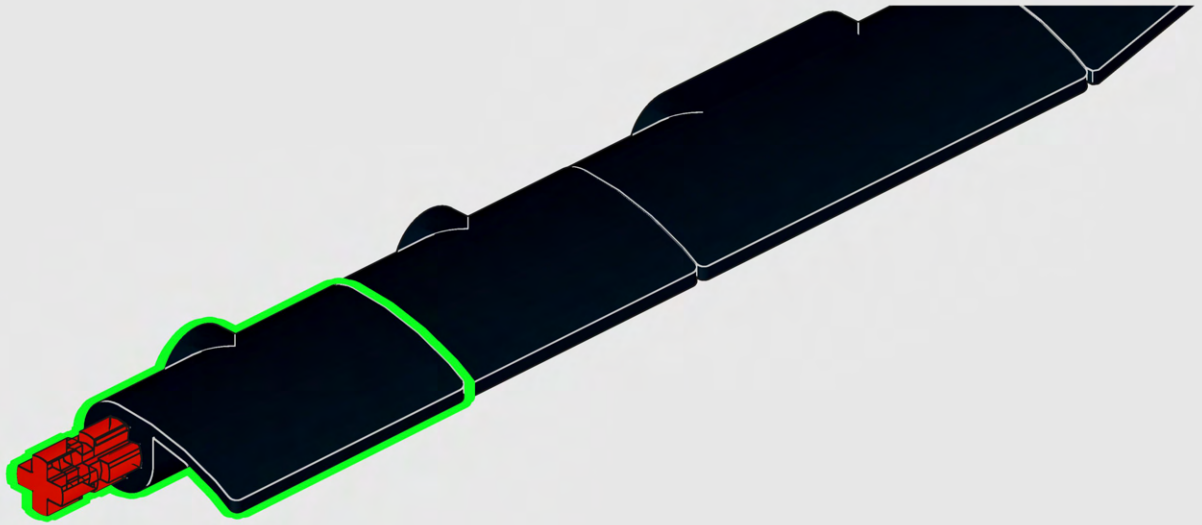

416

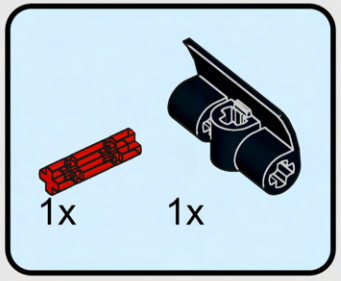

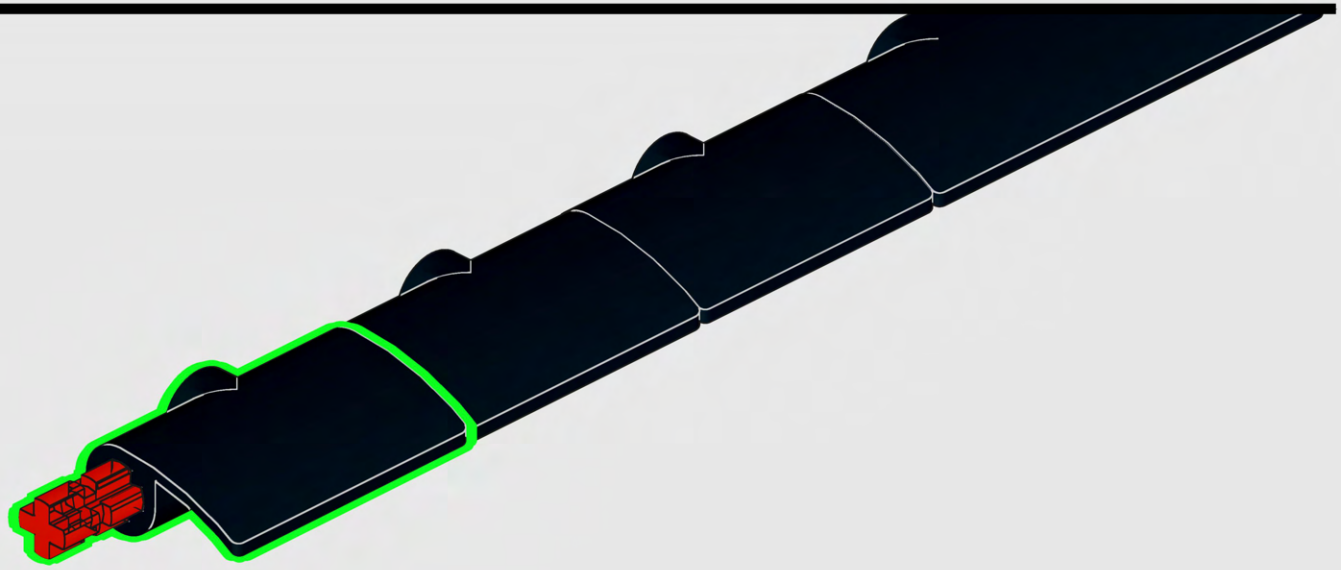

417

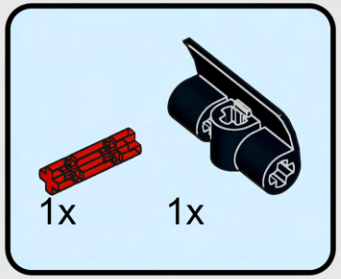

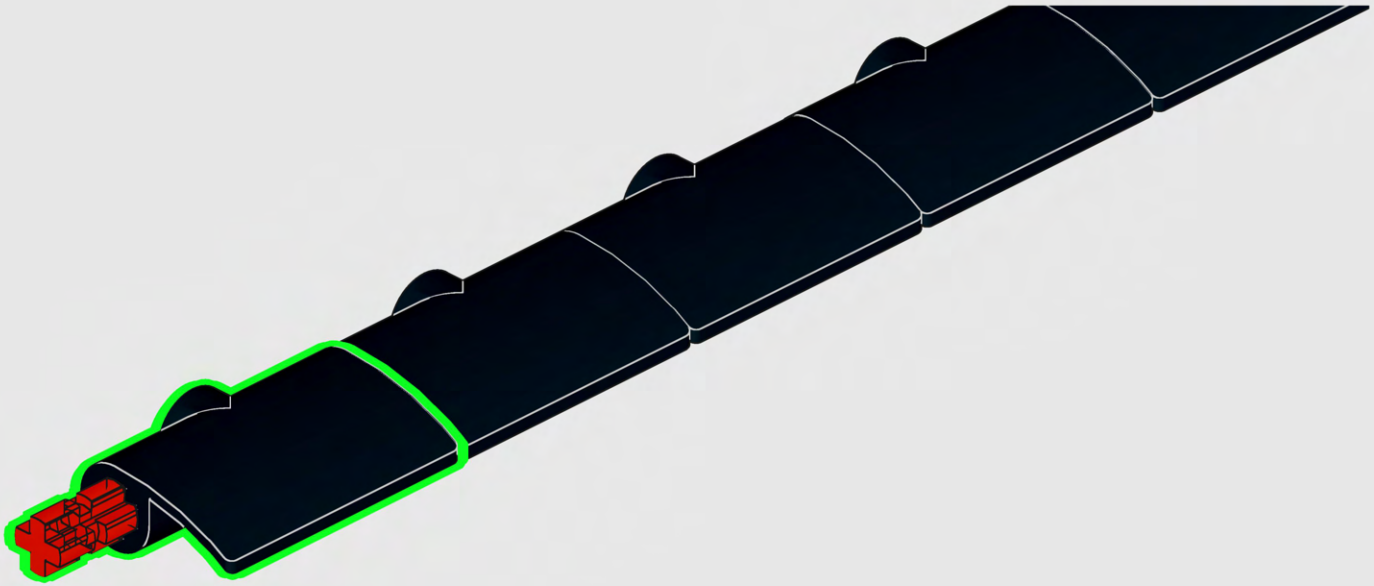

418

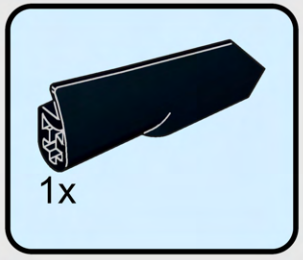

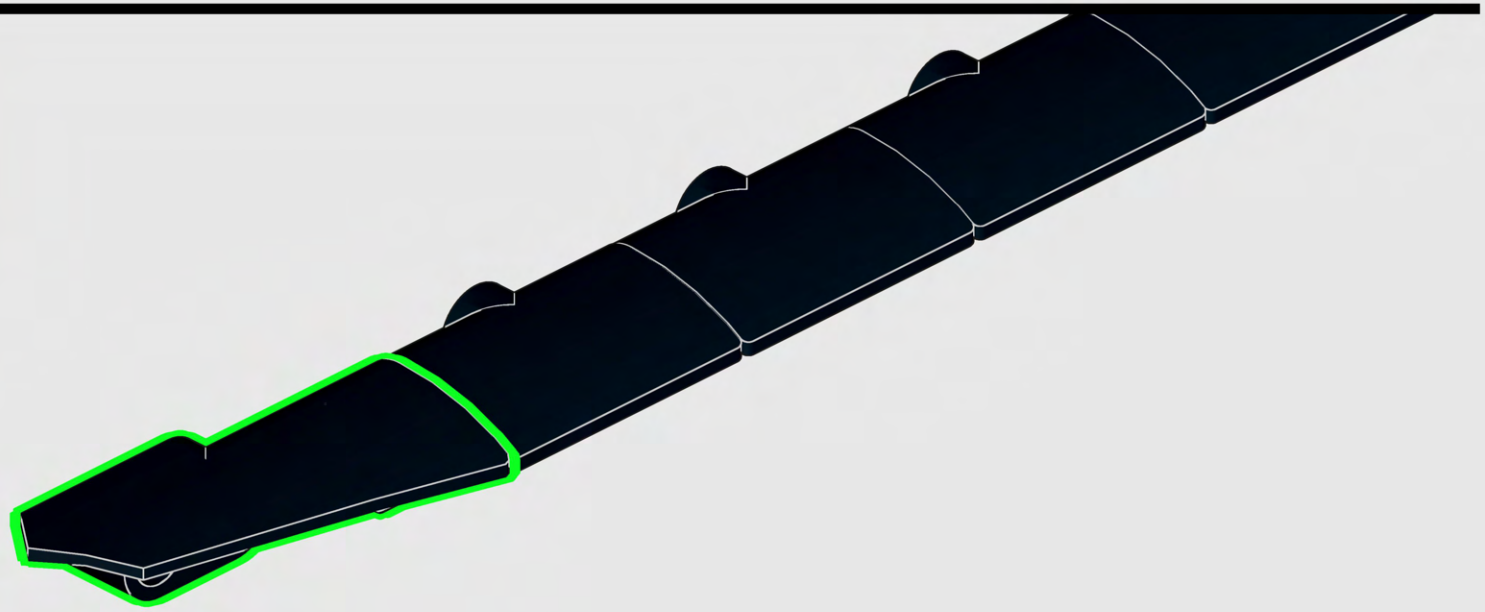

419

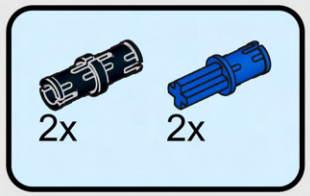

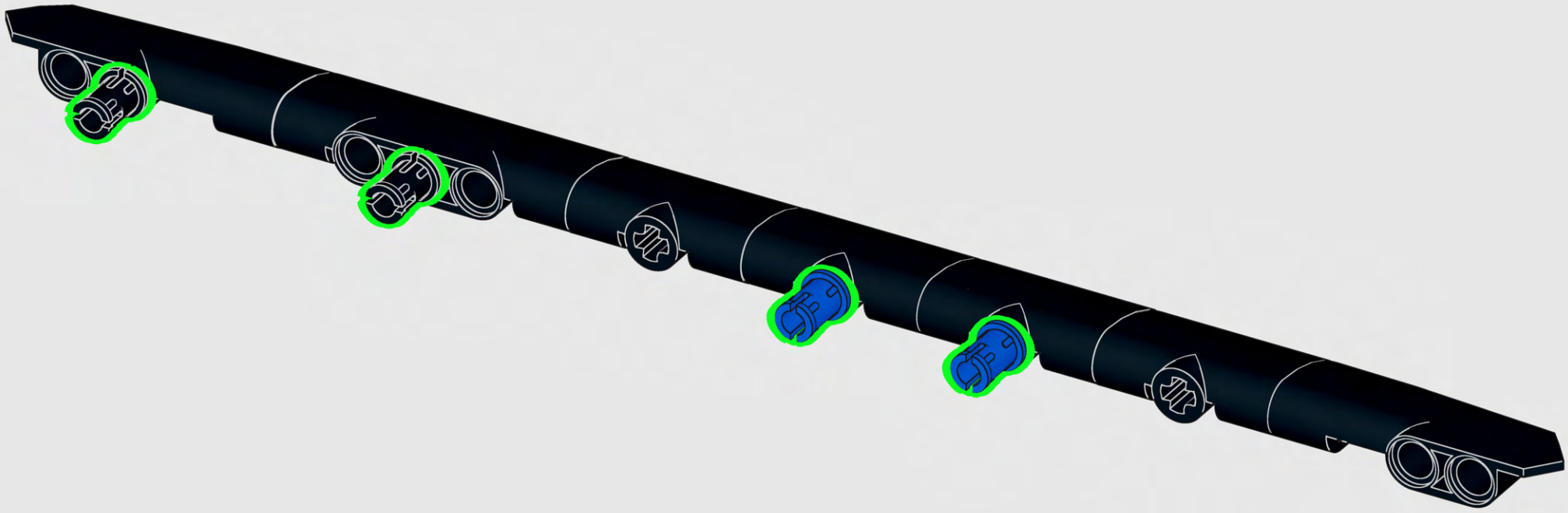

420

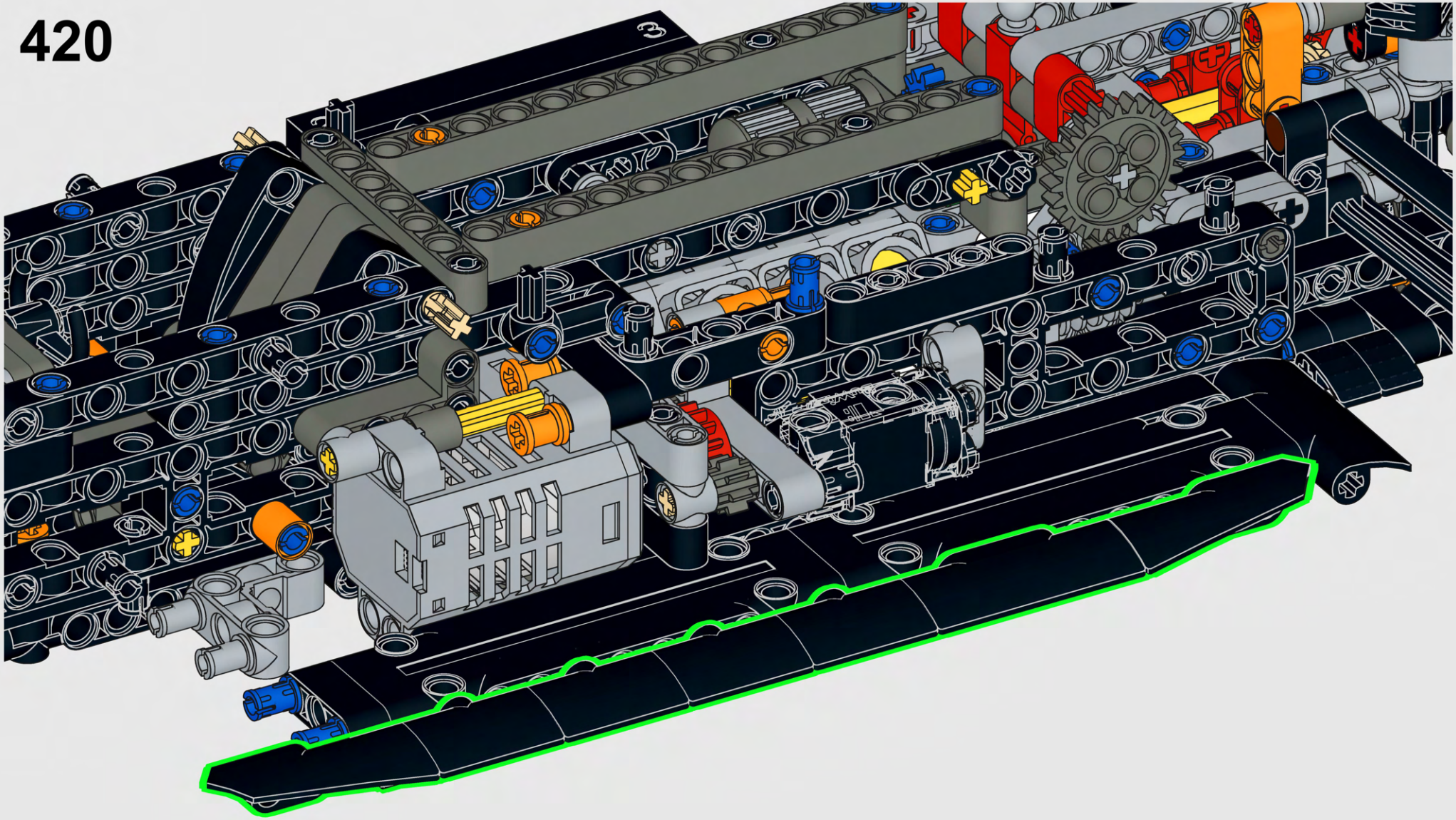

421

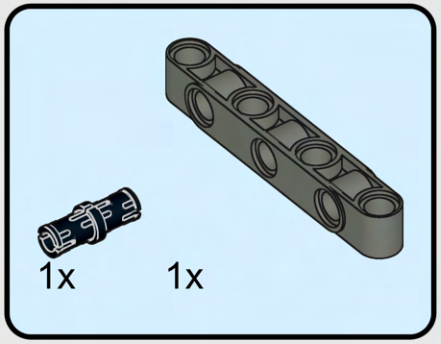

422

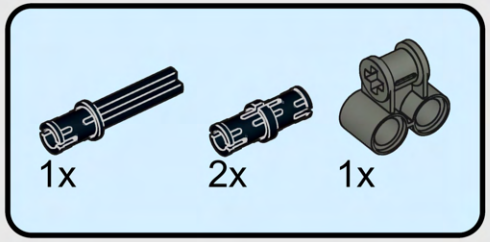

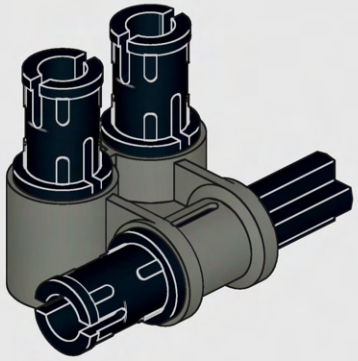

423

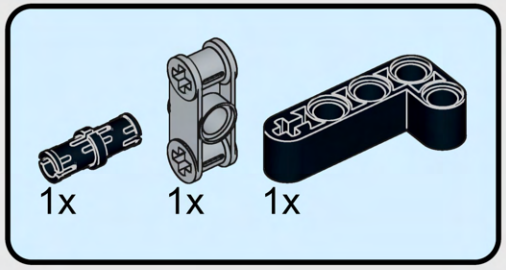

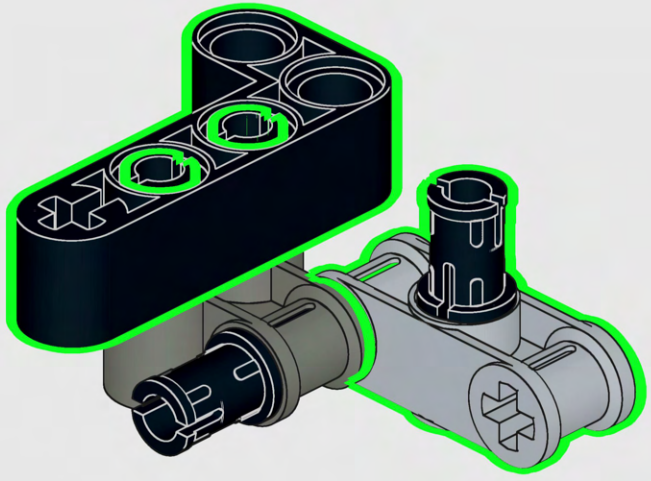

424

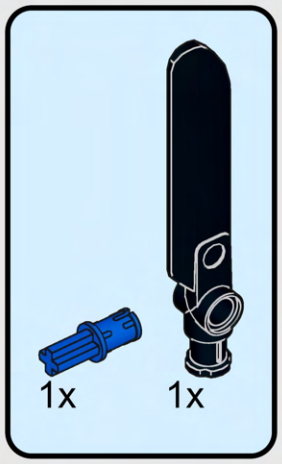

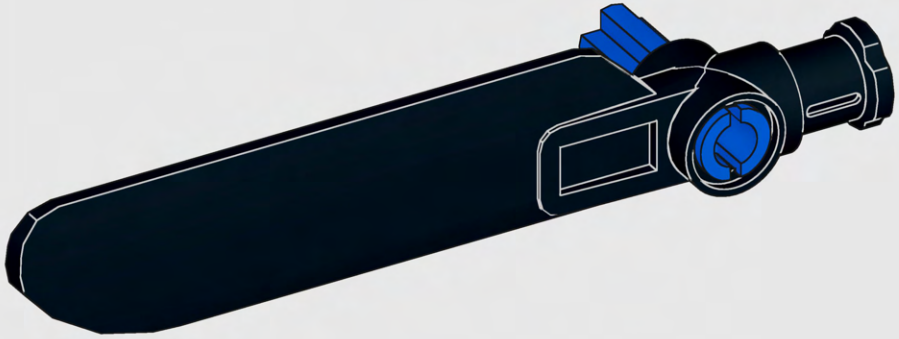

425

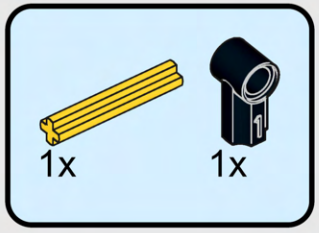

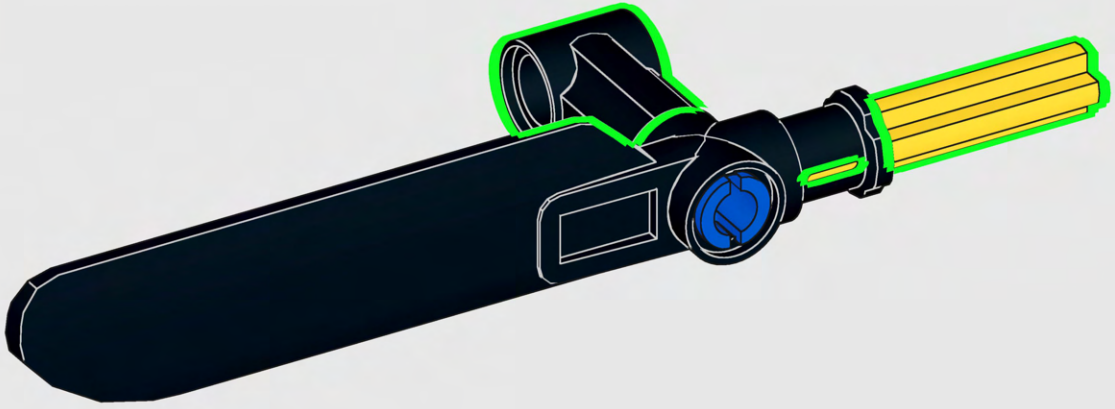

426

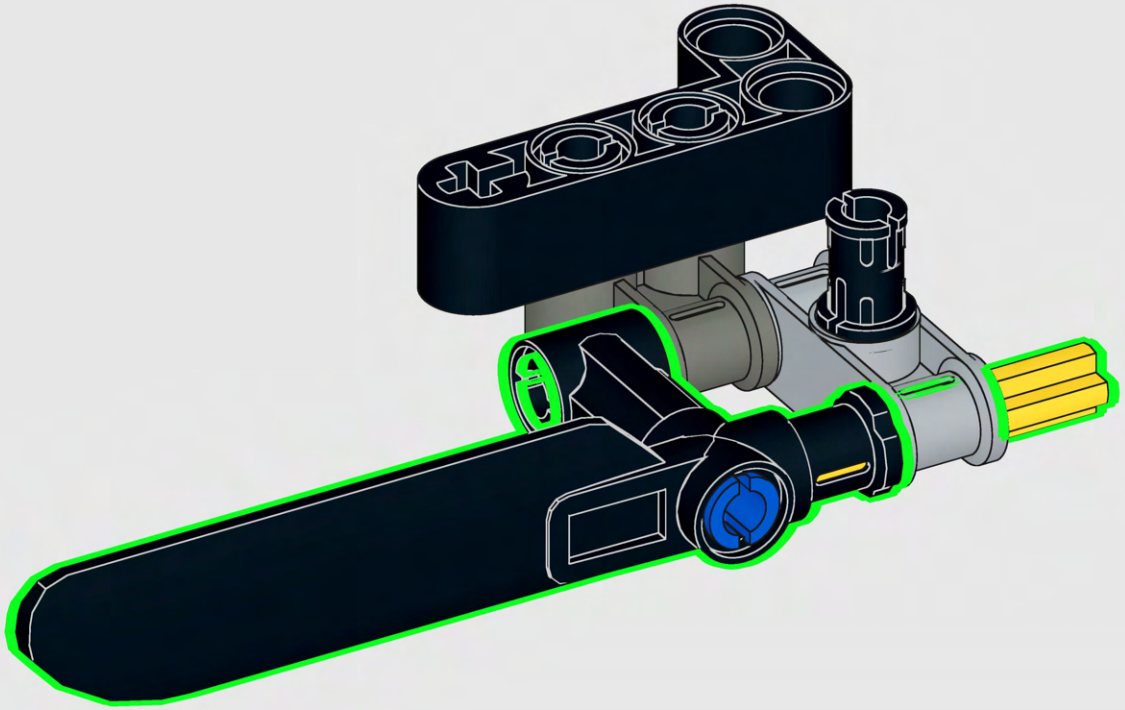

427

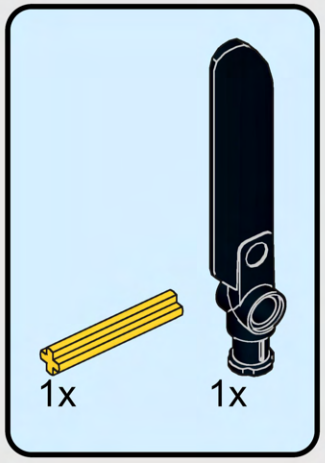

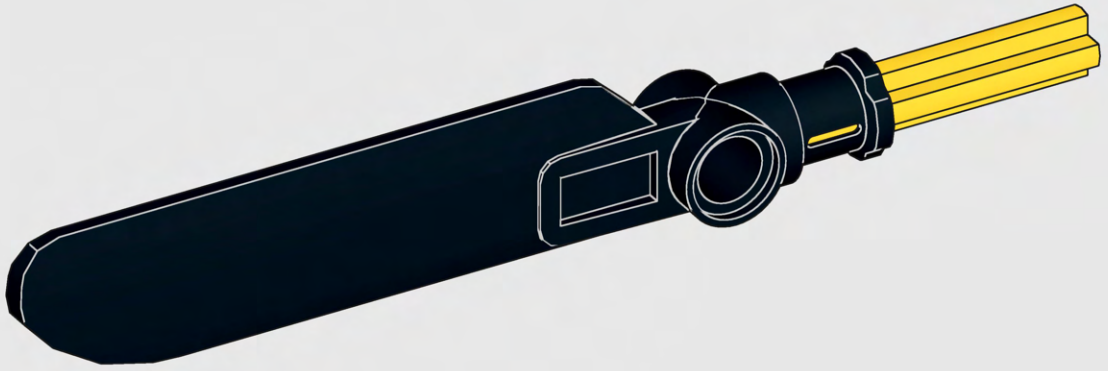

428

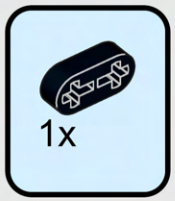

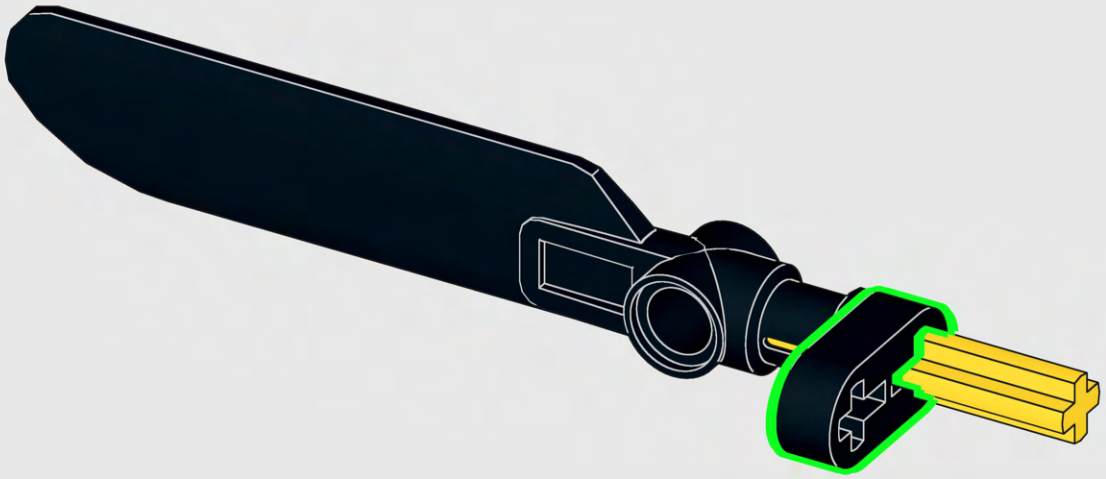

429

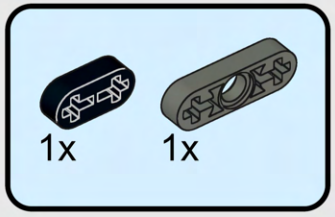

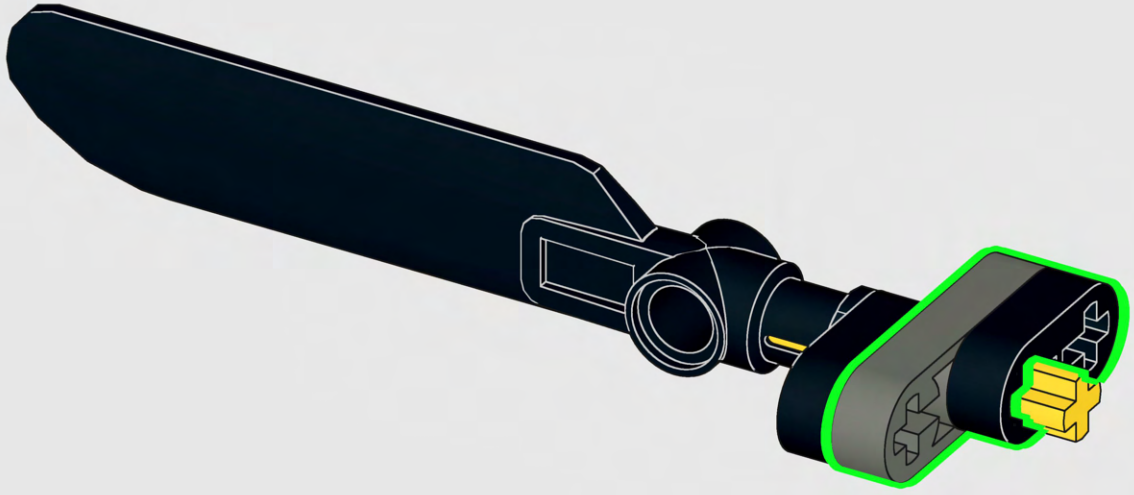

430



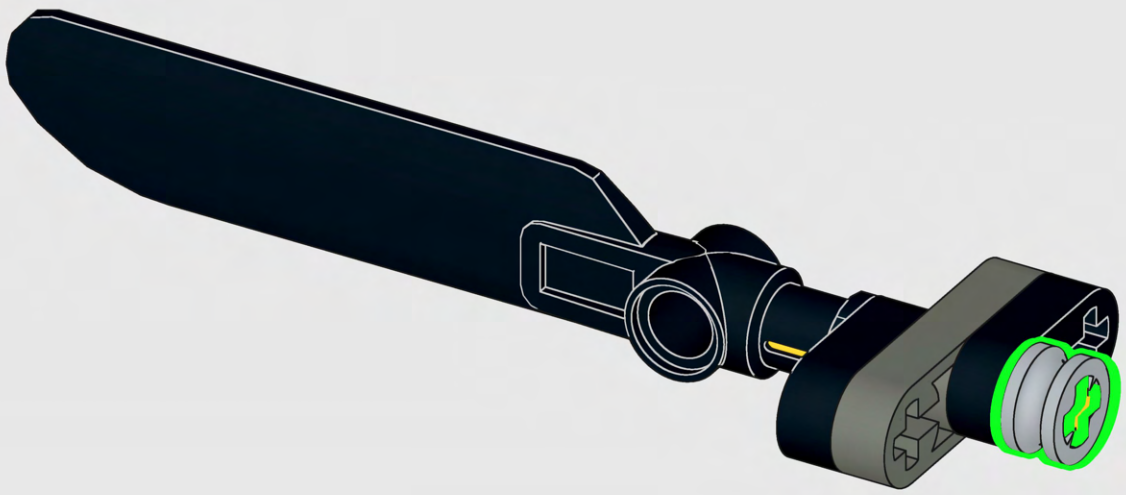

431

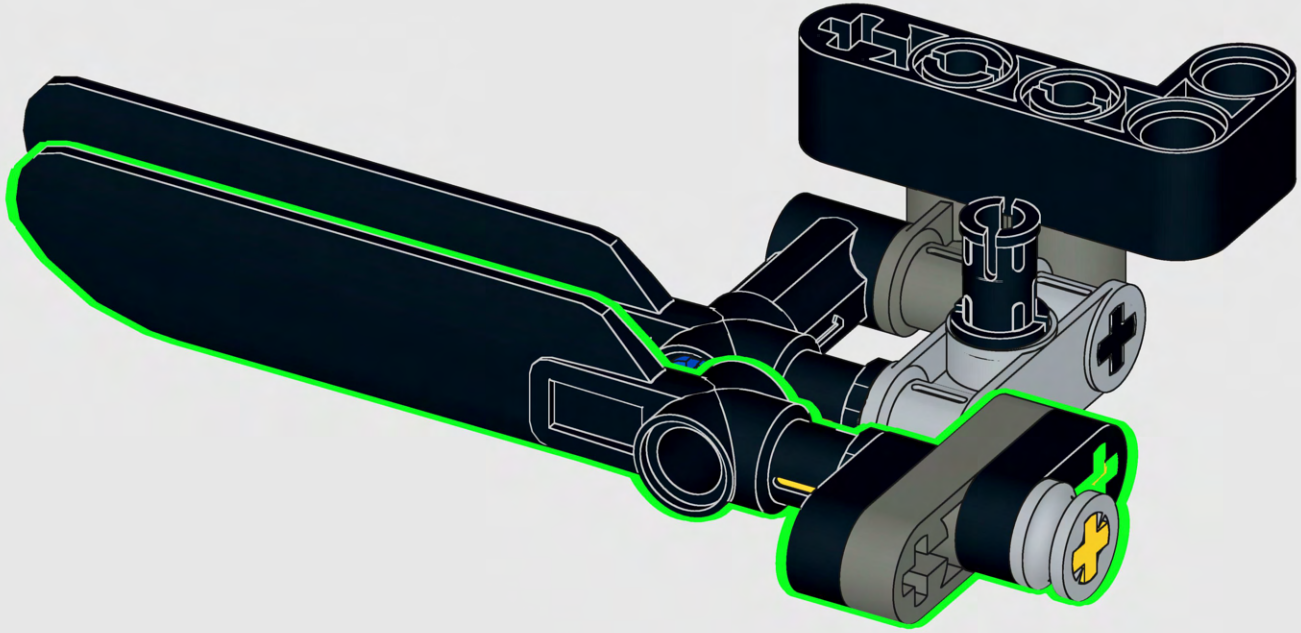

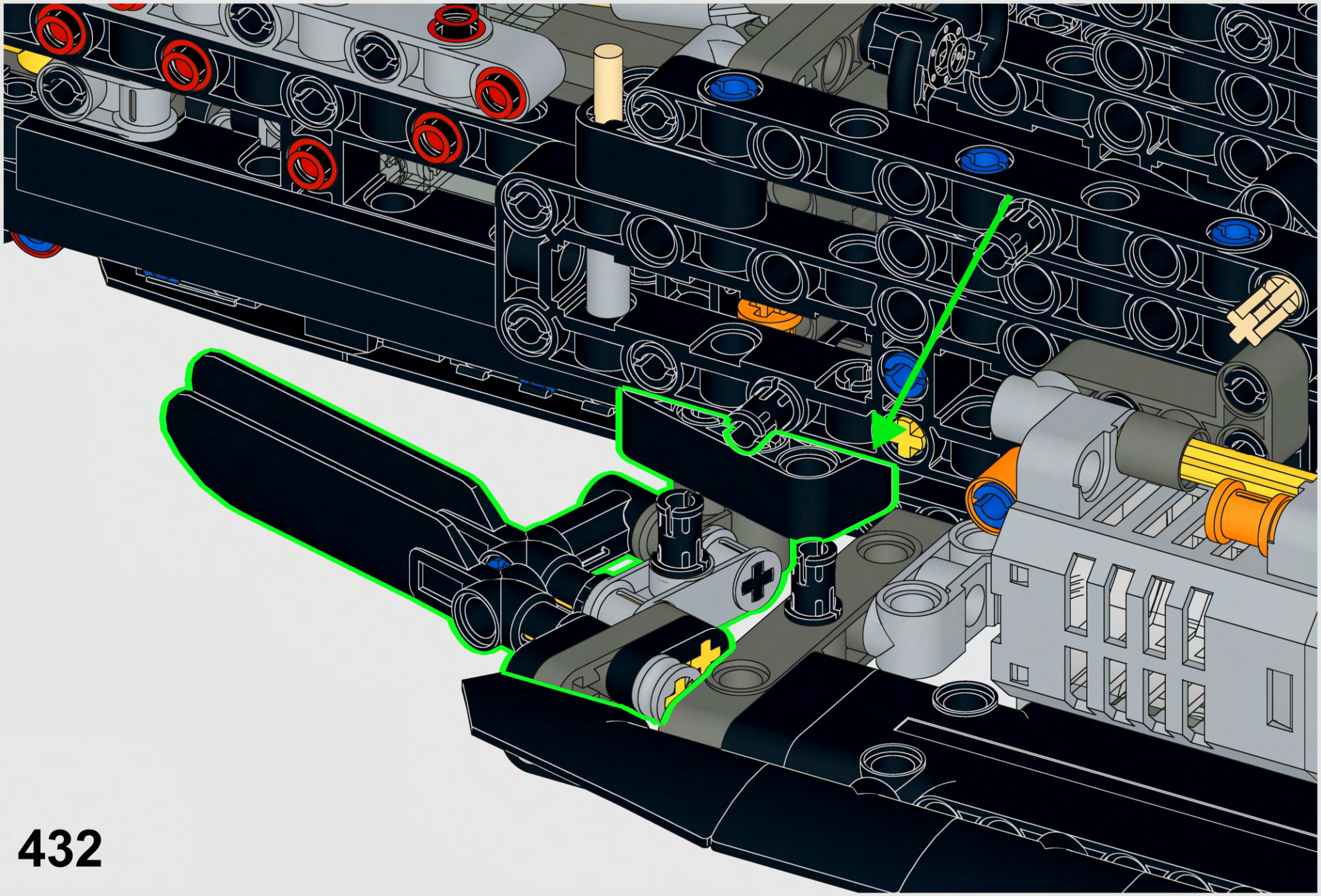

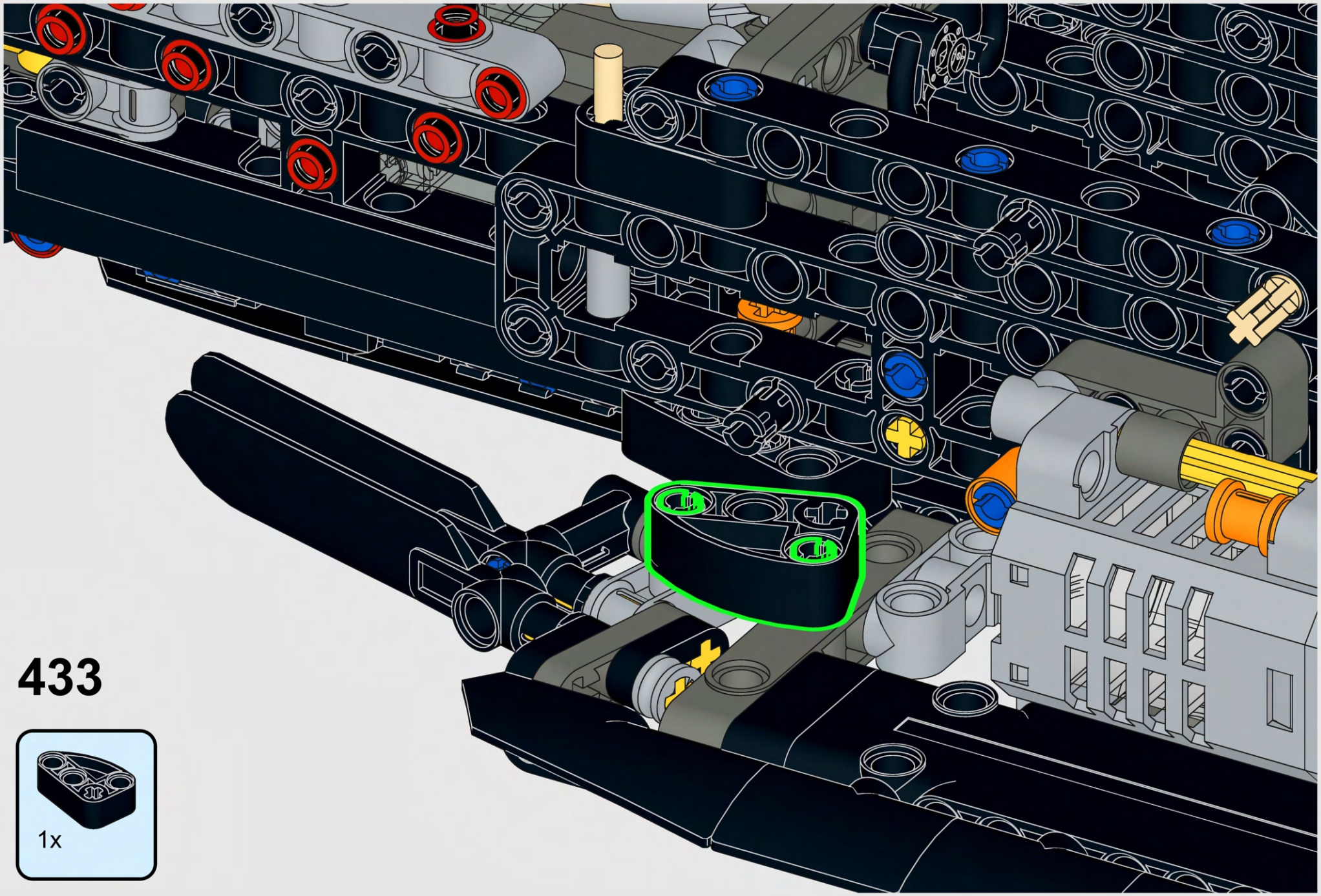

433

434

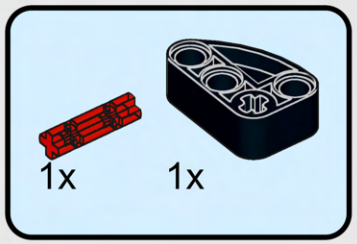

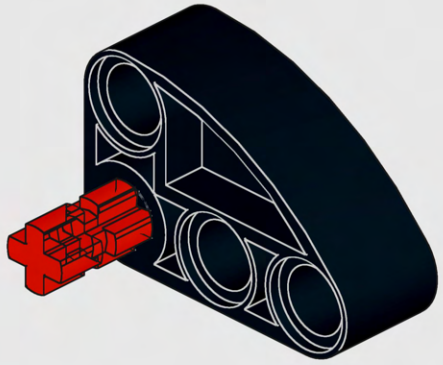

435

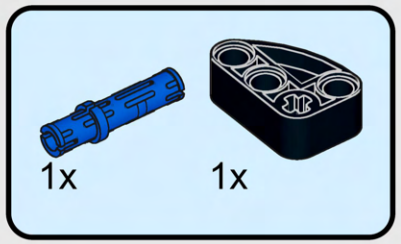

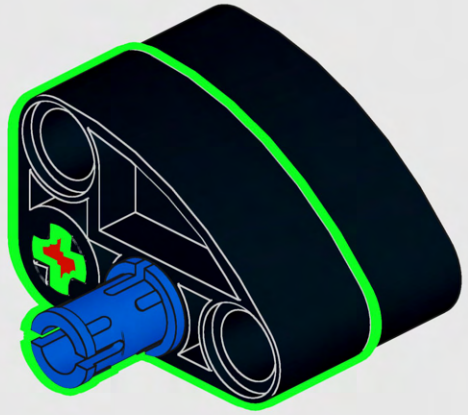

436



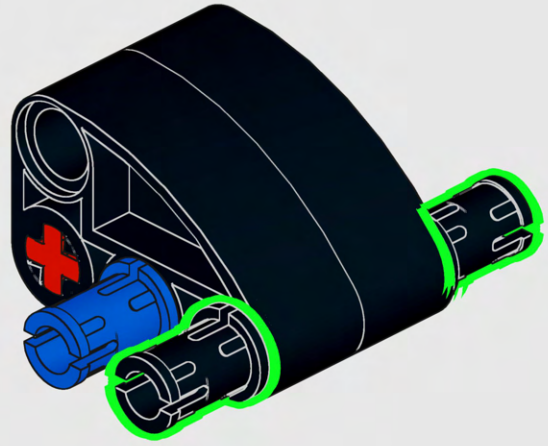

437

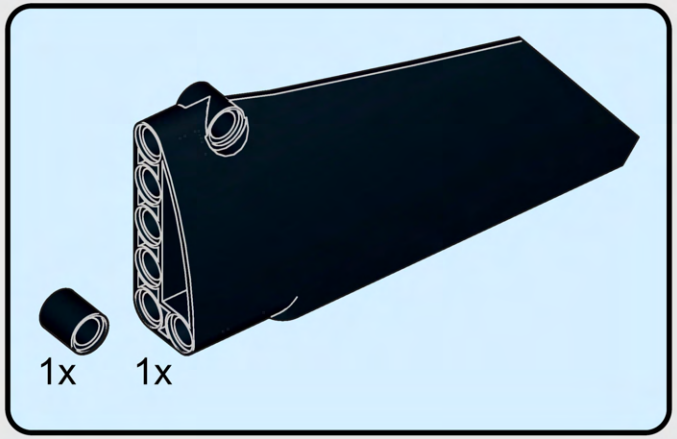

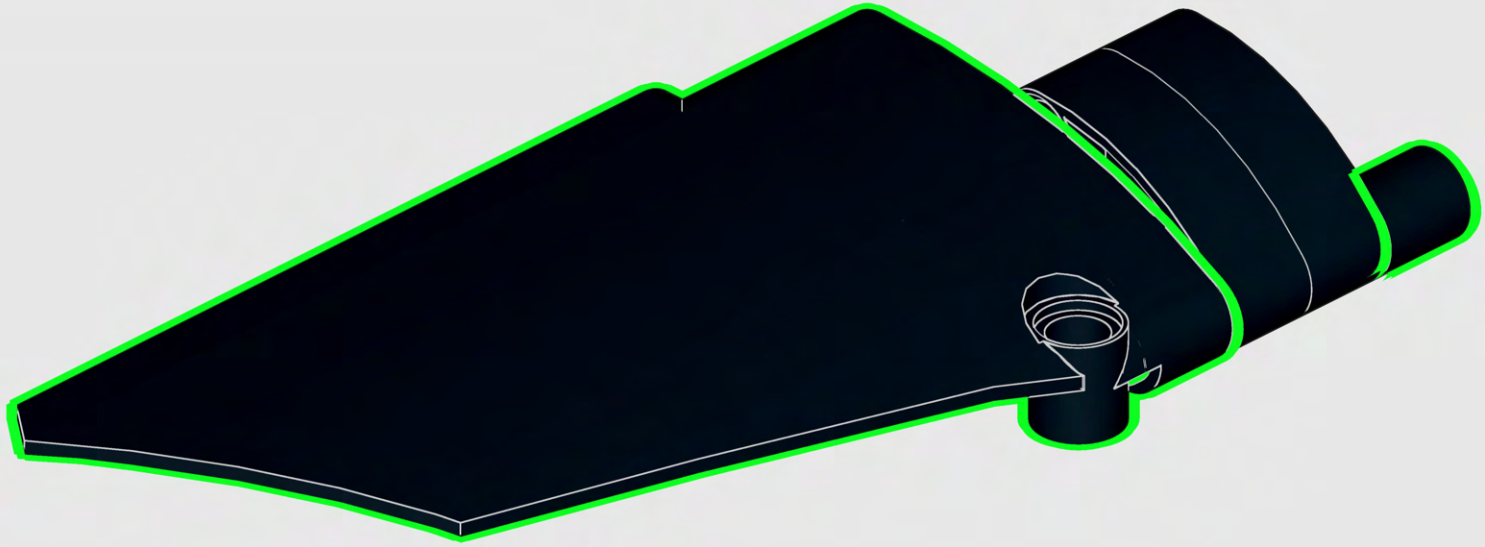

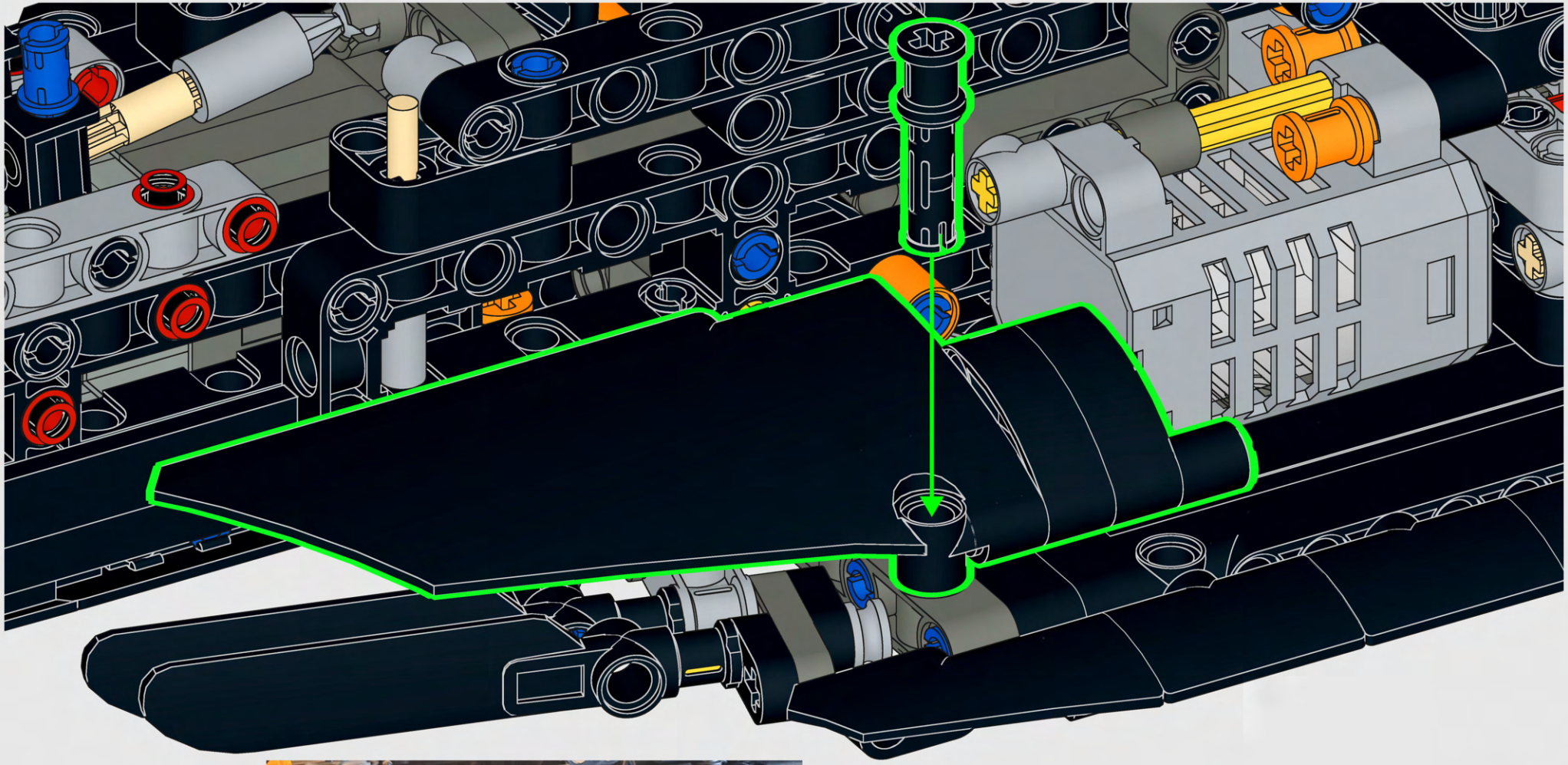

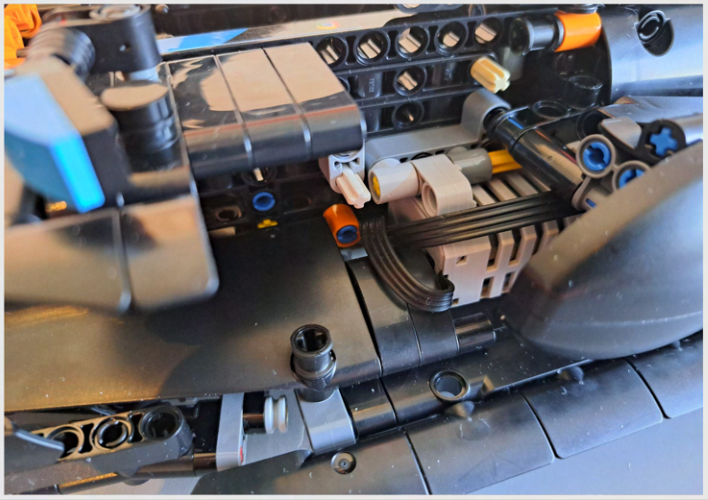

438



439

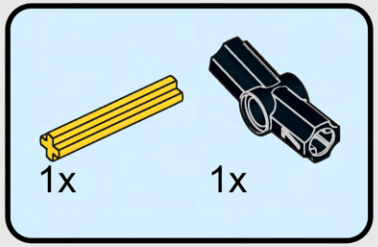

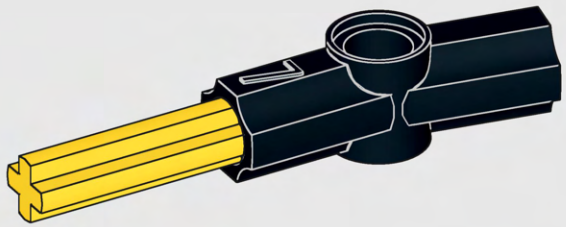

440



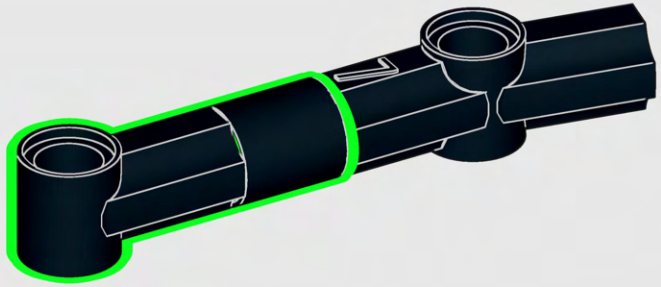

441

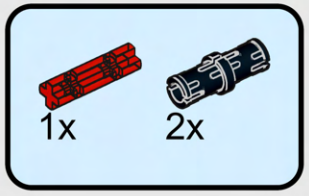

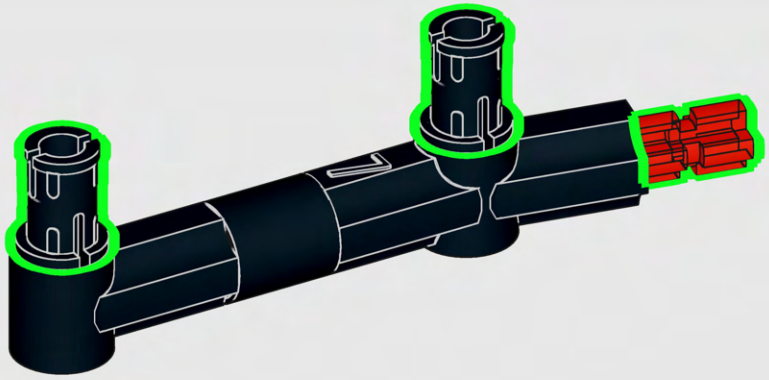

442

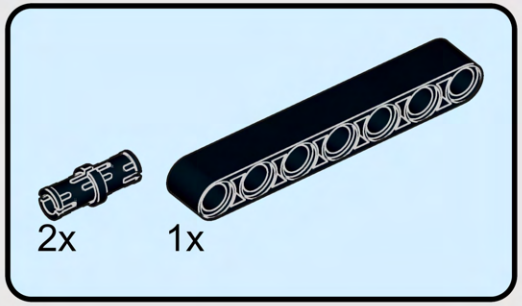

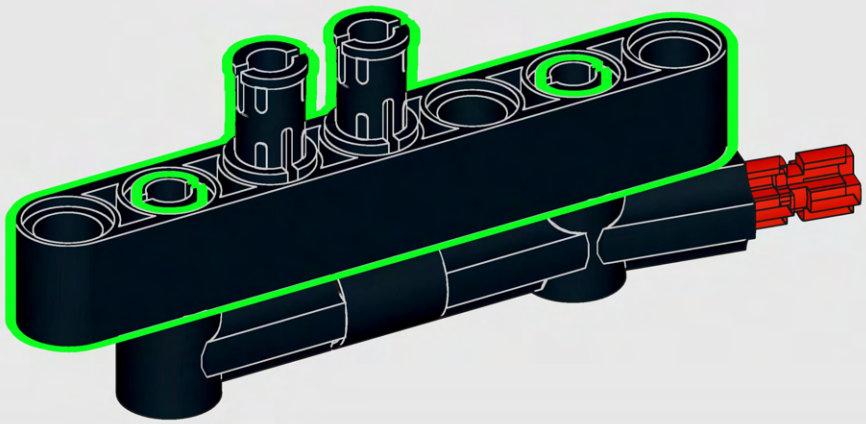

443

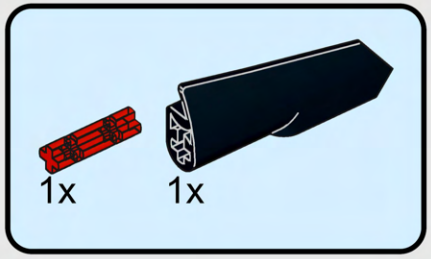



444



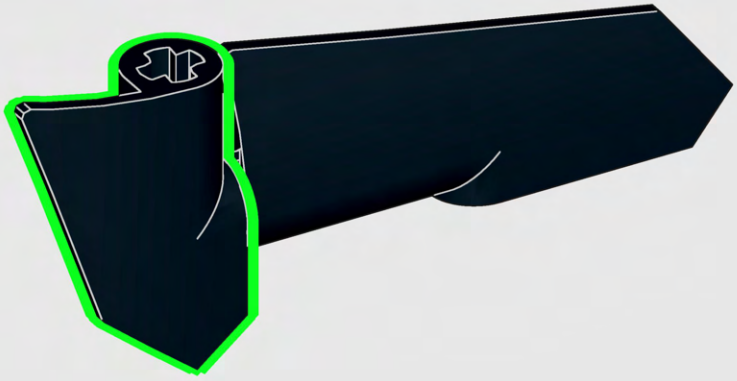

445

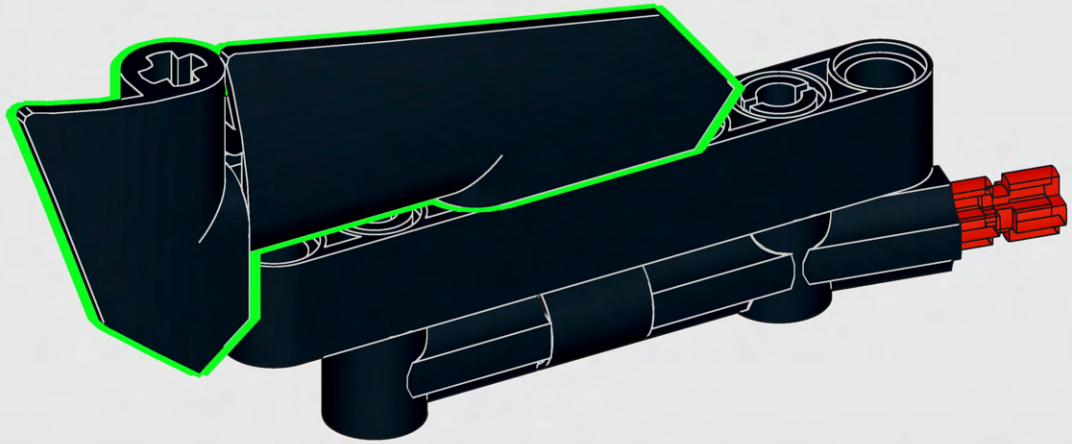

446

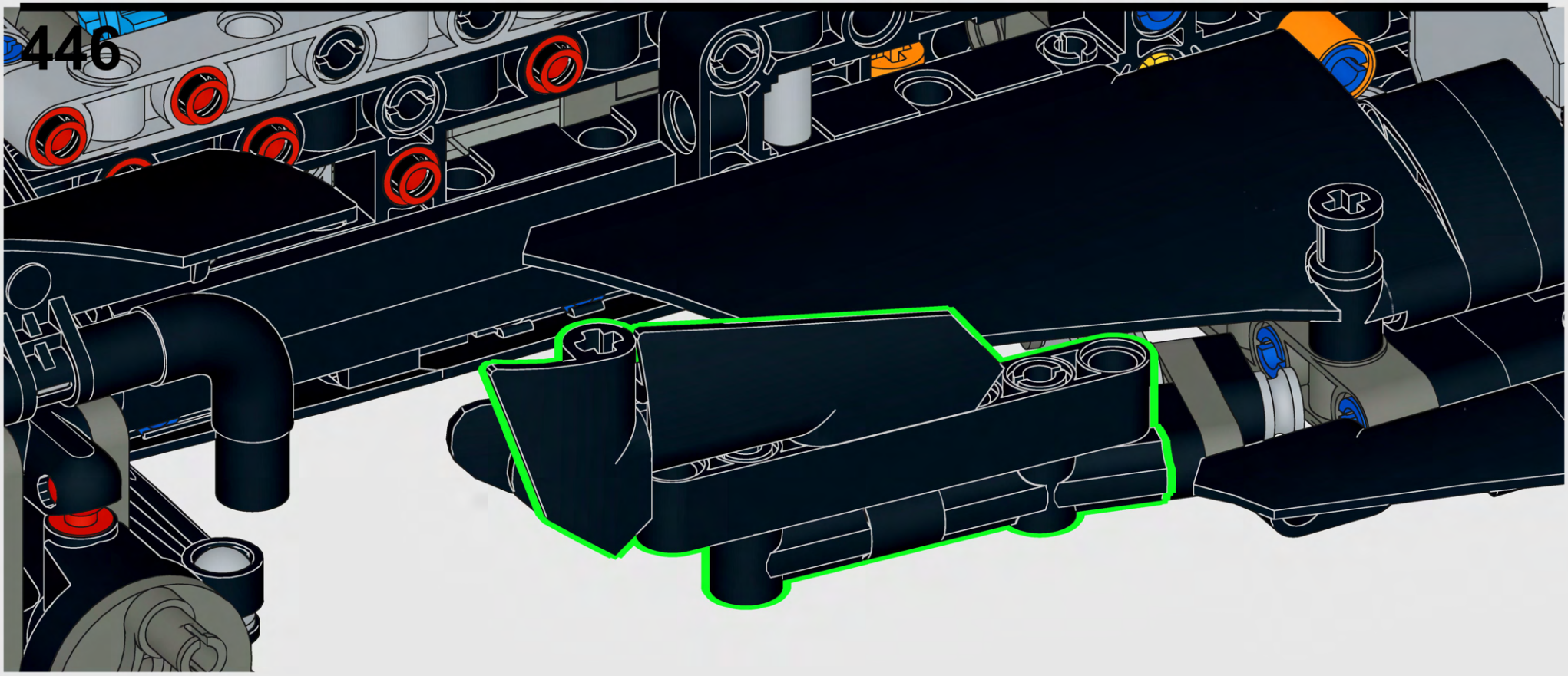

447

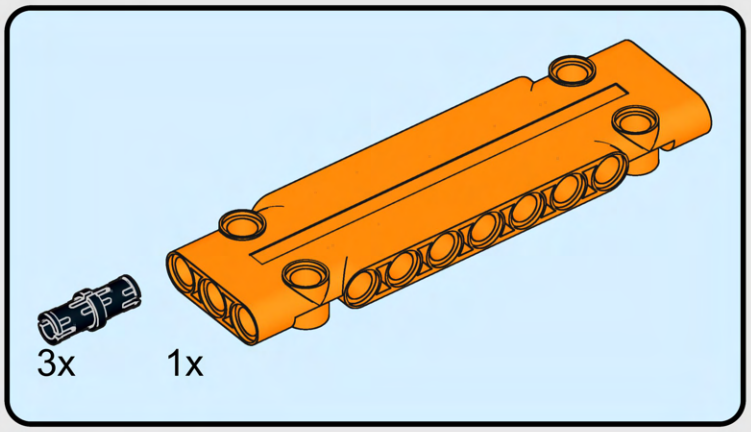

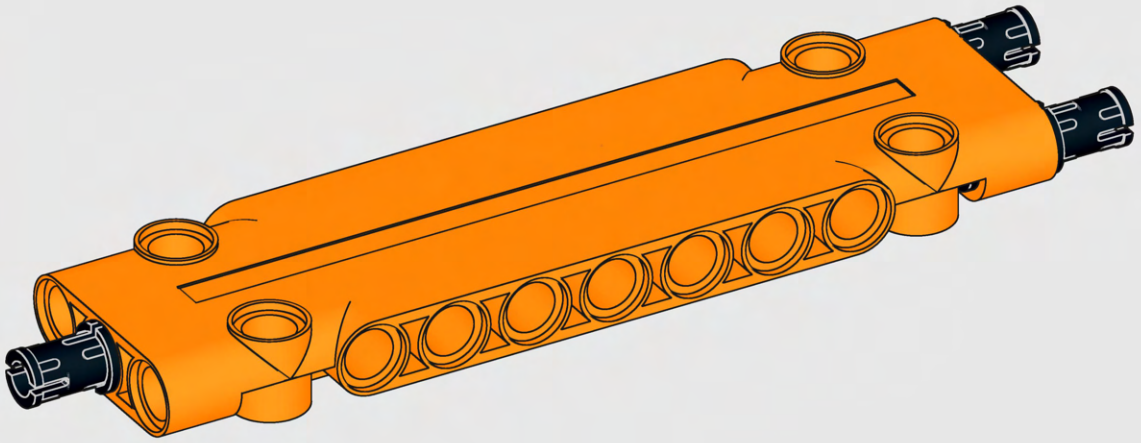

448

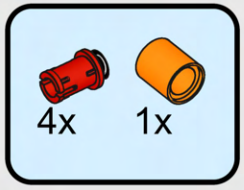

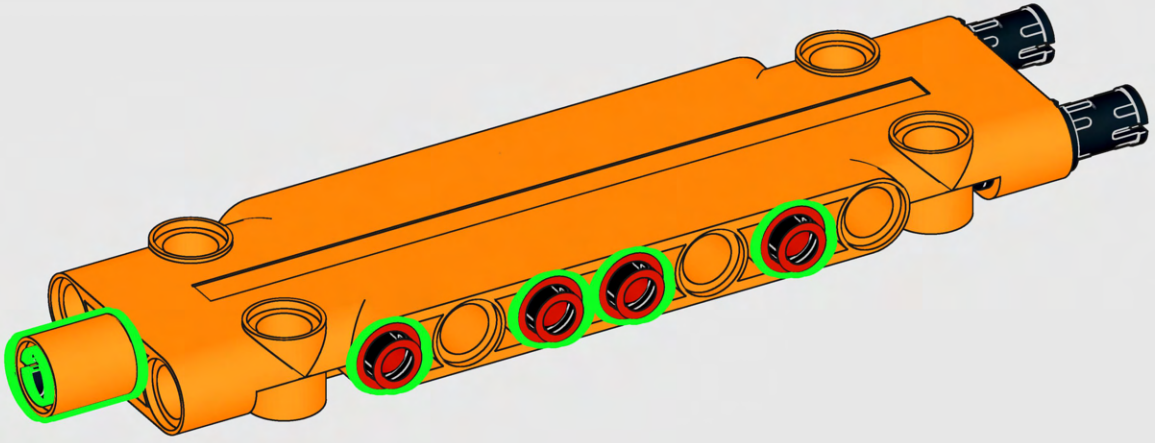

449

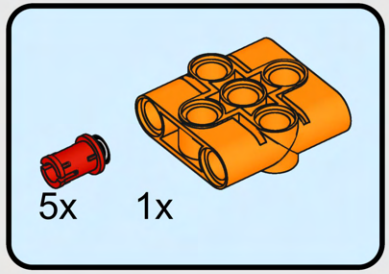

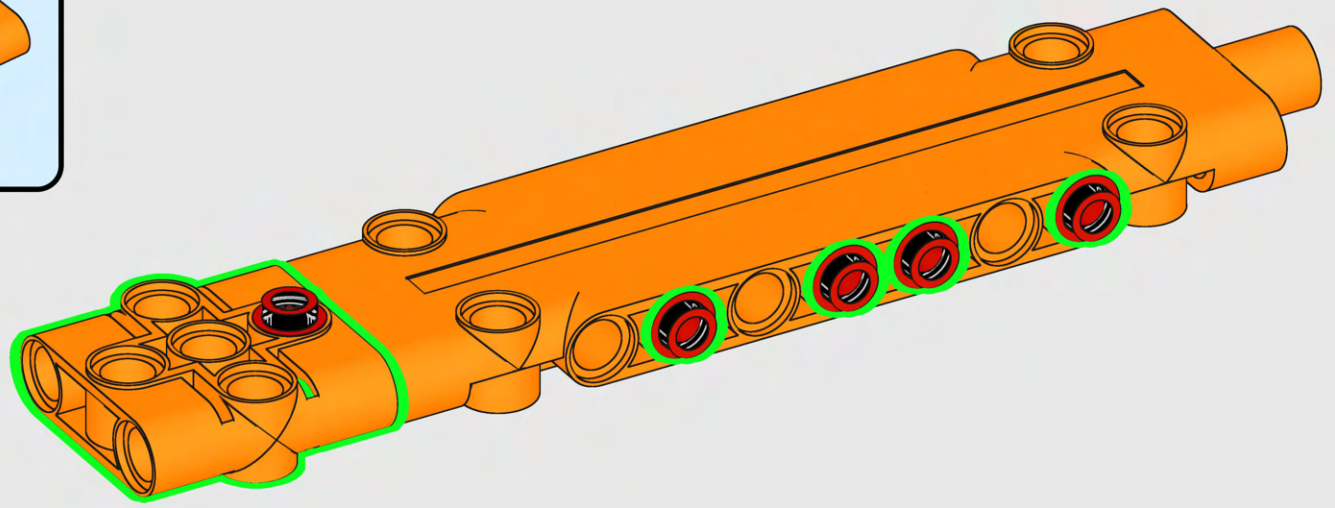

450

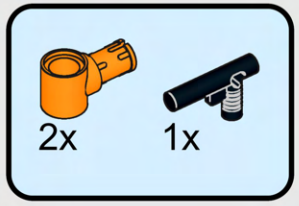

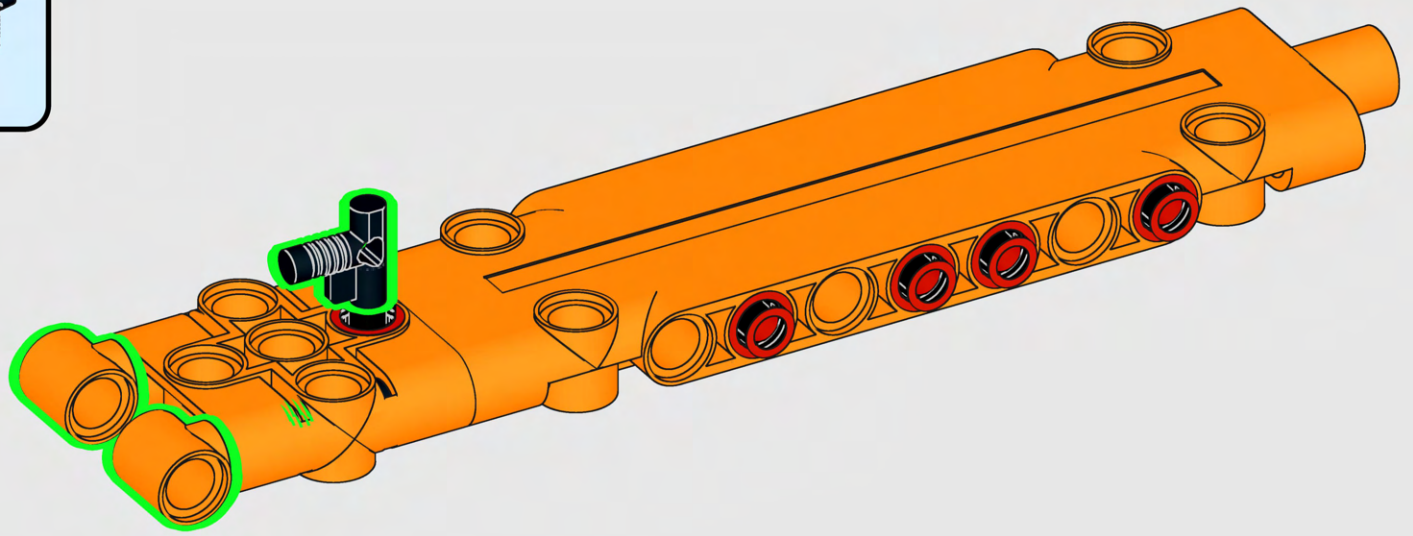

451

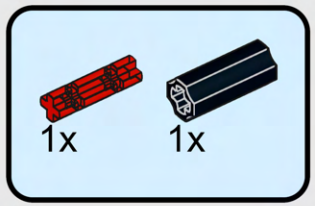



452

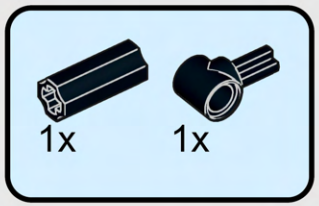

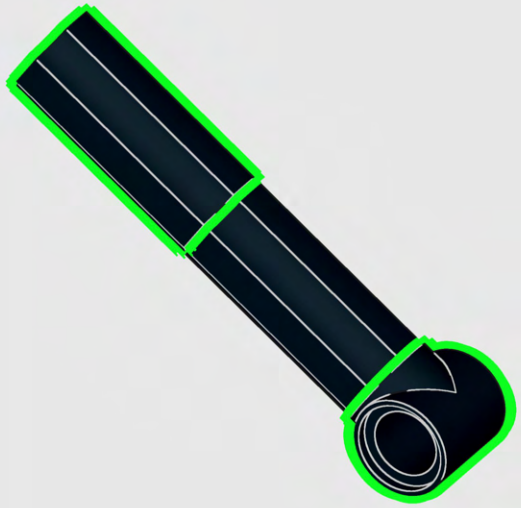

453

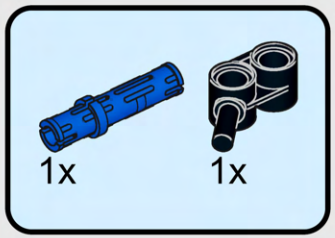

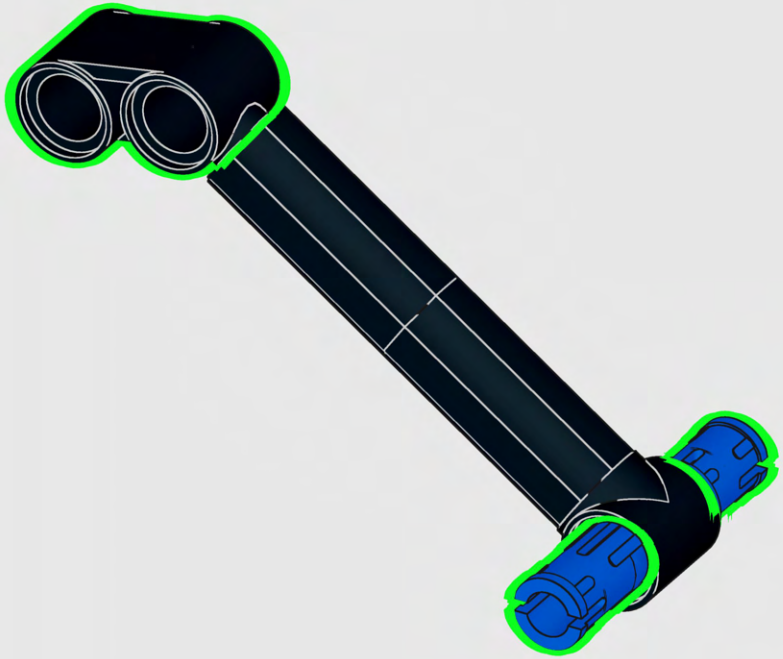

454

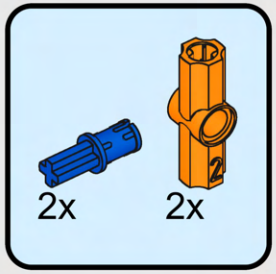

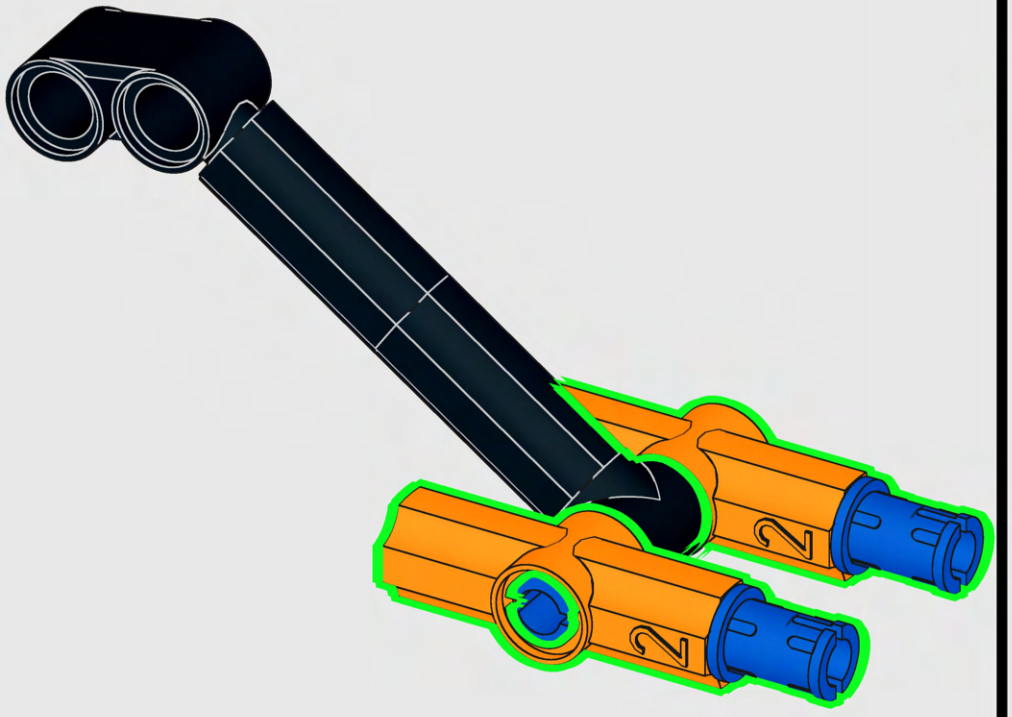

455

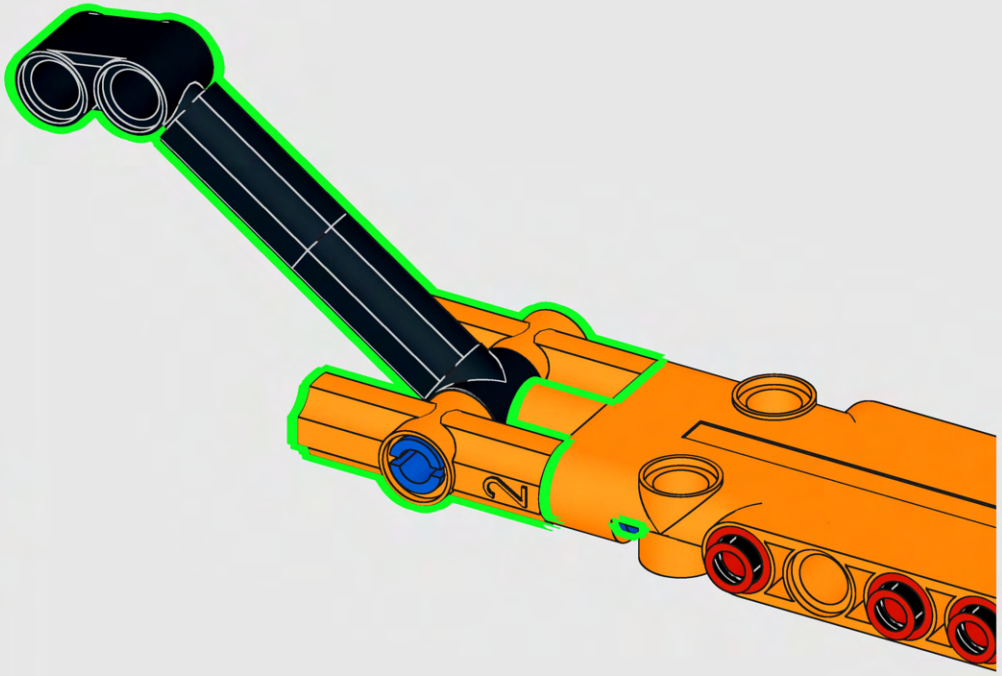

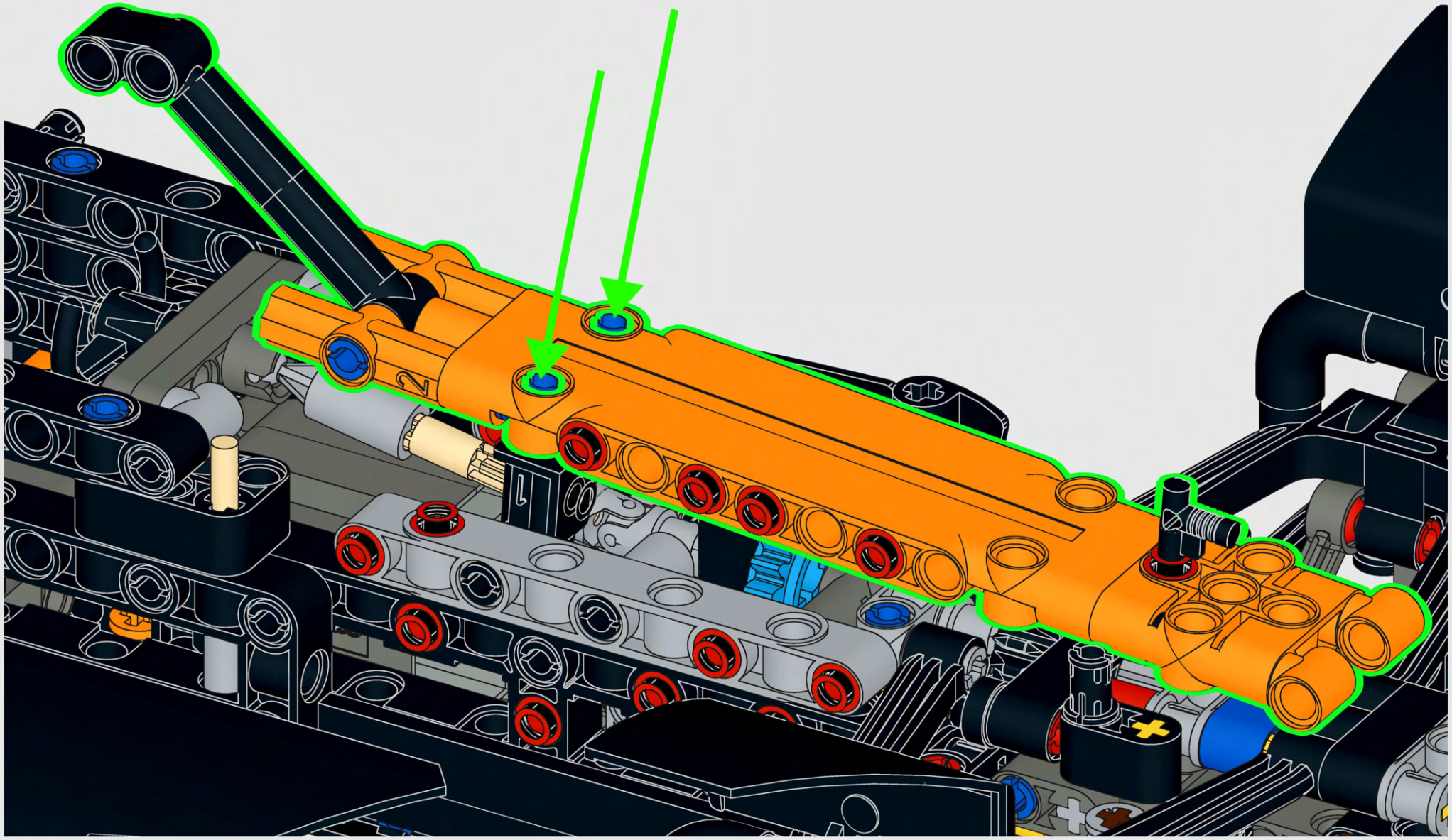
2
1

457

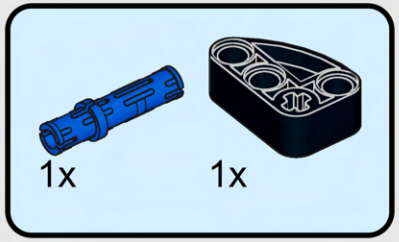

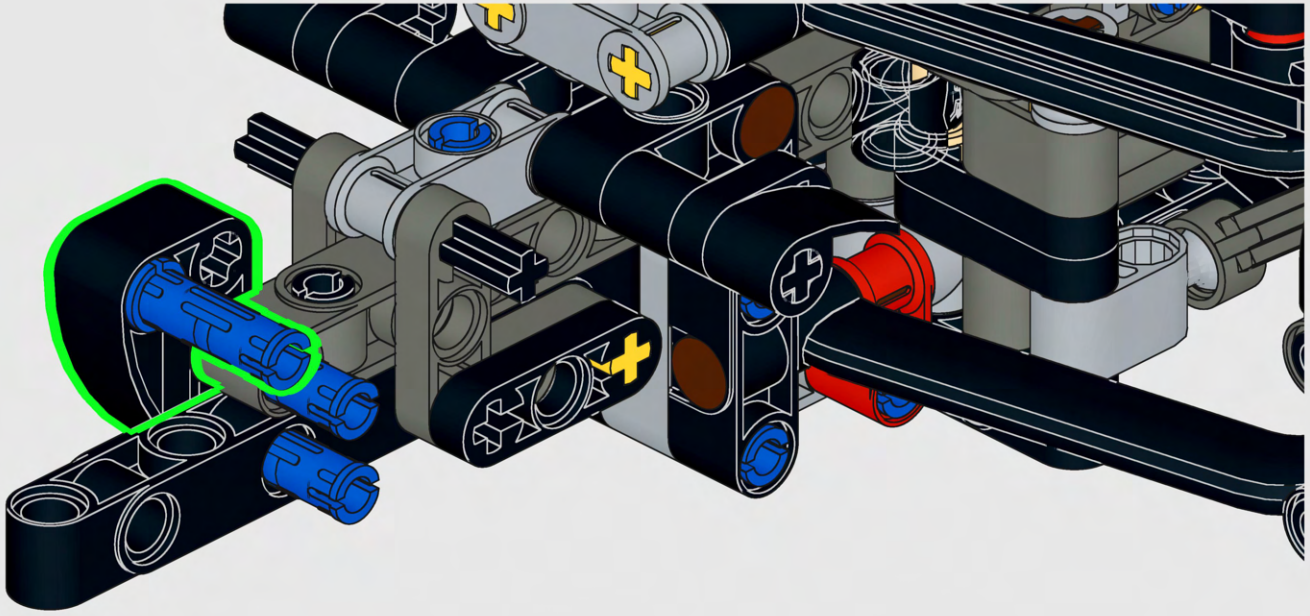

458

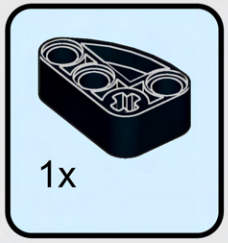

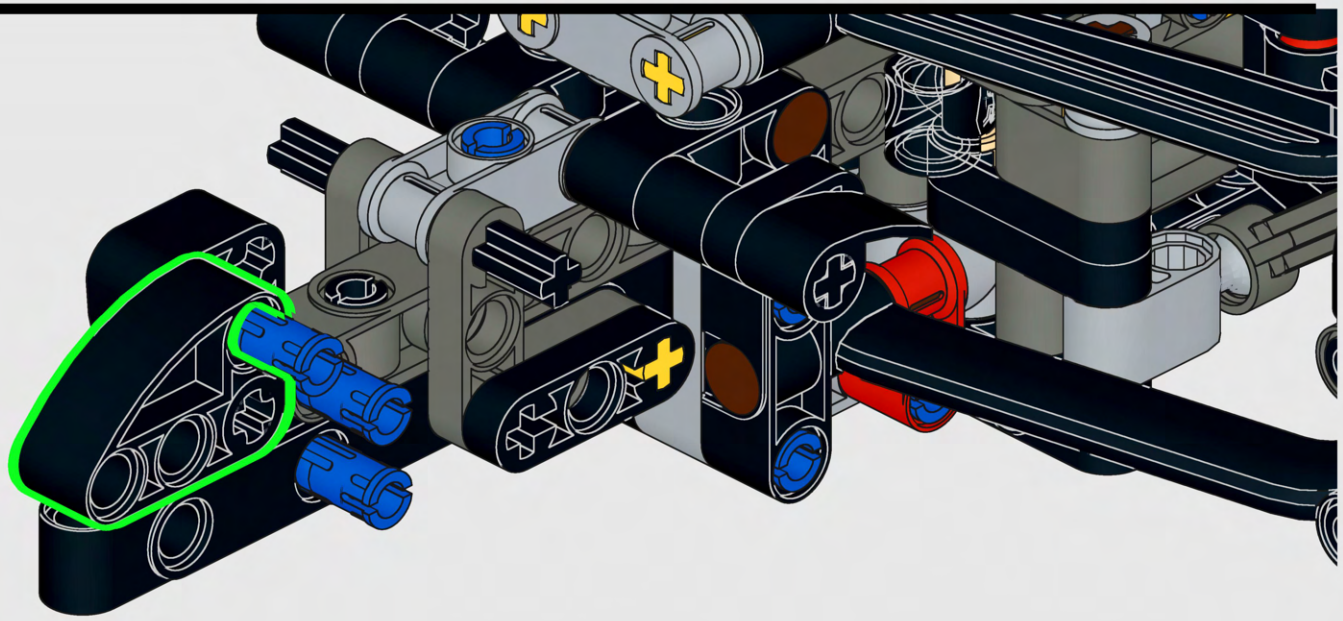

459



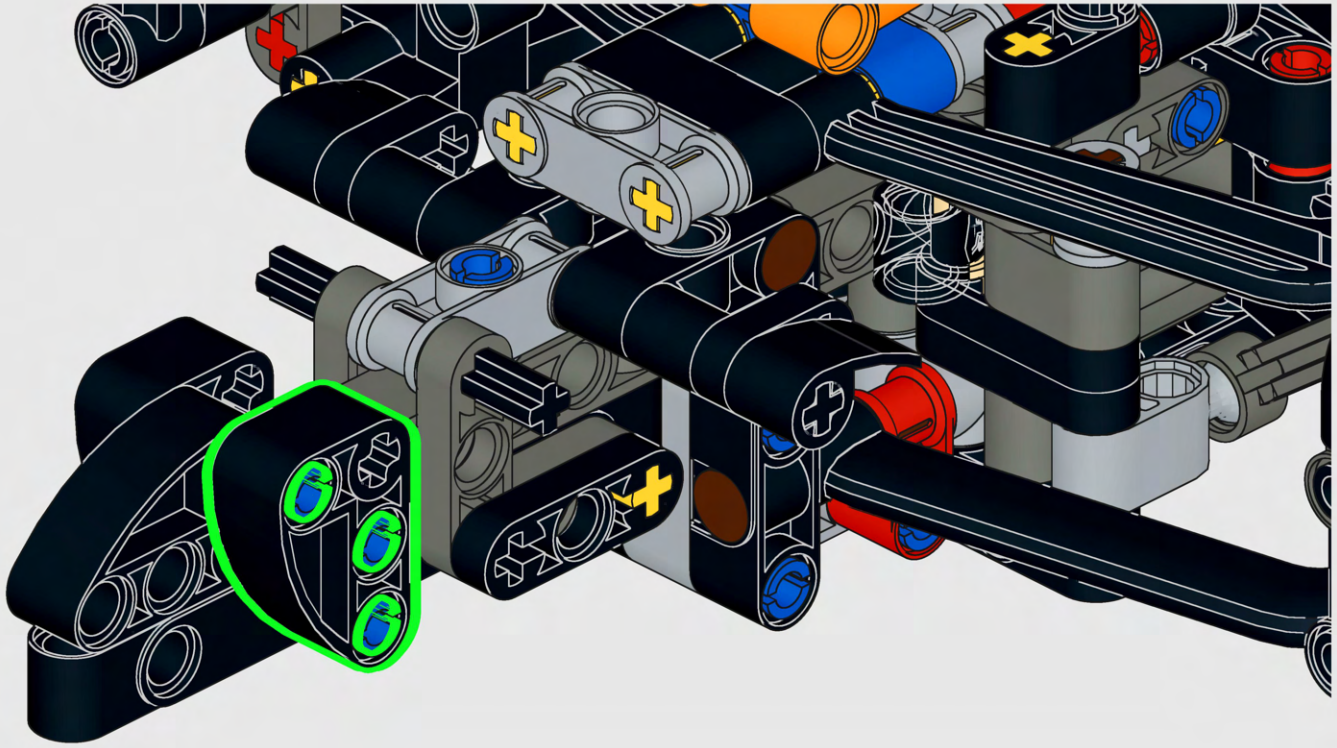

460

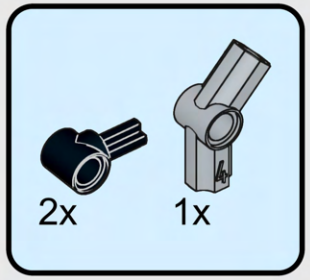

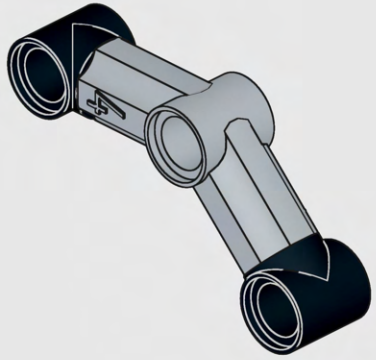

461

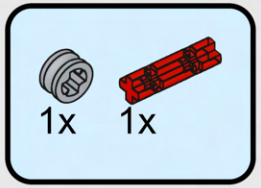

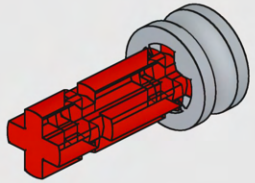

462

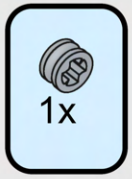

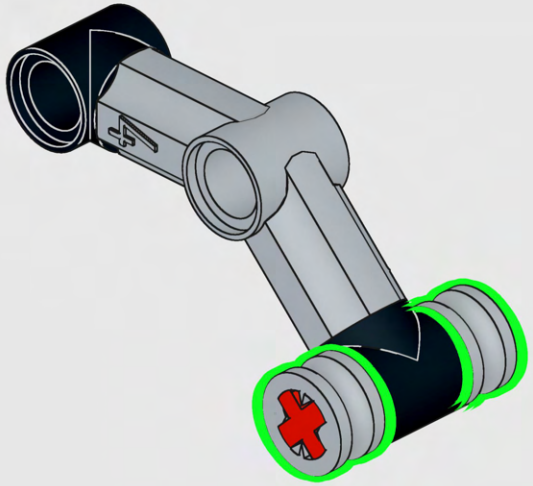

463

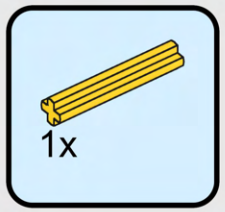

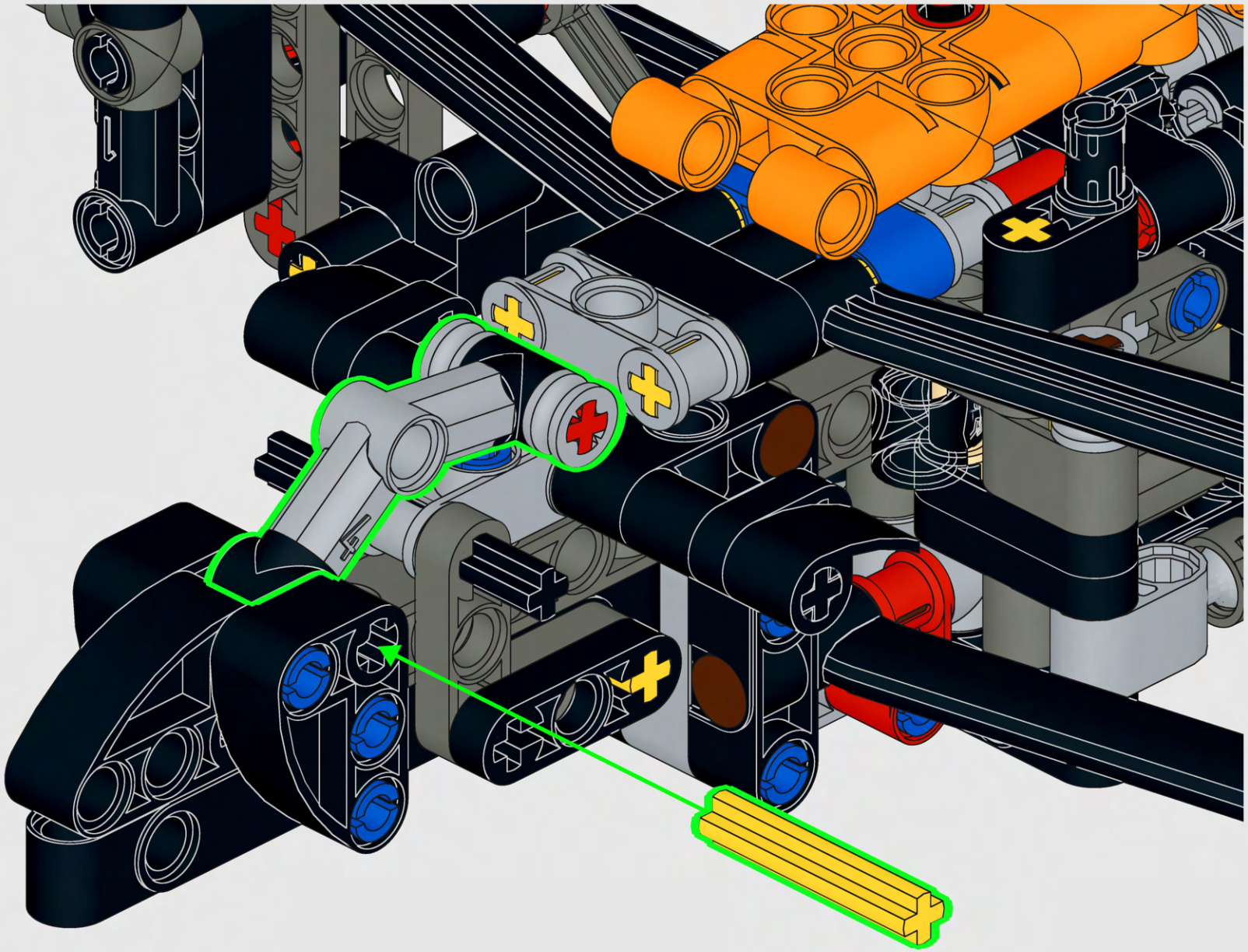

464

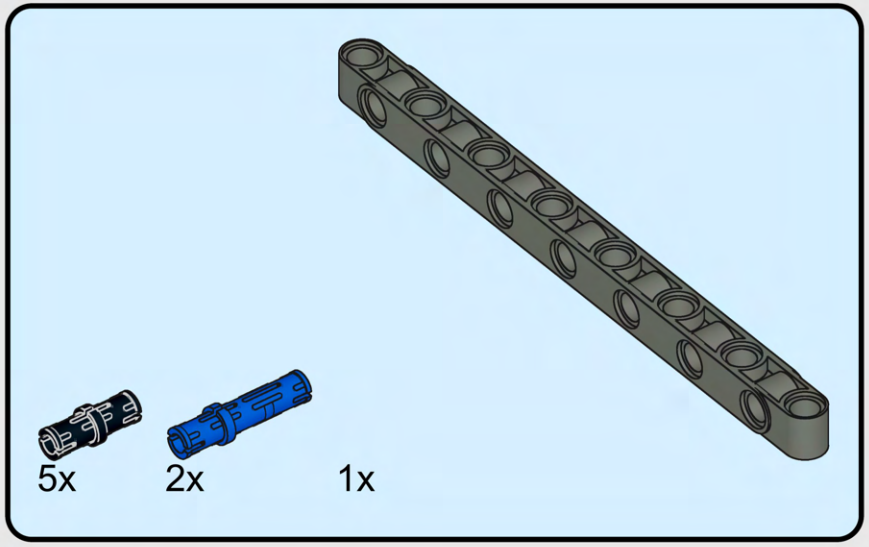

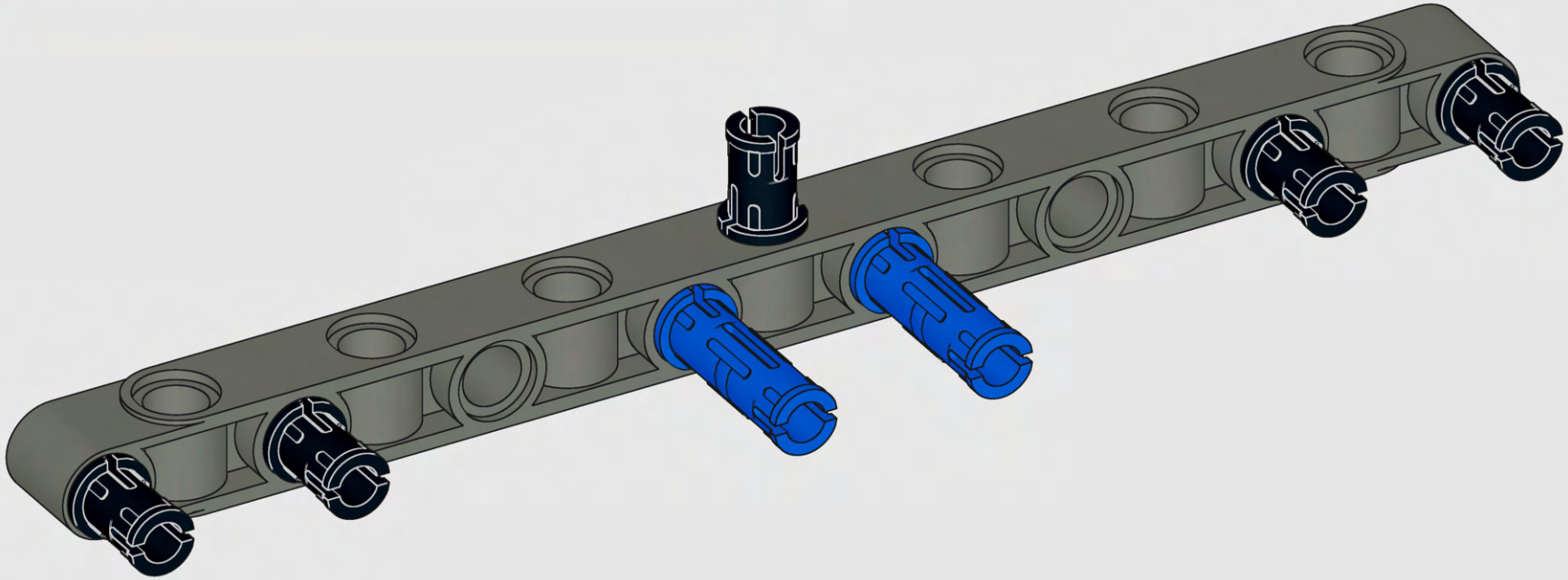

465

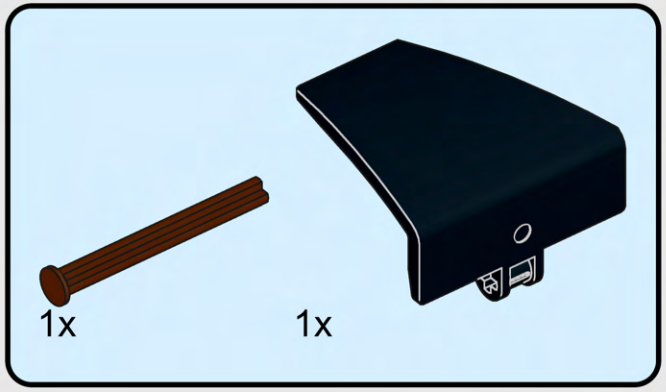

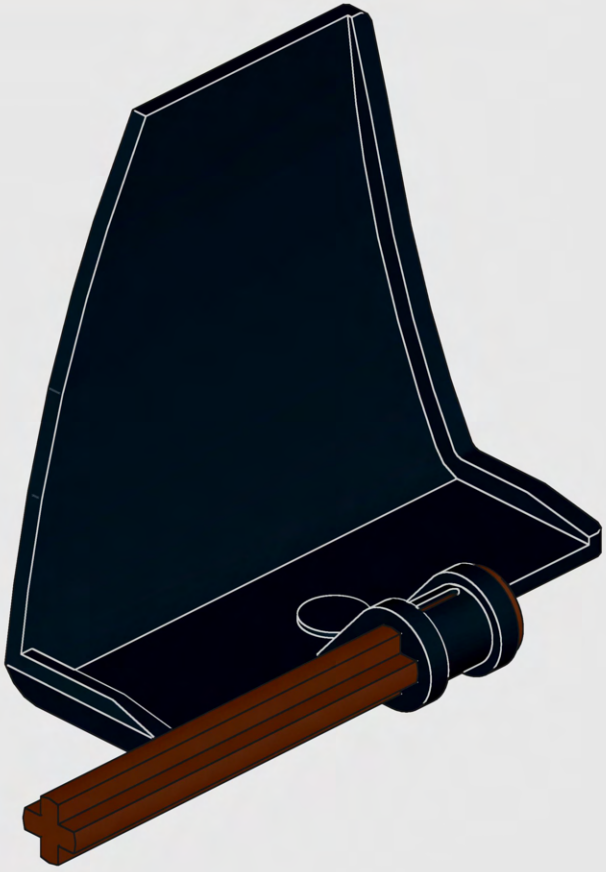

466

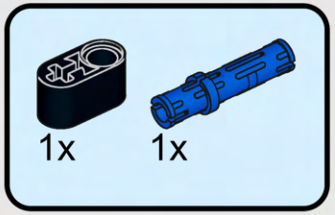

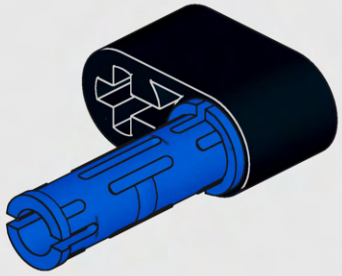

467



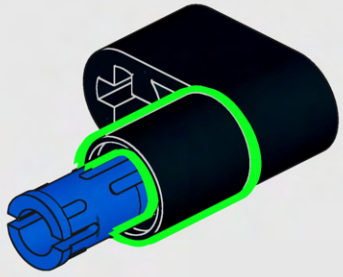

468

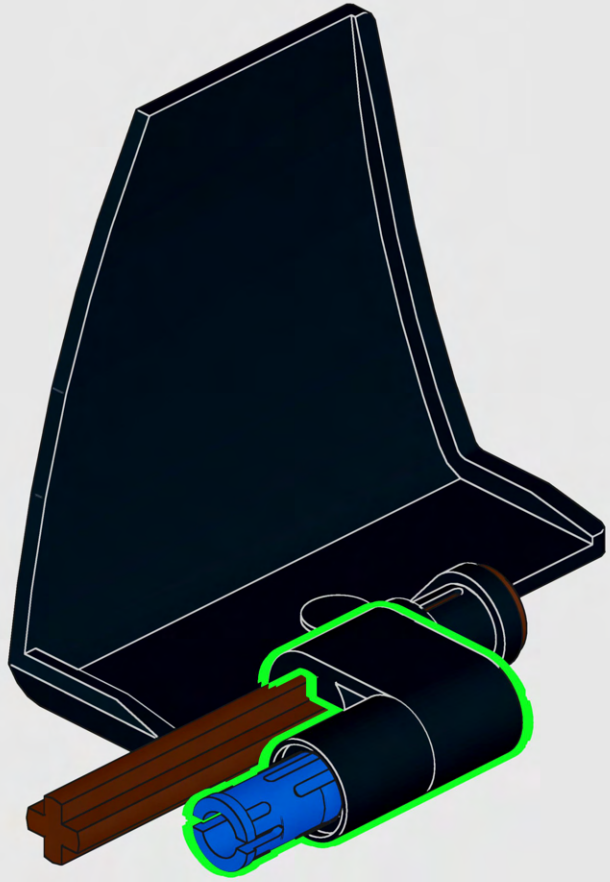

469

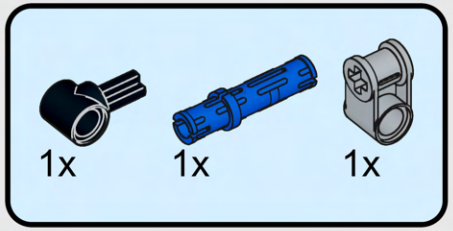

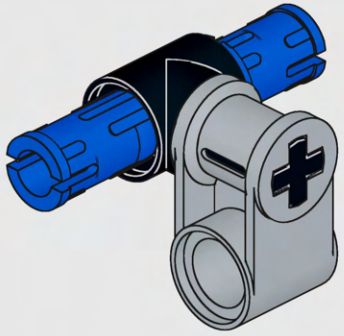

470

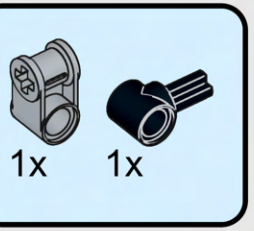

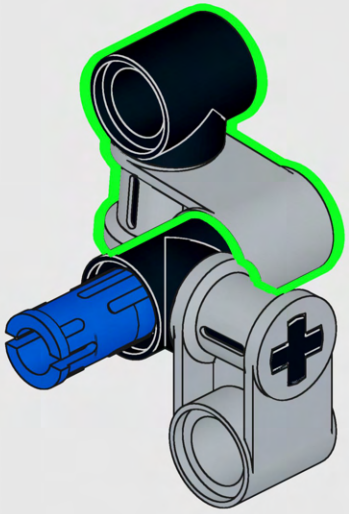

471



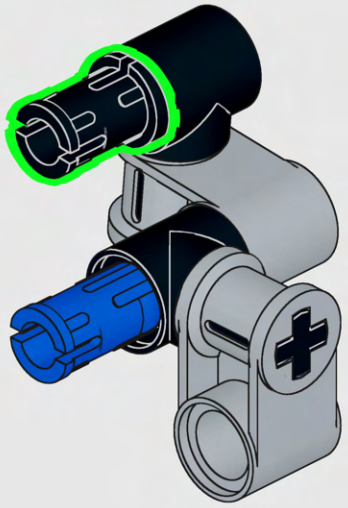

472

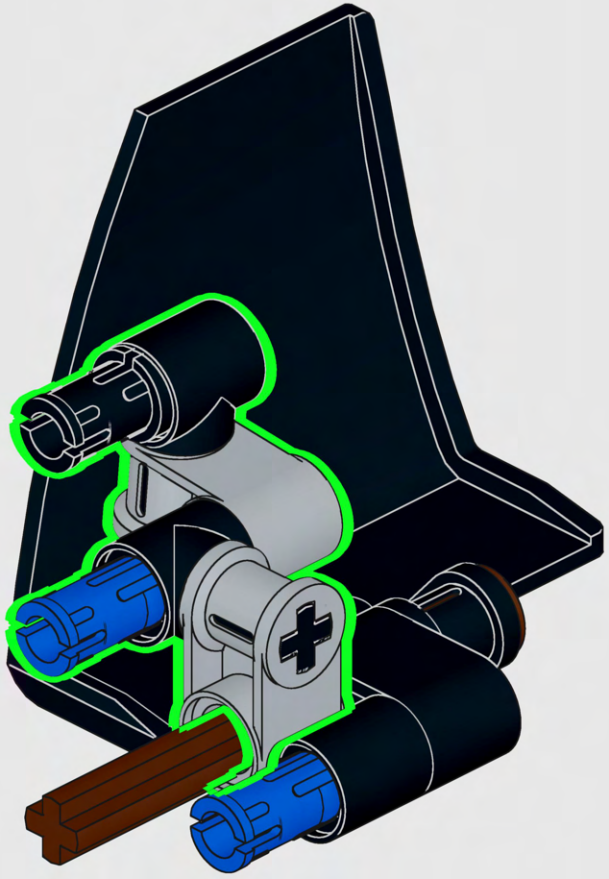

473

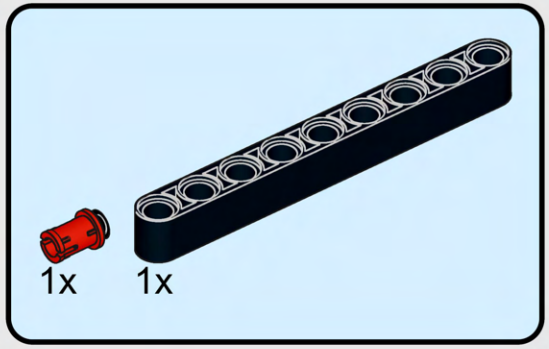

1:1

474

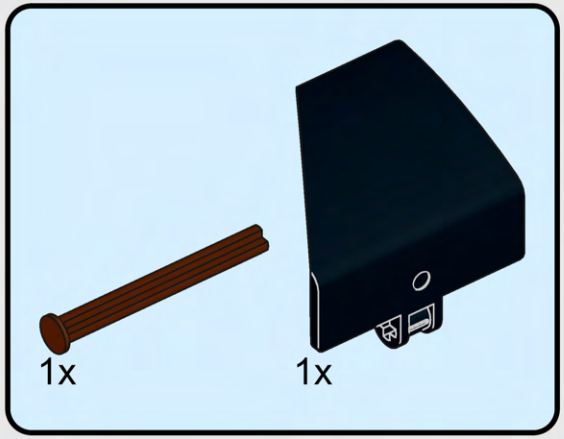

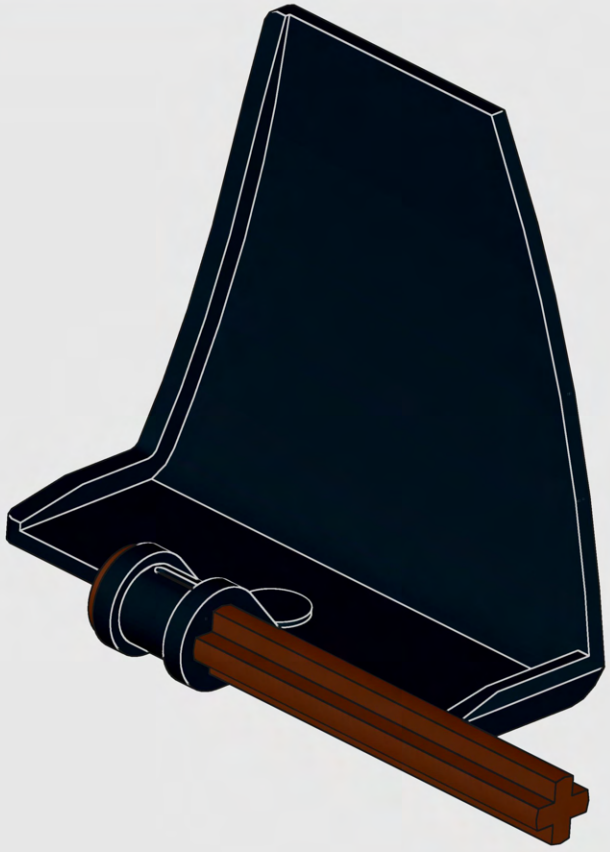

475

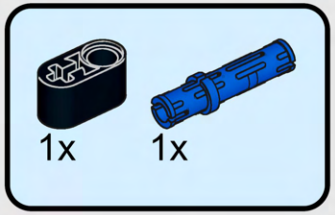

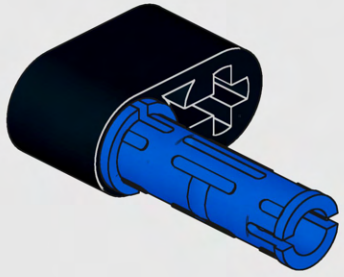

476



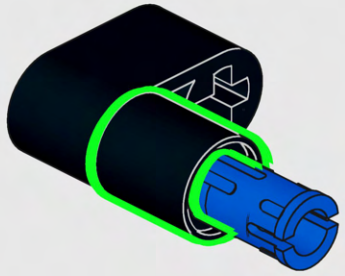

477

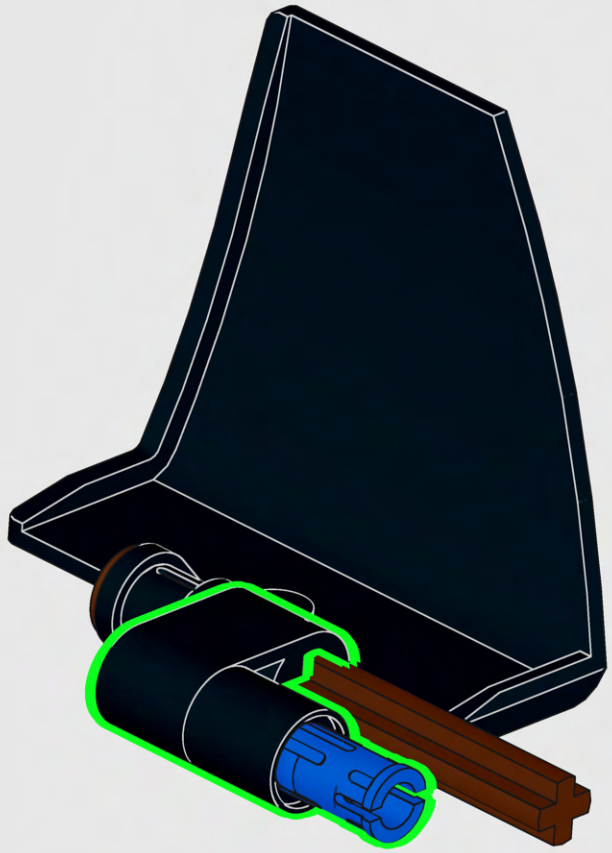

478

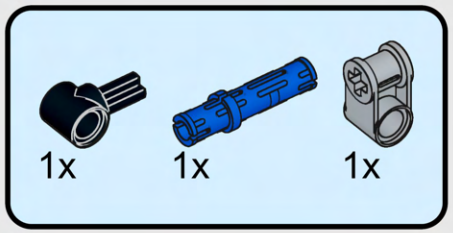

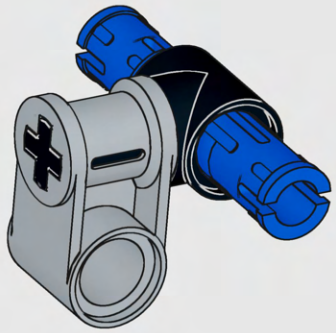

479

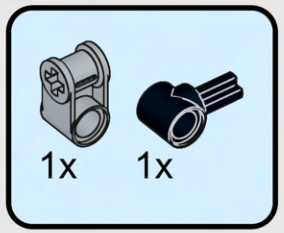

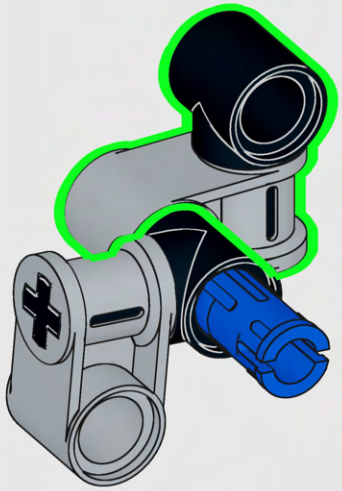

480



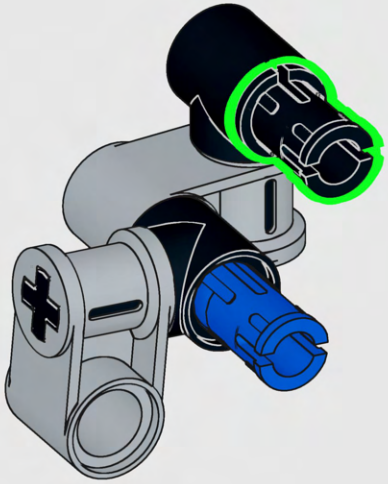

481

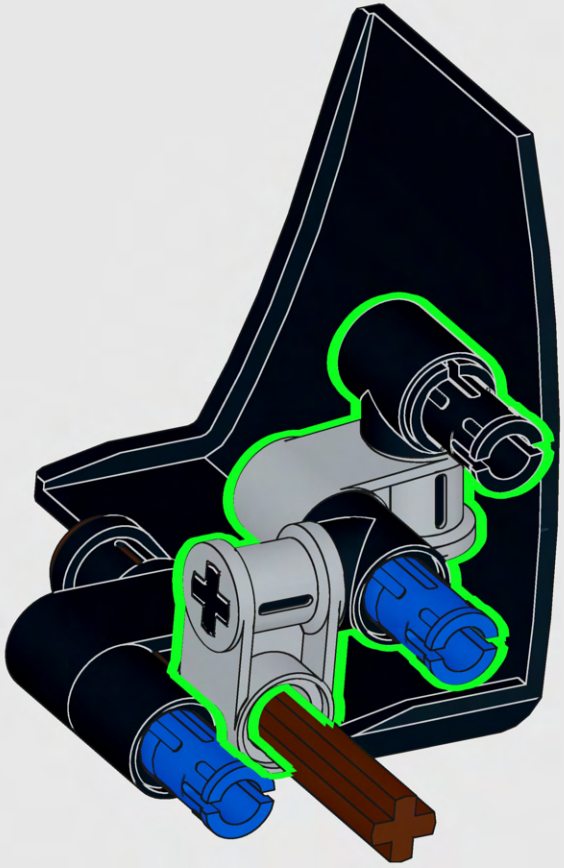

482

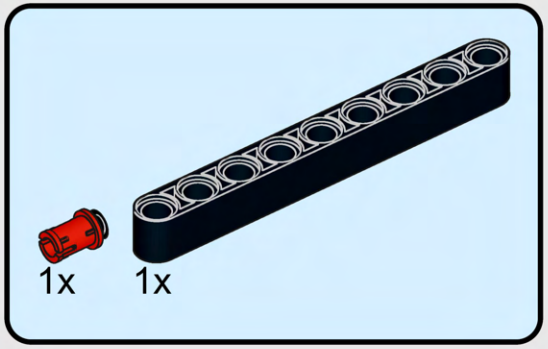

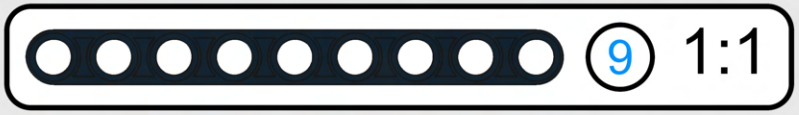



484

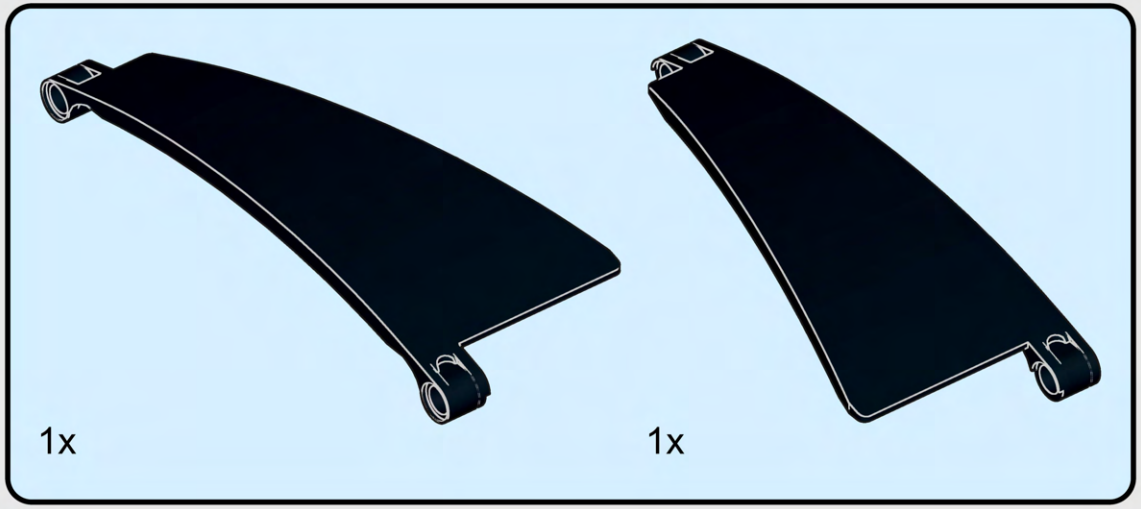

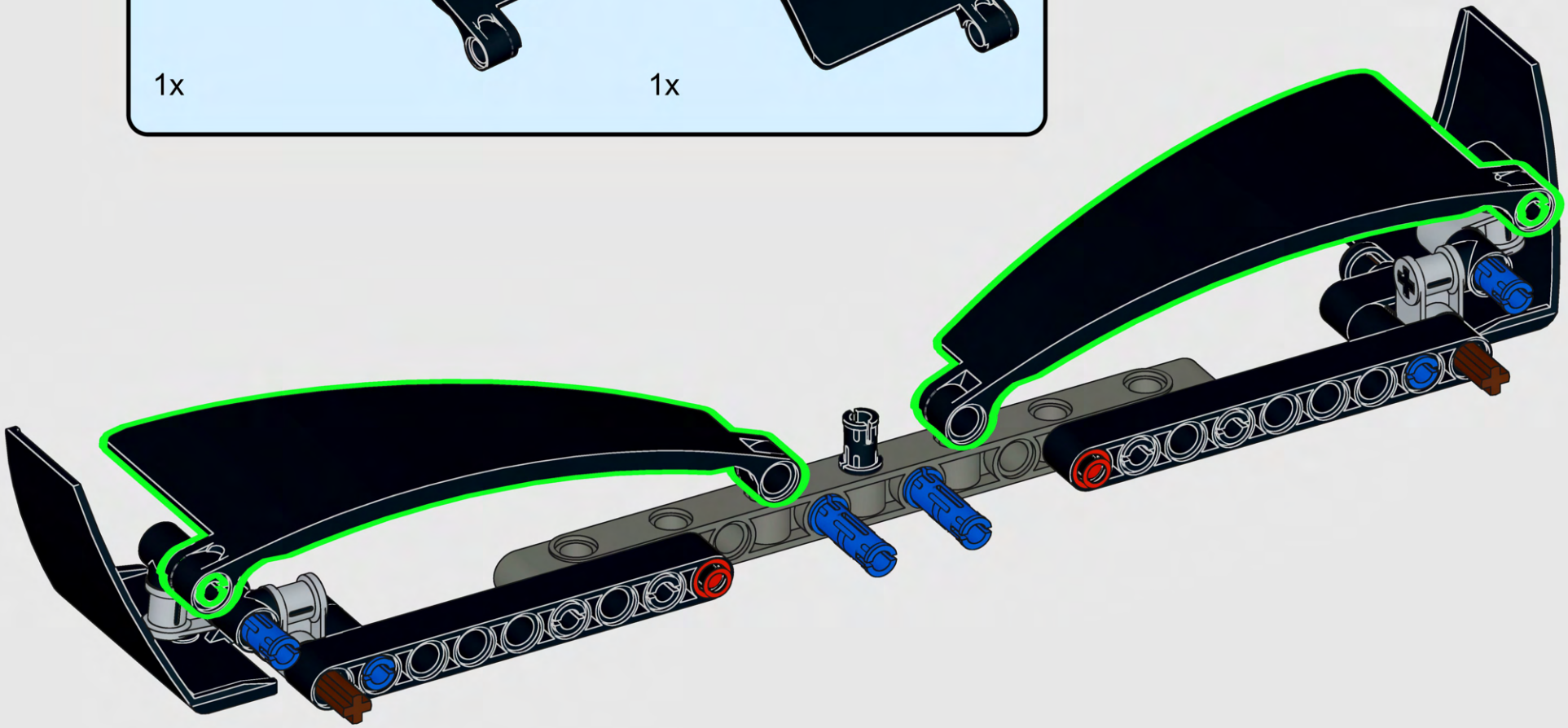

485

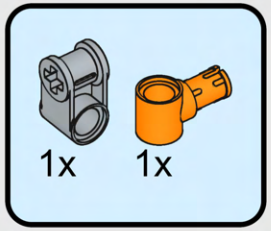

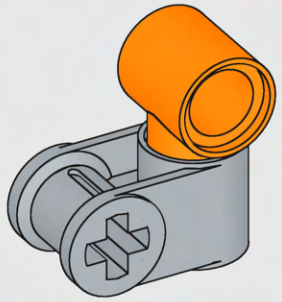

486

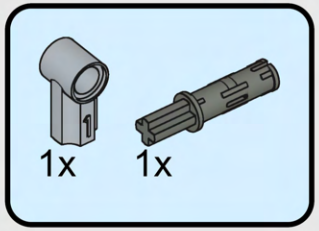

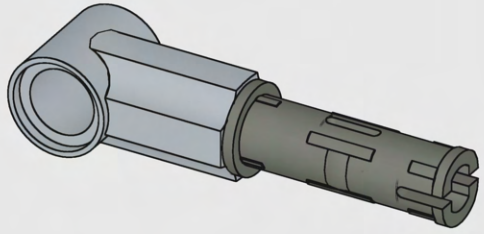

487

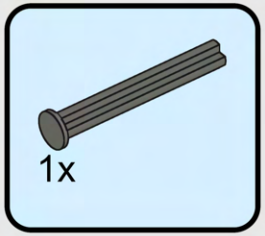

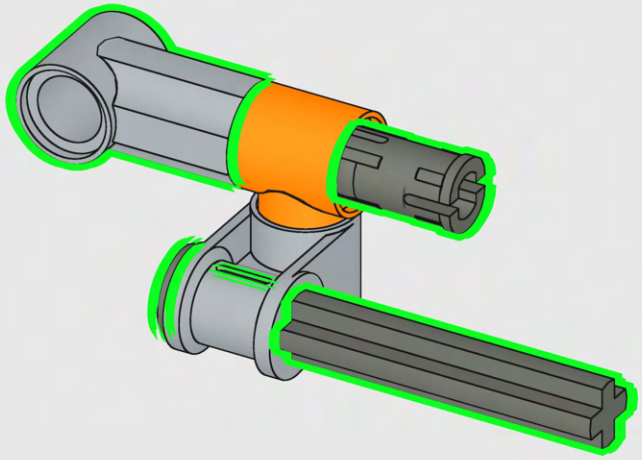

488

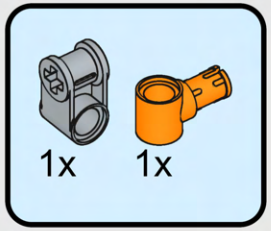

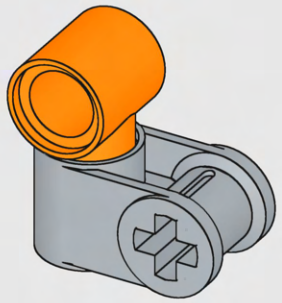

489

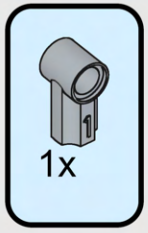

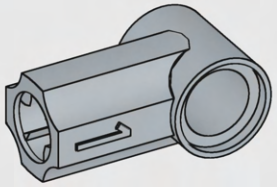

490

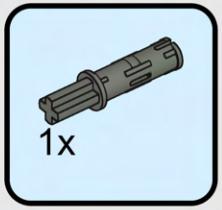

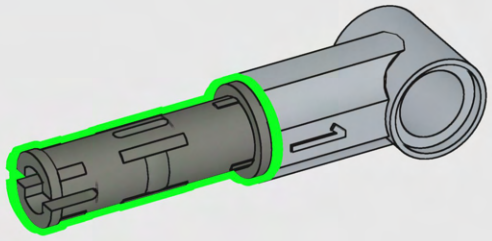

491

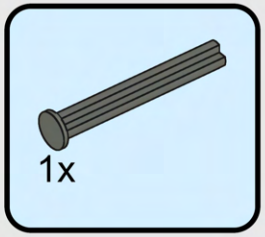

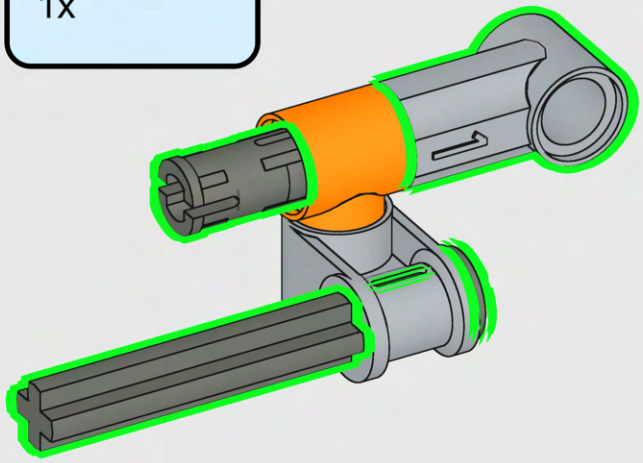

492

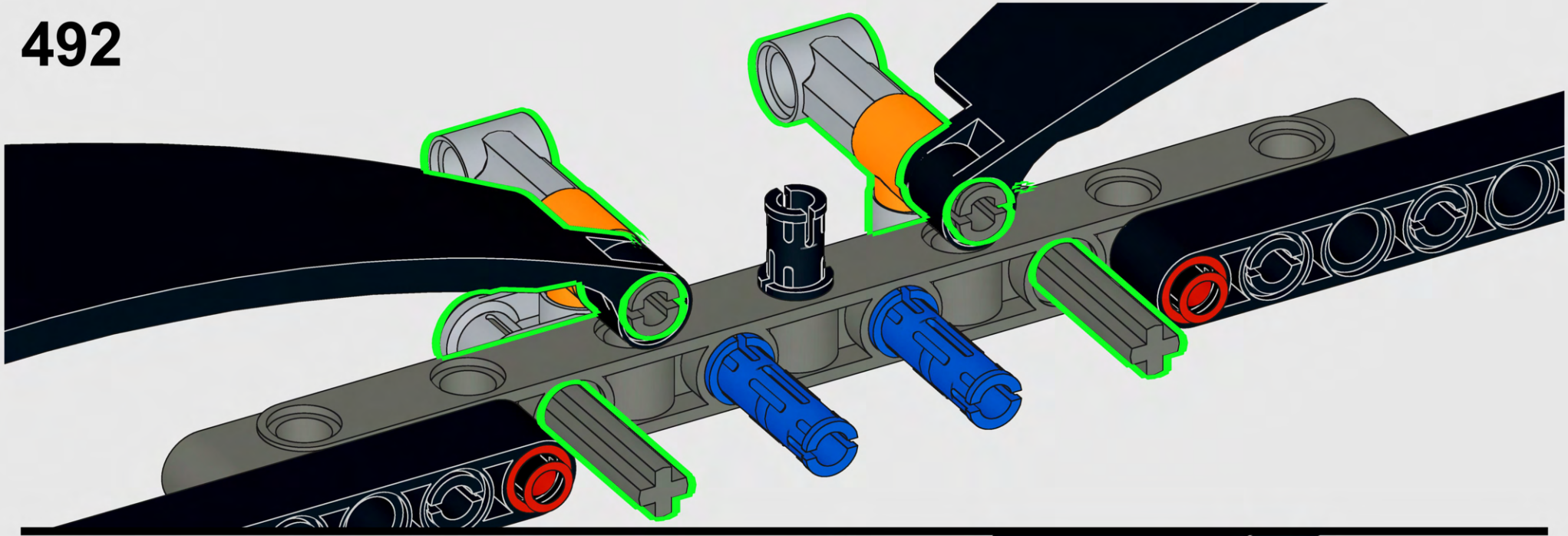

493

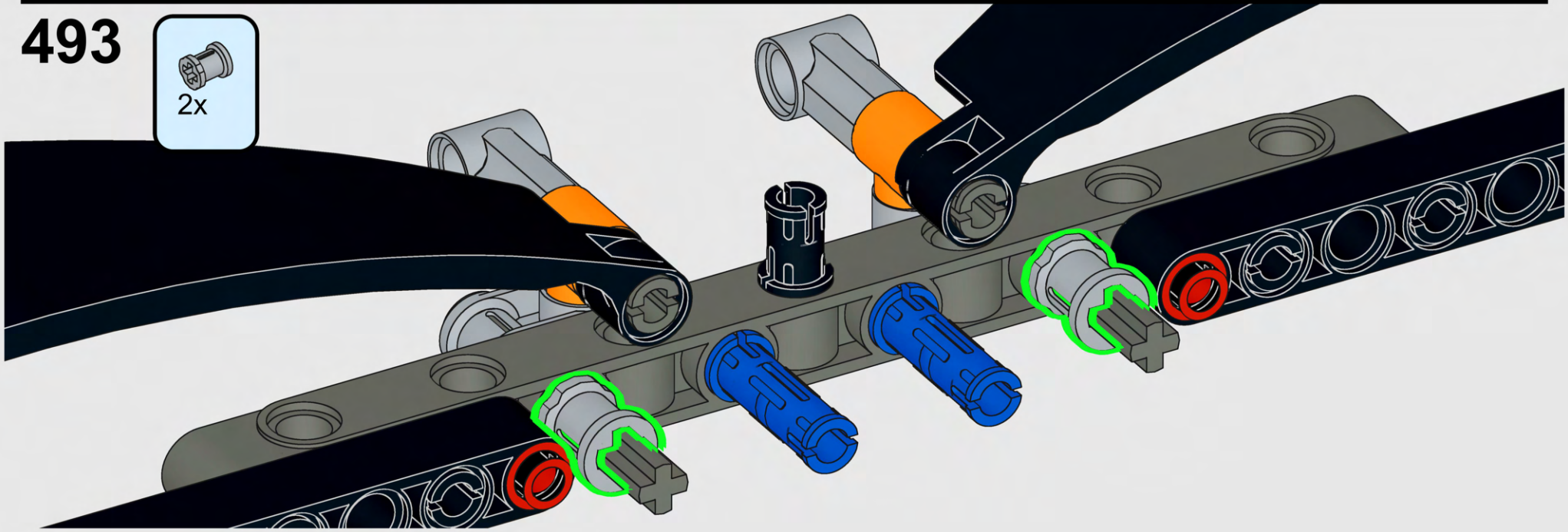

494

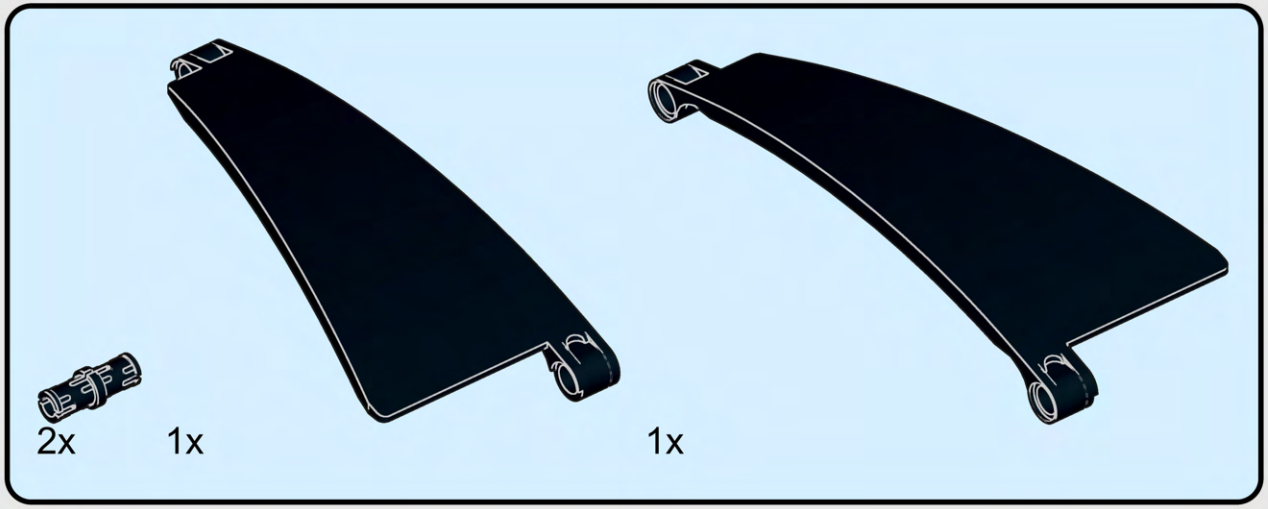

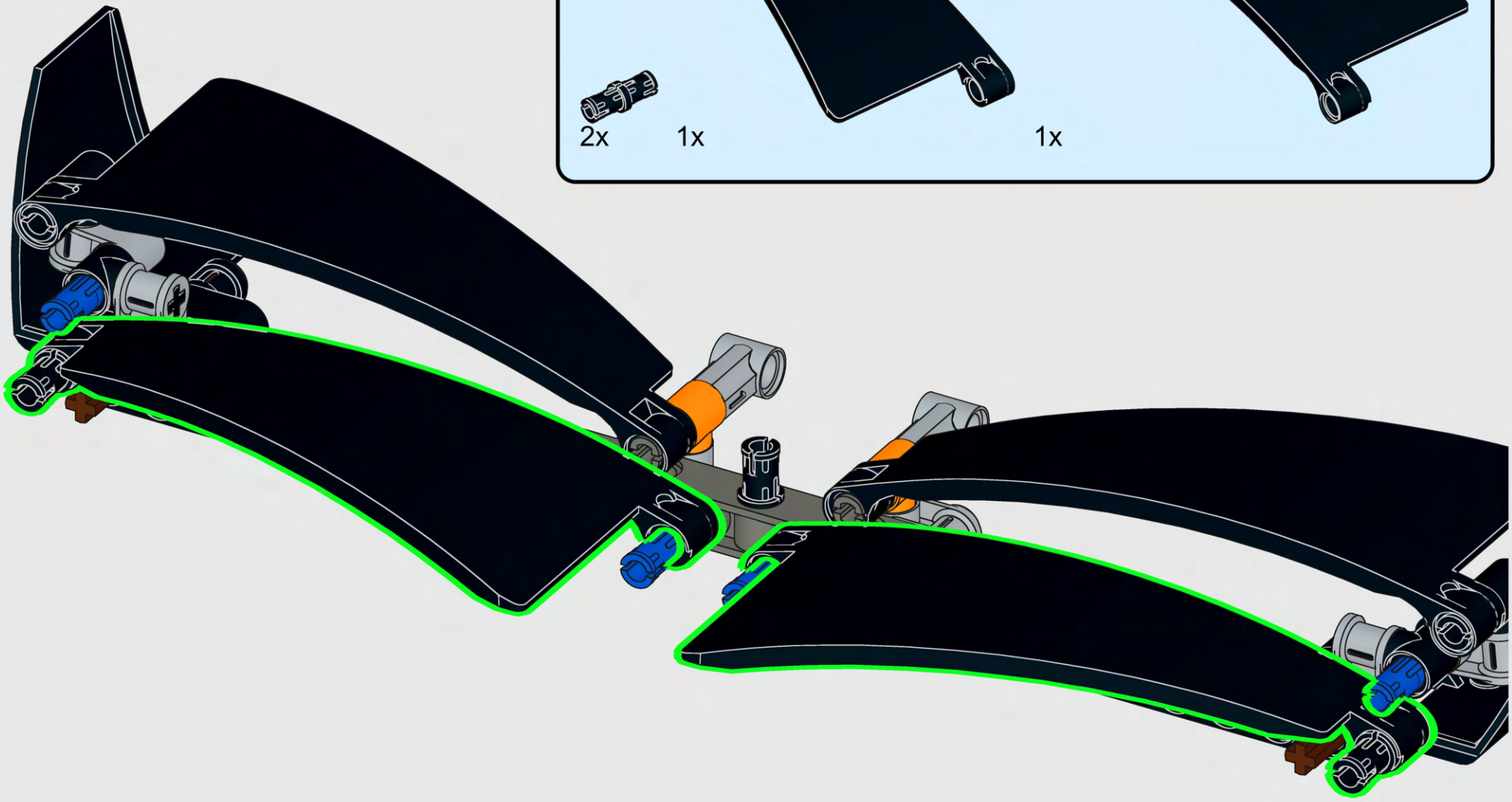

495



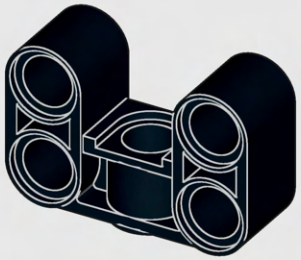

496



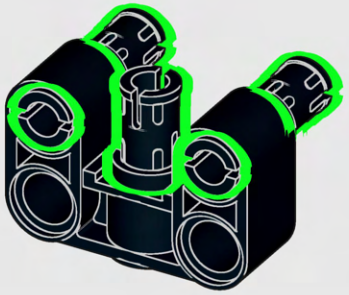

497

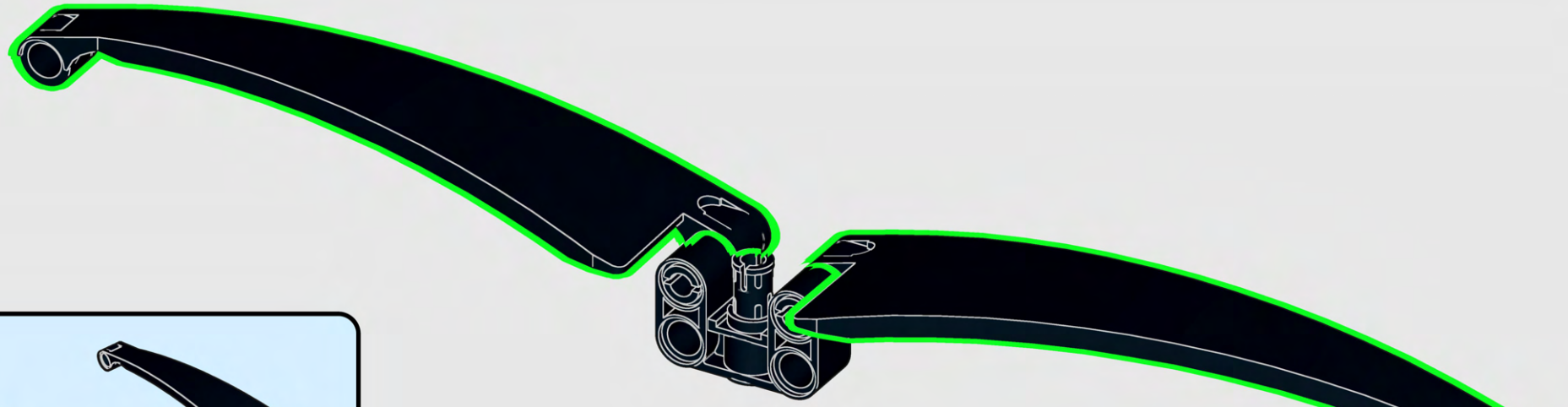

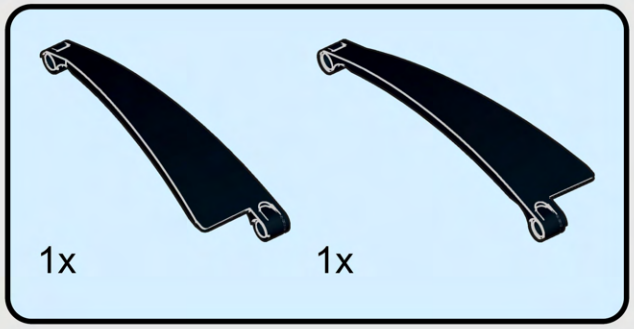

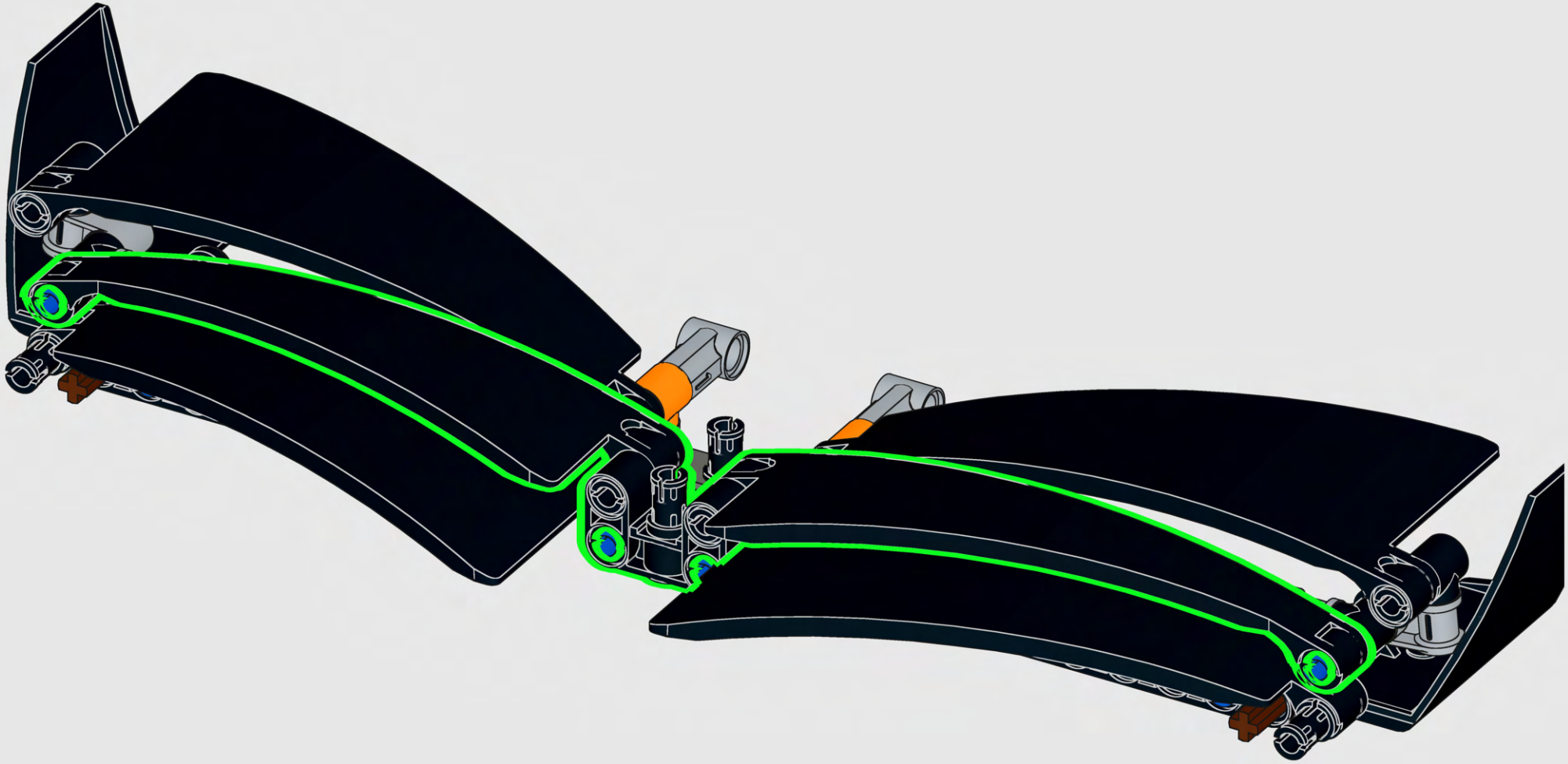

499

2x

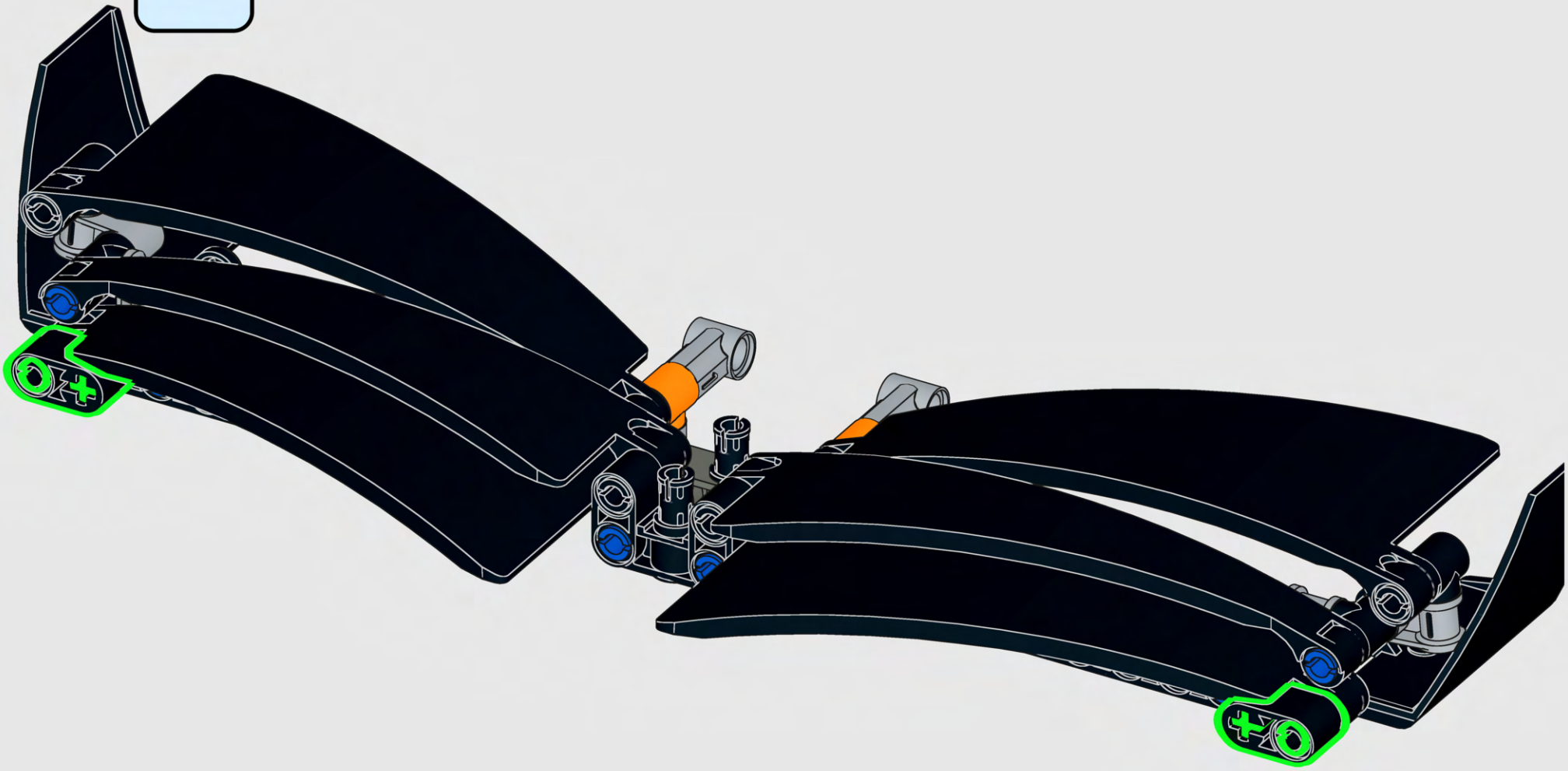

500





501

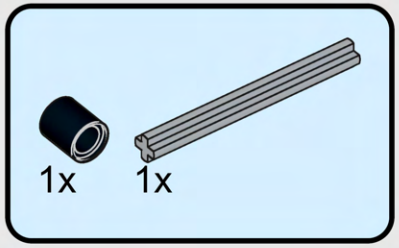

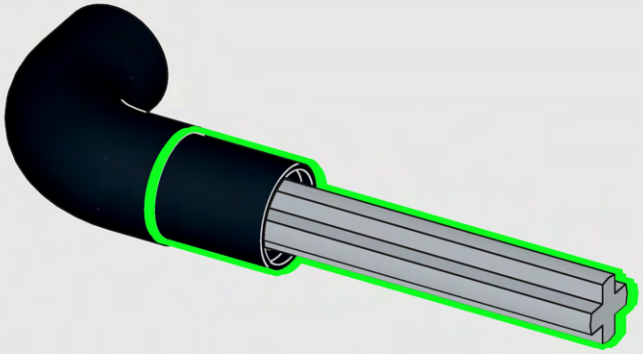

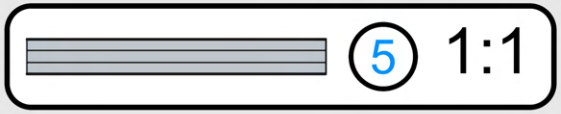

502

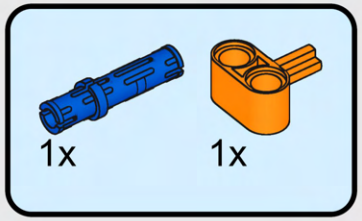

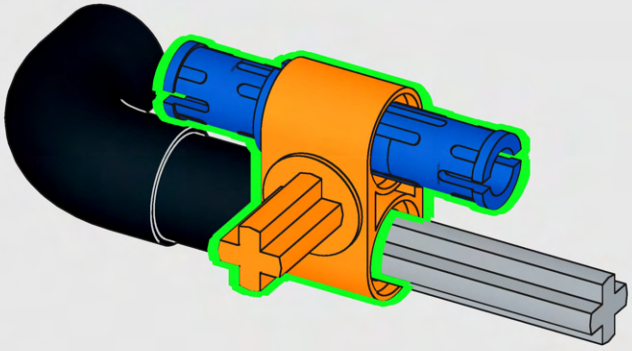

503



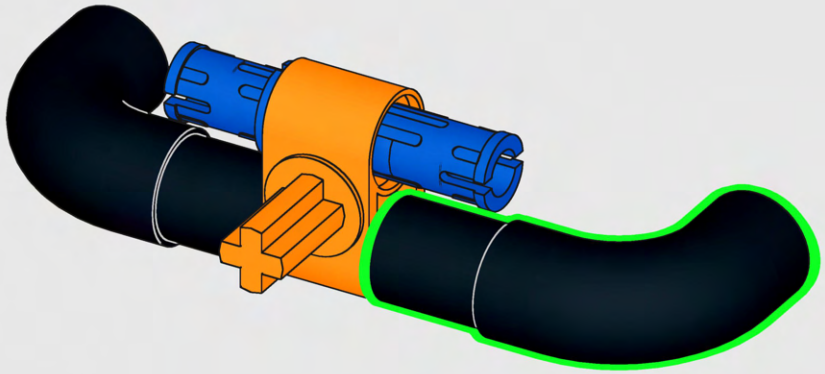

504

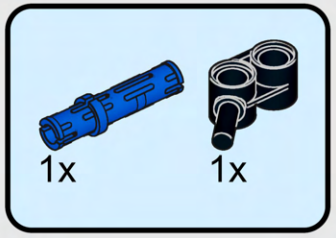

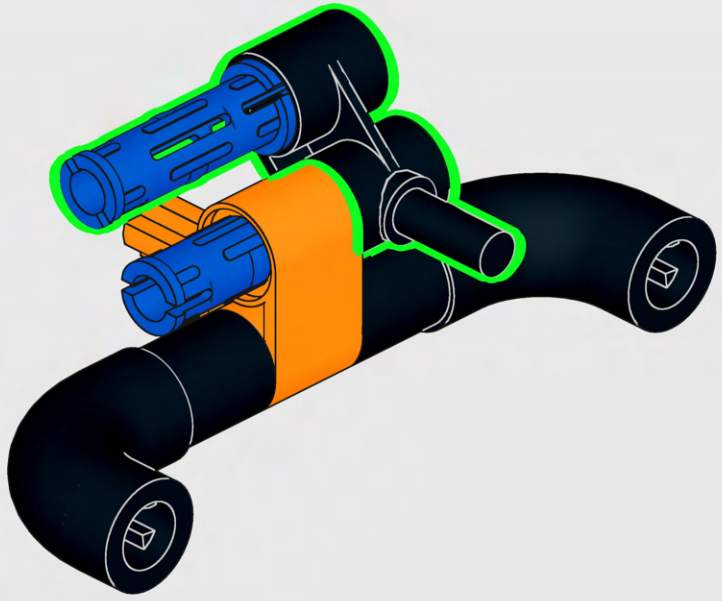

505

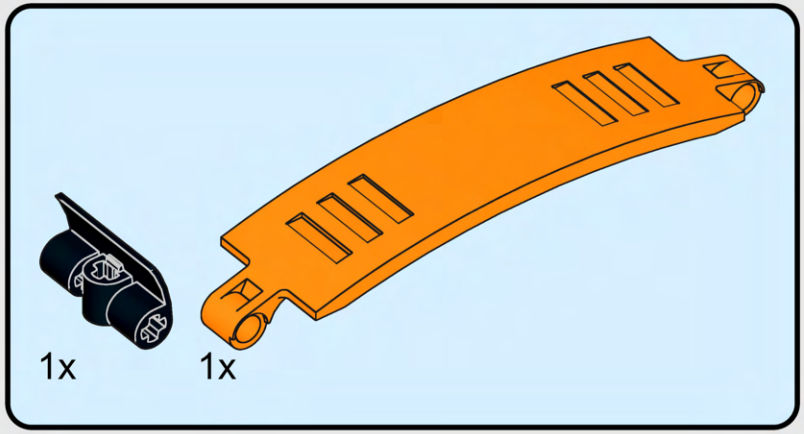

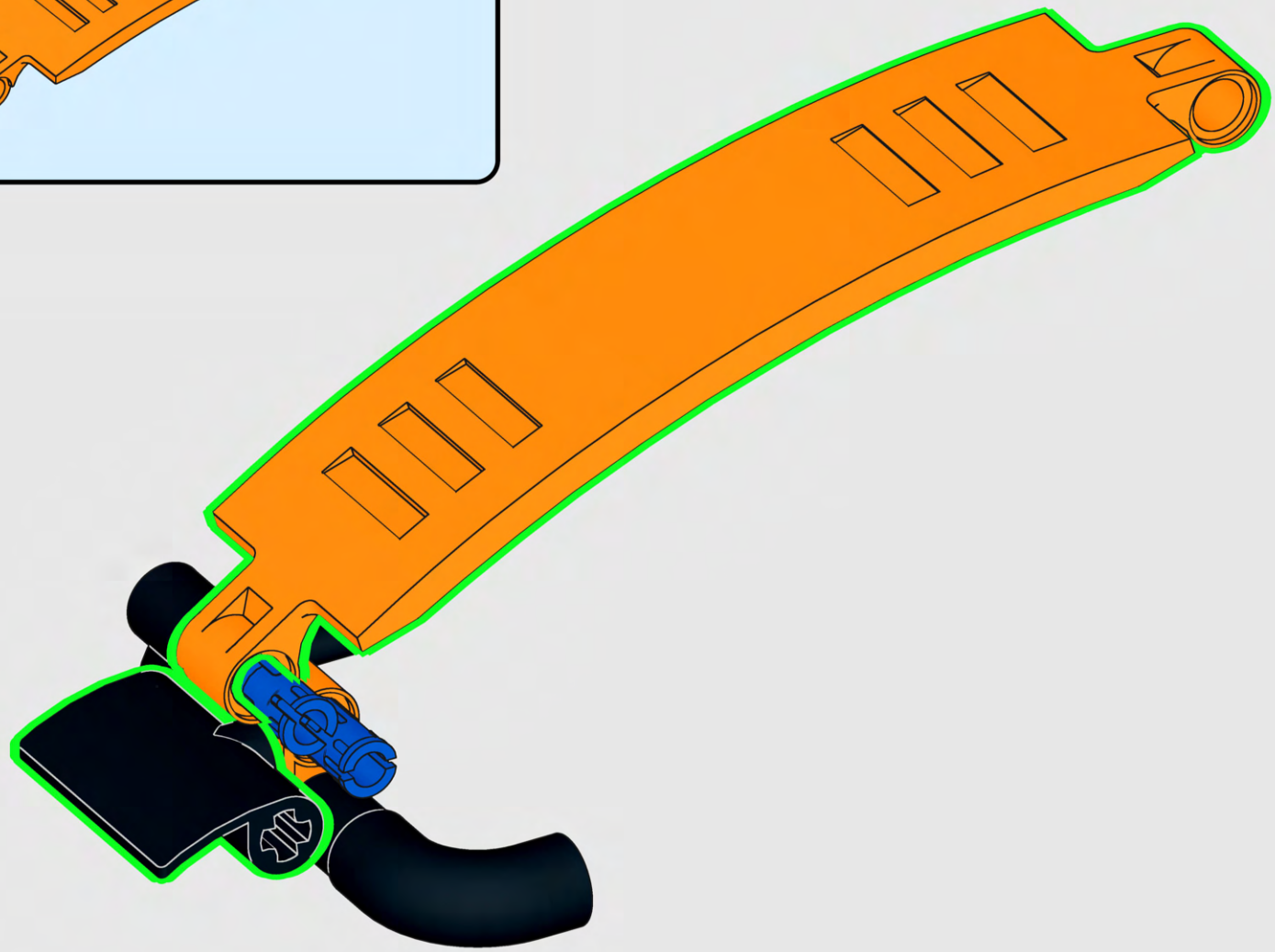

506



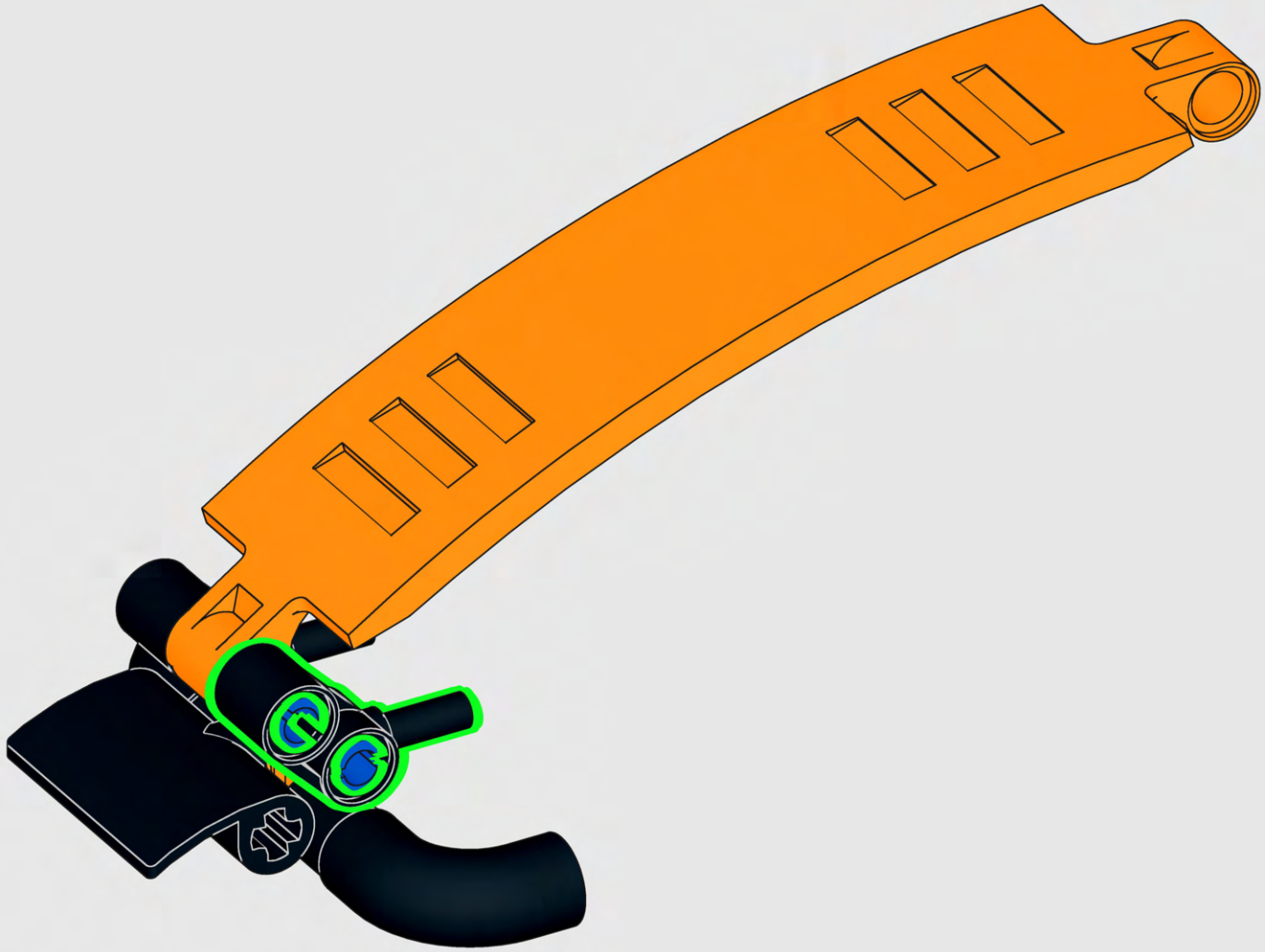

507

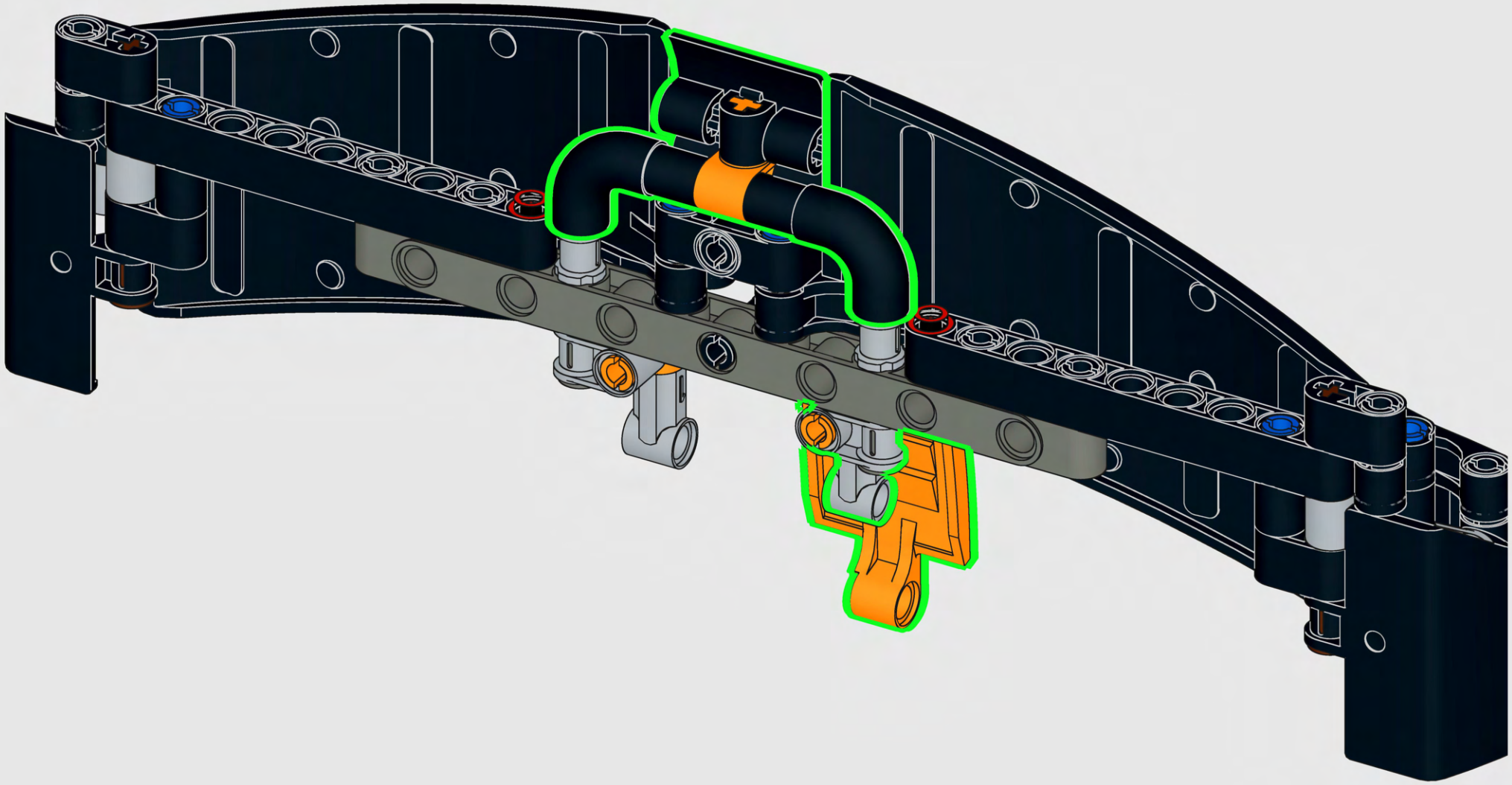

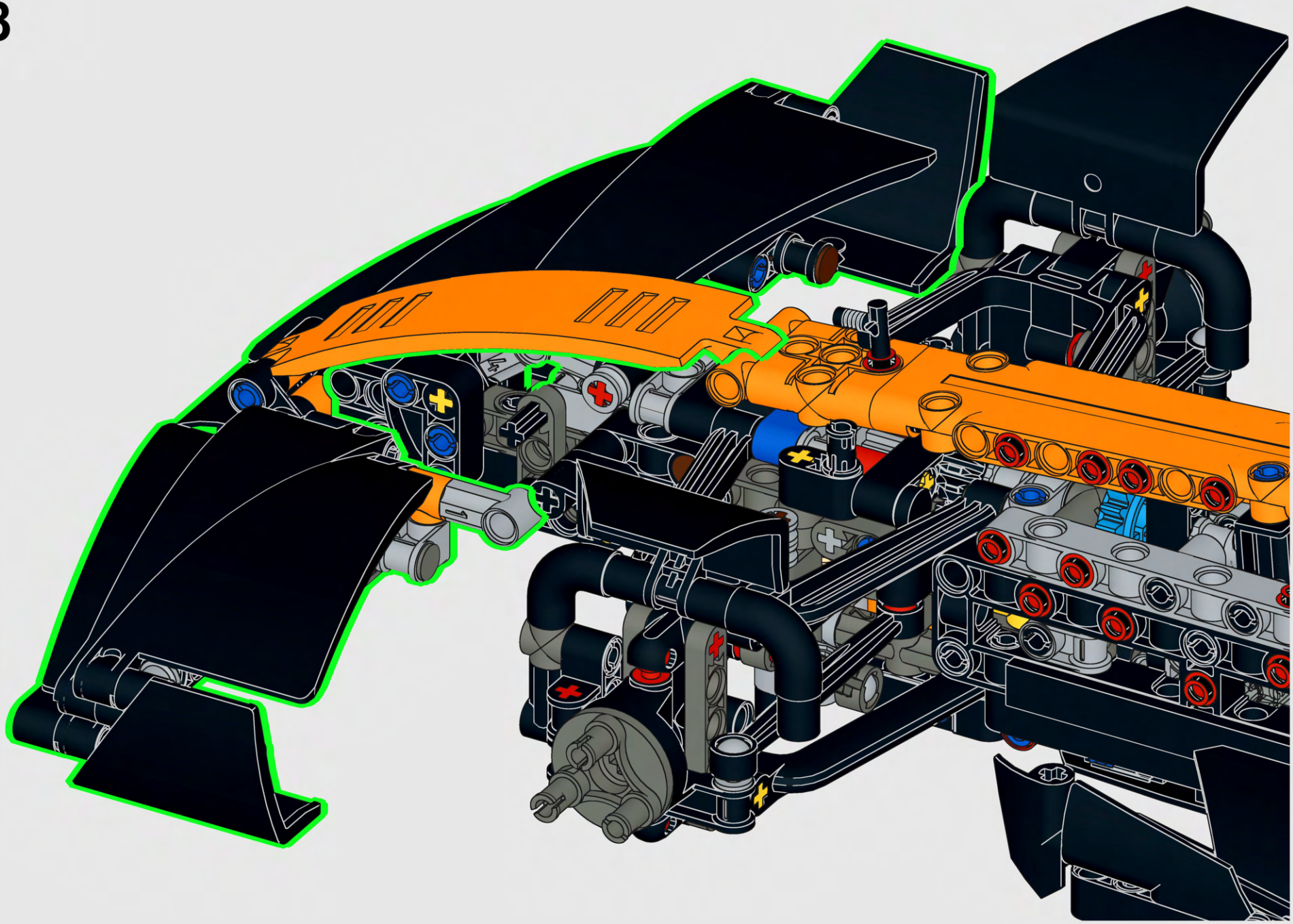

509

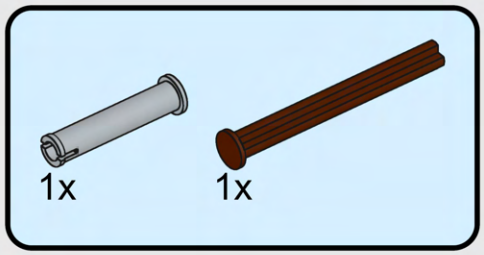

510

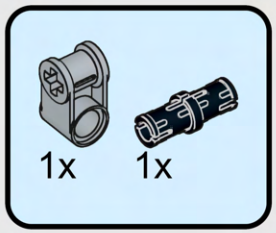

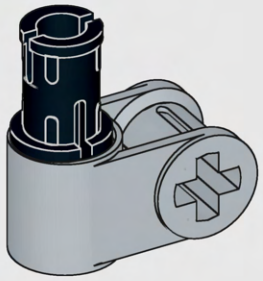

511

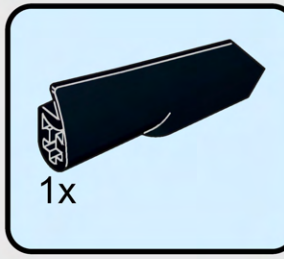

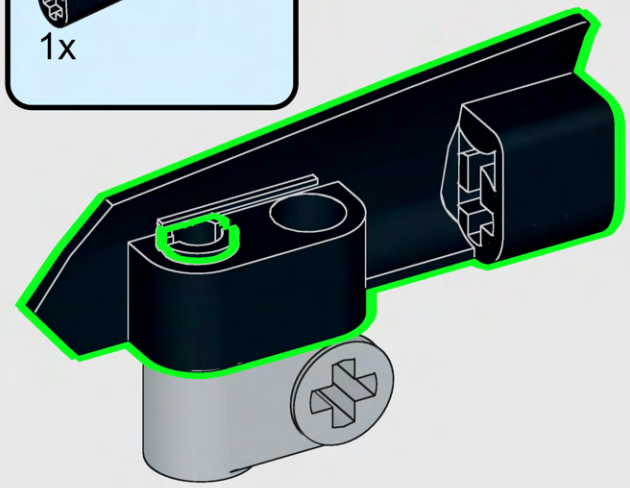

512

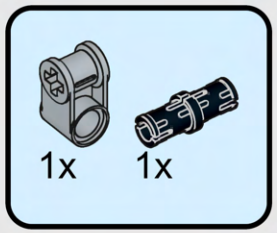

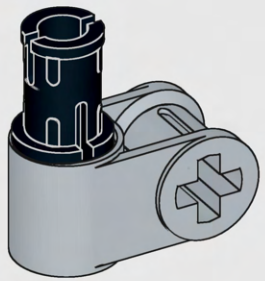

513

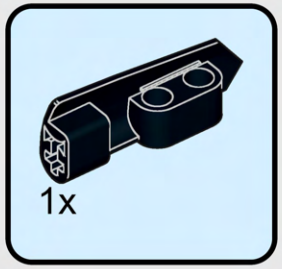

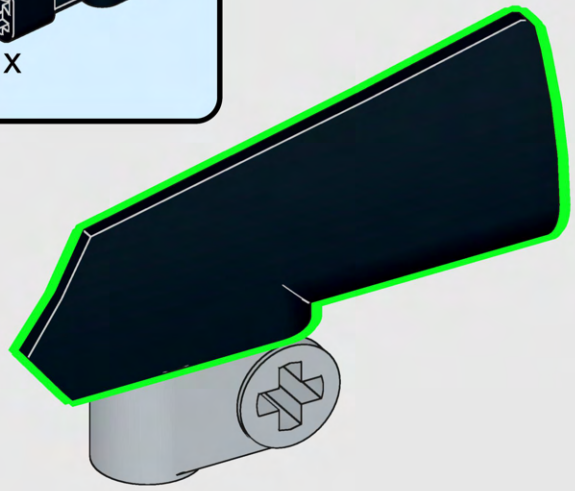

514

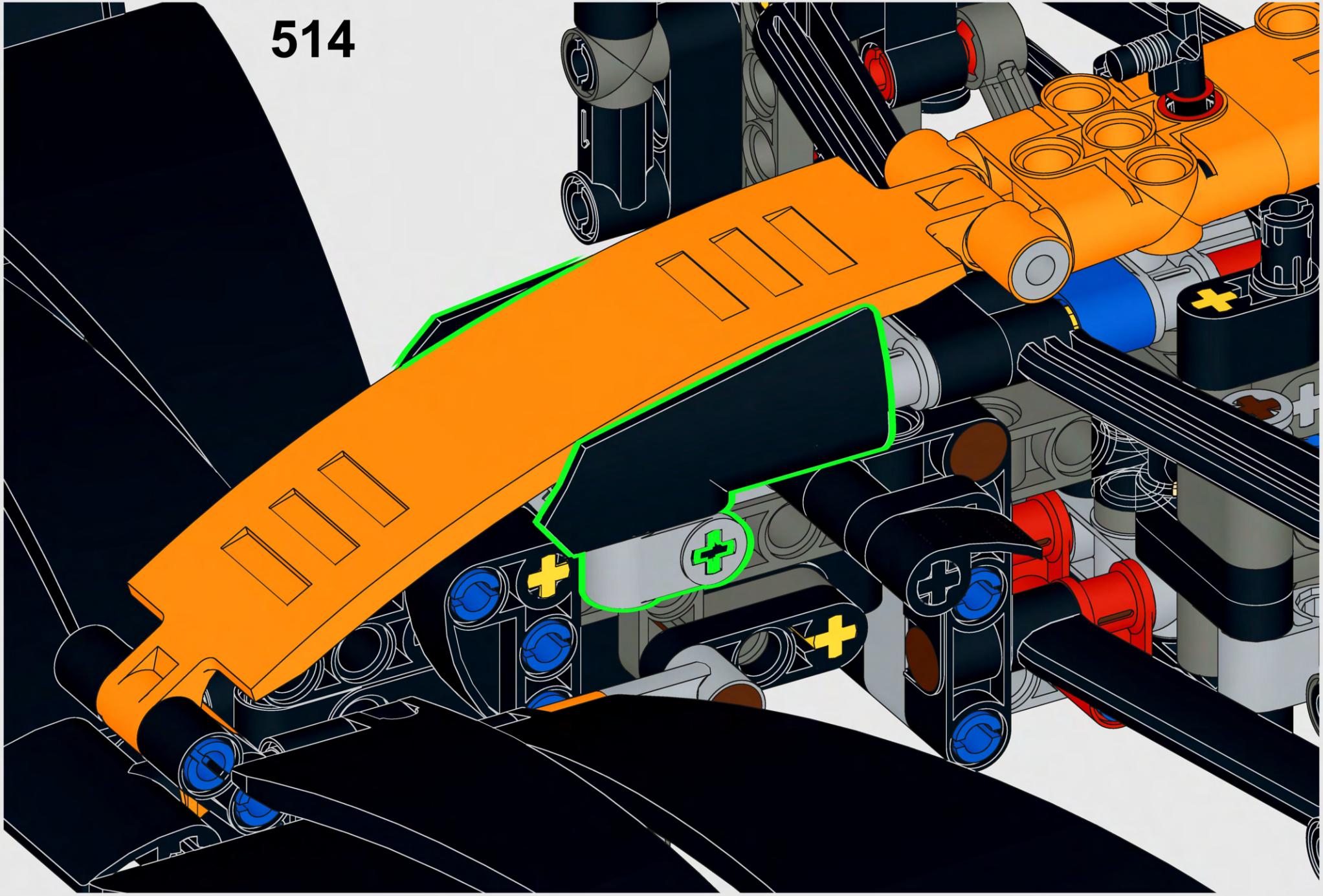

515

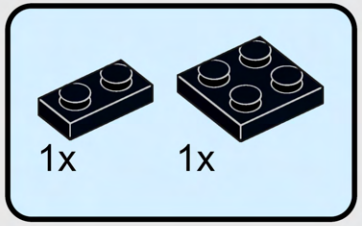

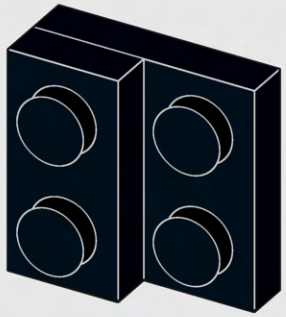

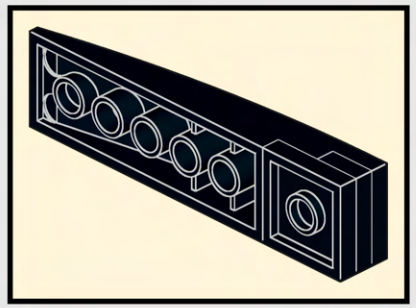

2x

516

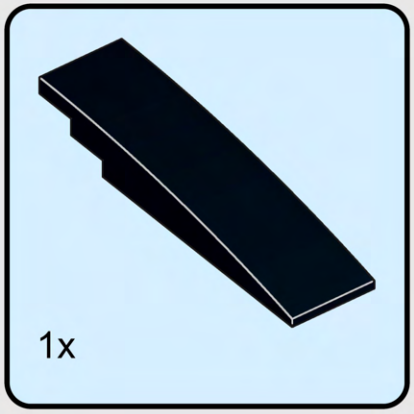

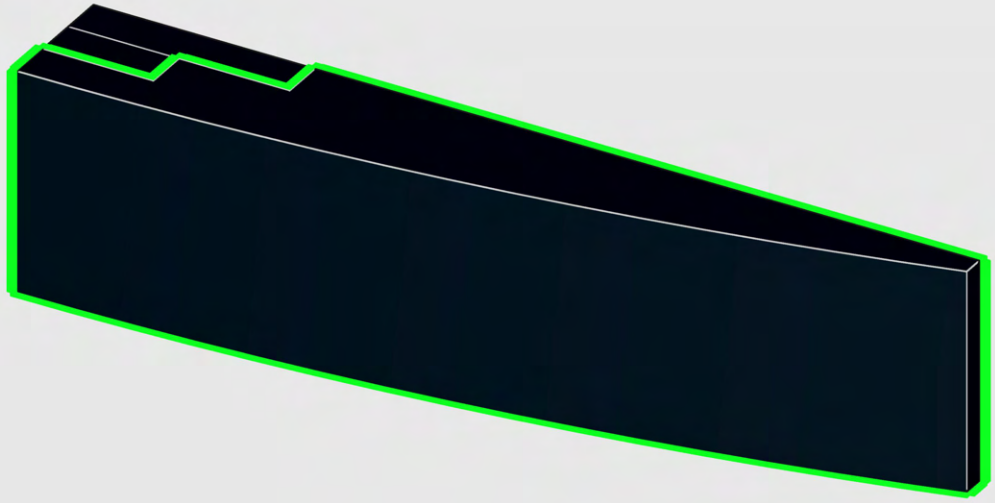

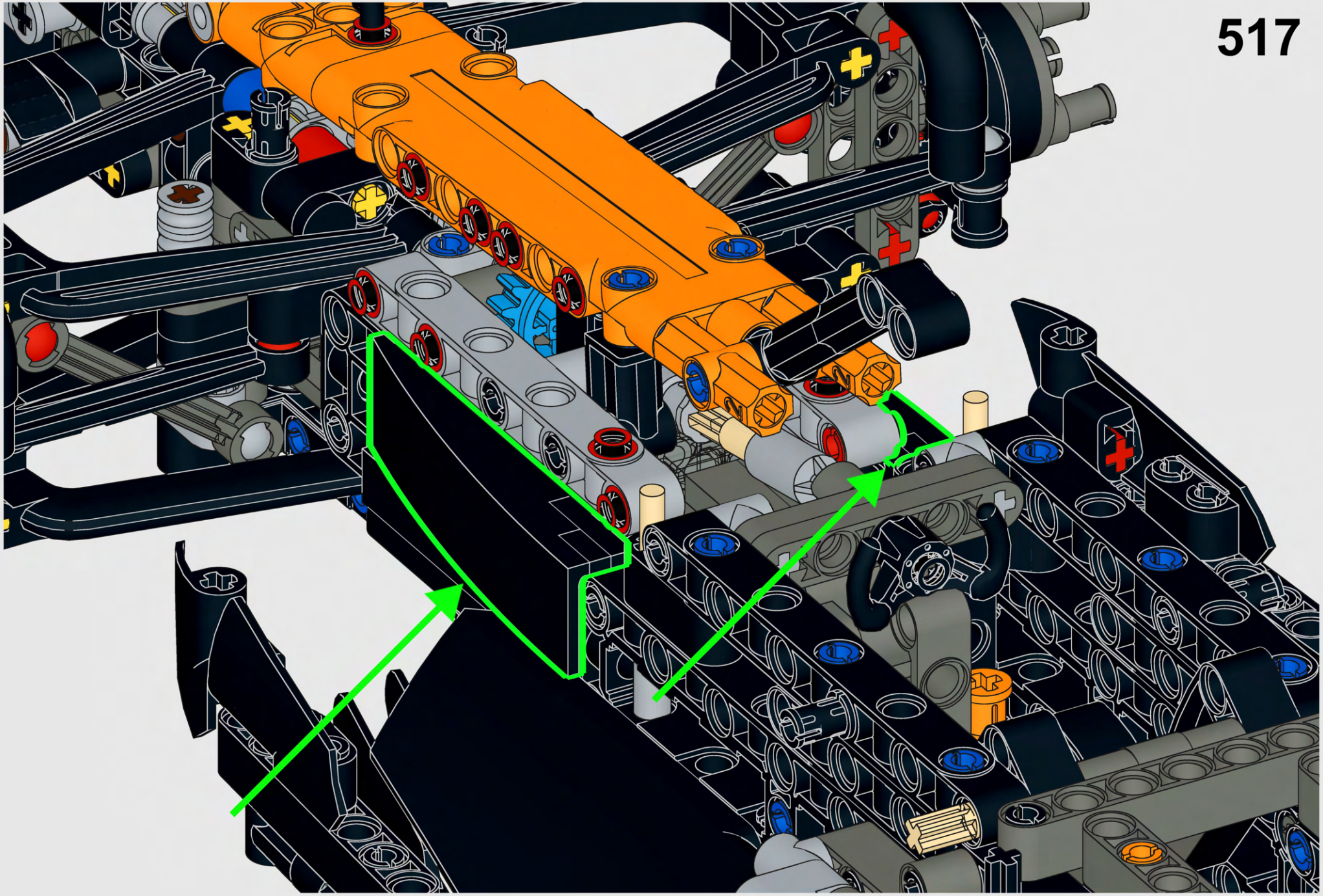

518

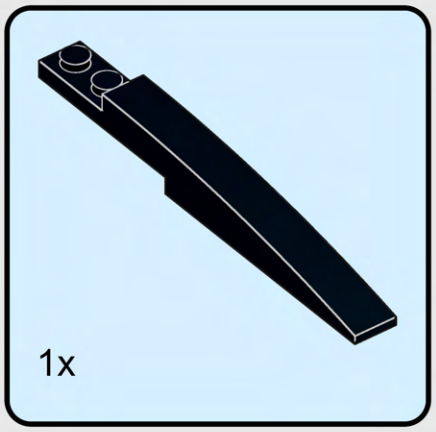

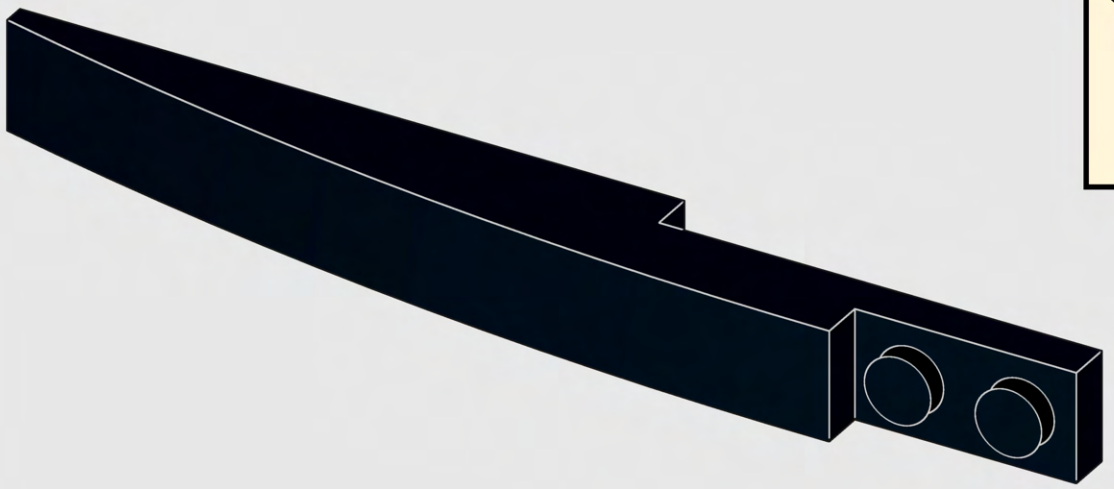

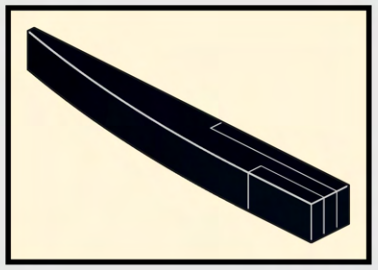

519

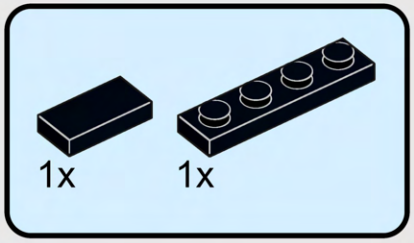

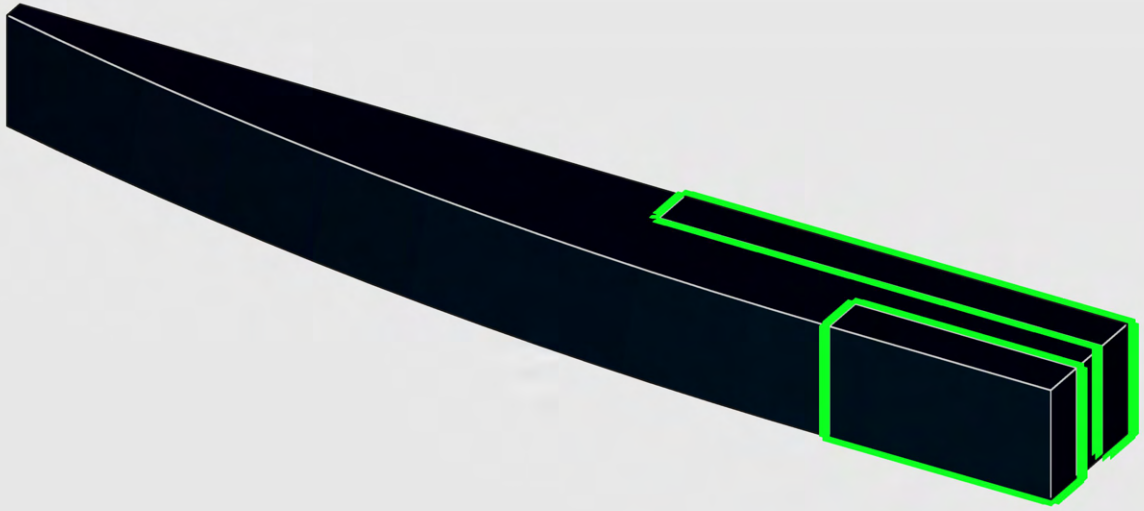

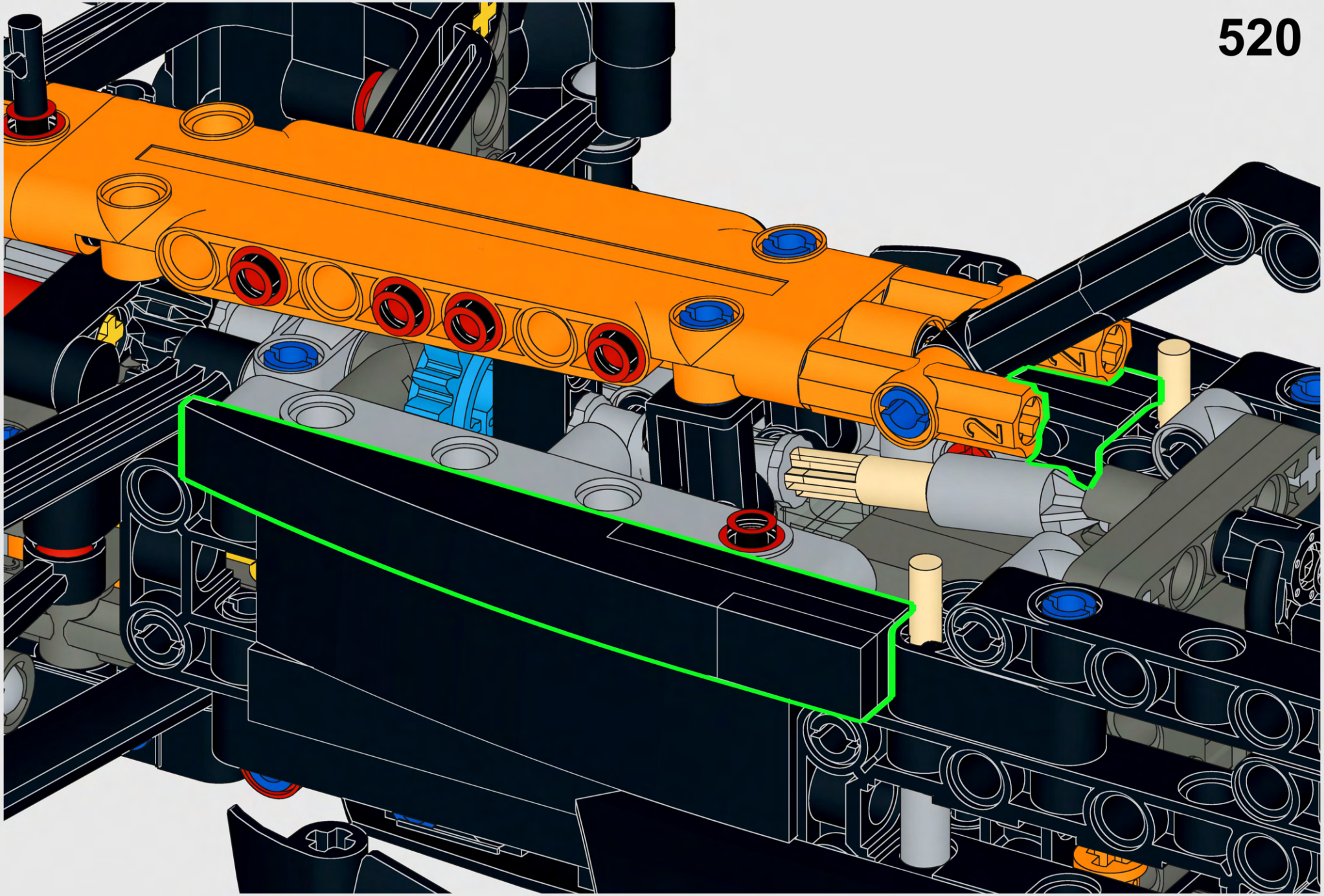

521

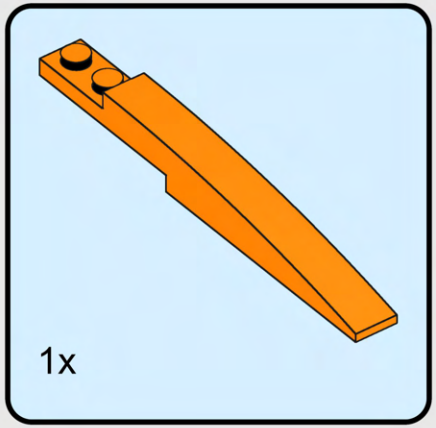

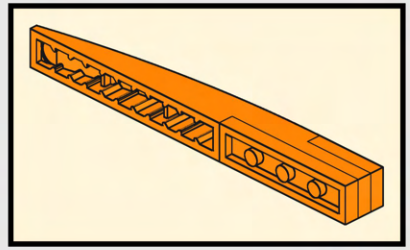

2x

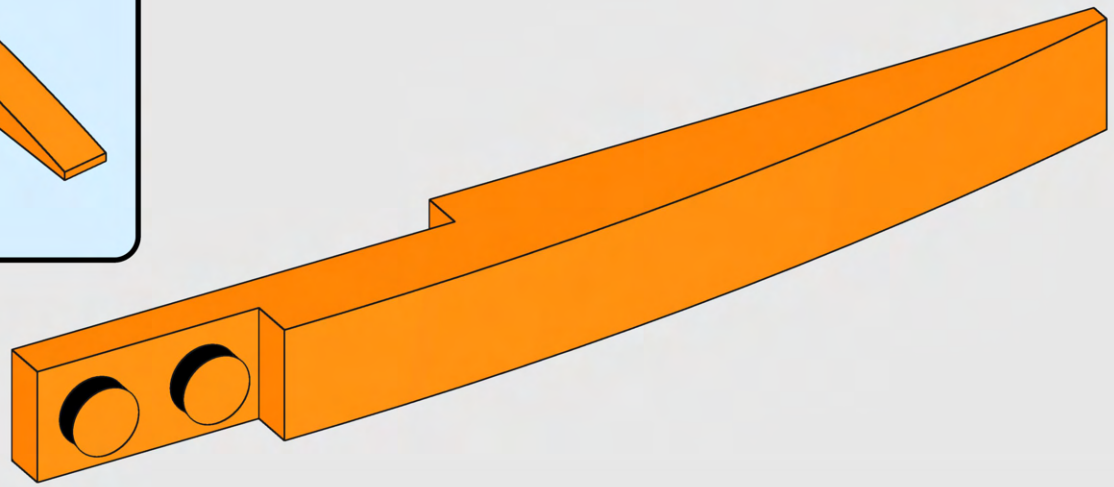

522

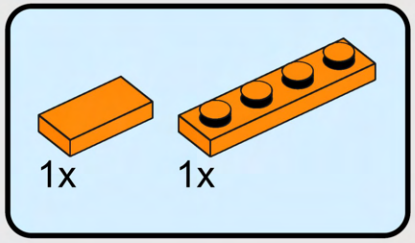

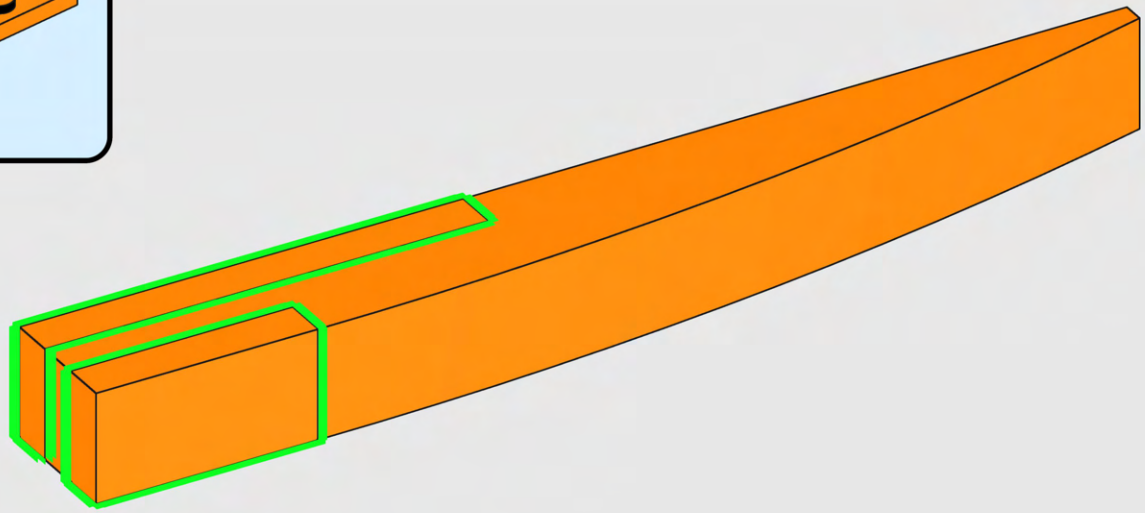

523

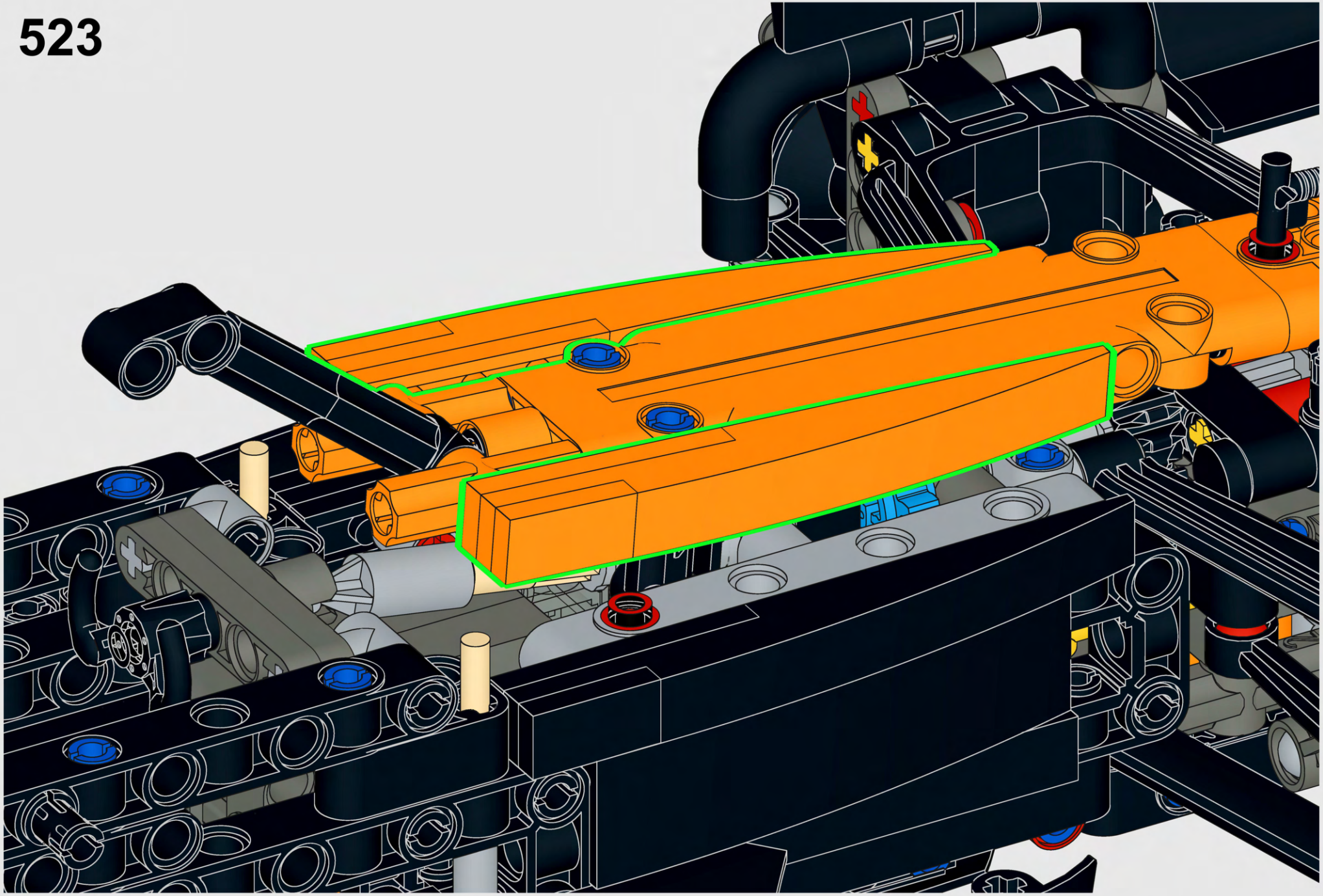

524

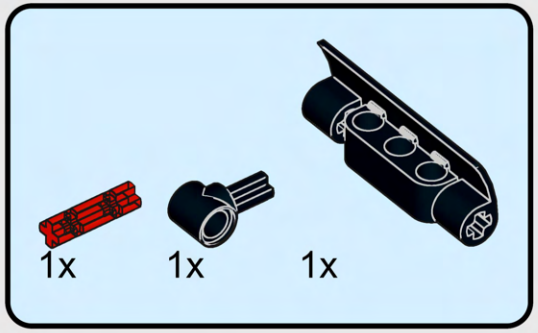

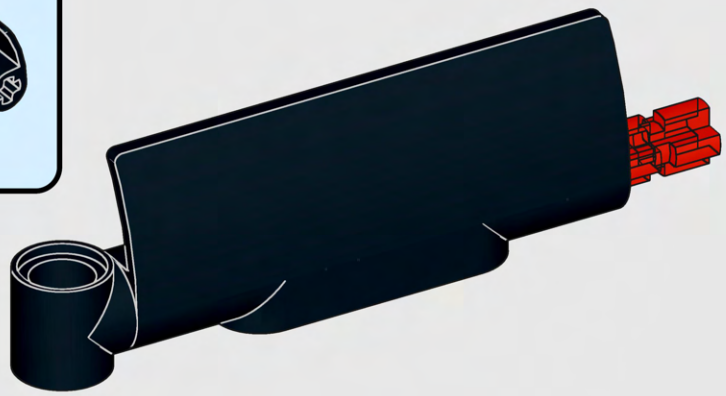

525

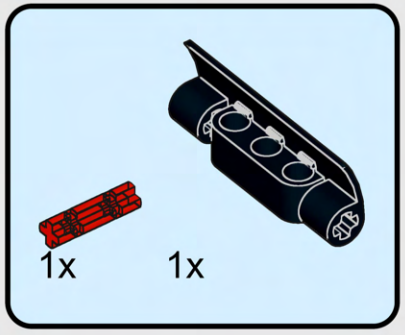

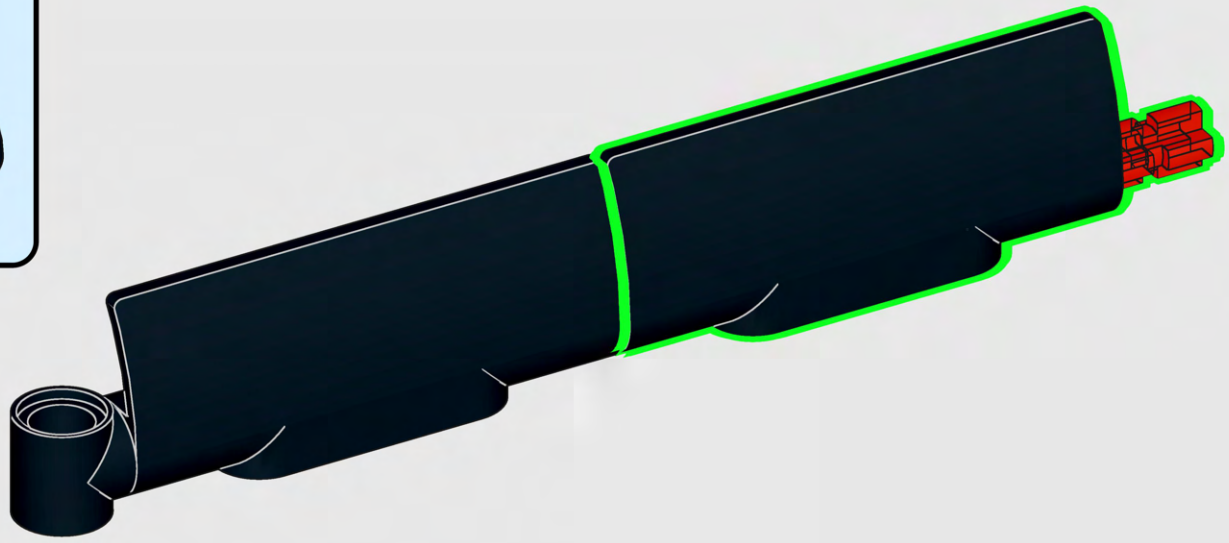

526

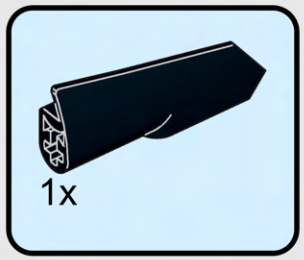

527

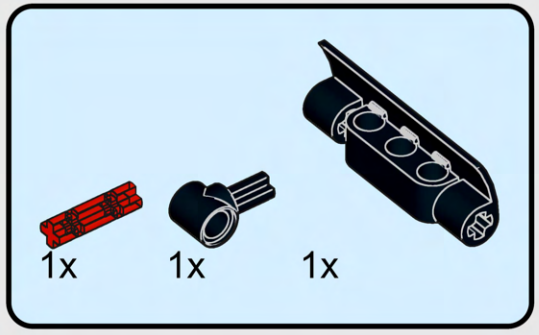

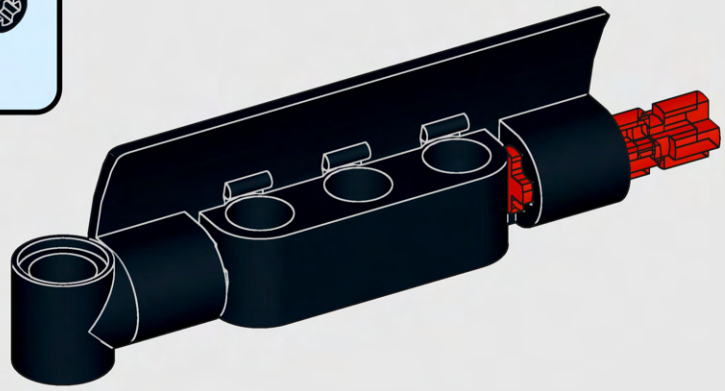

528

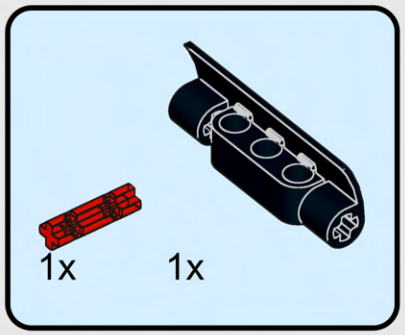

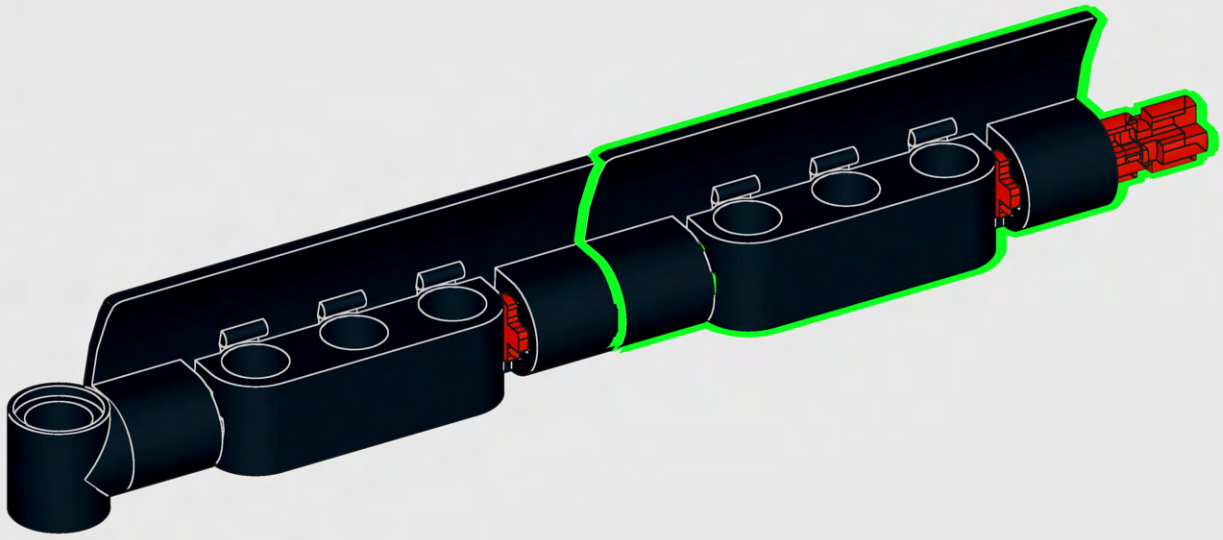

529



530

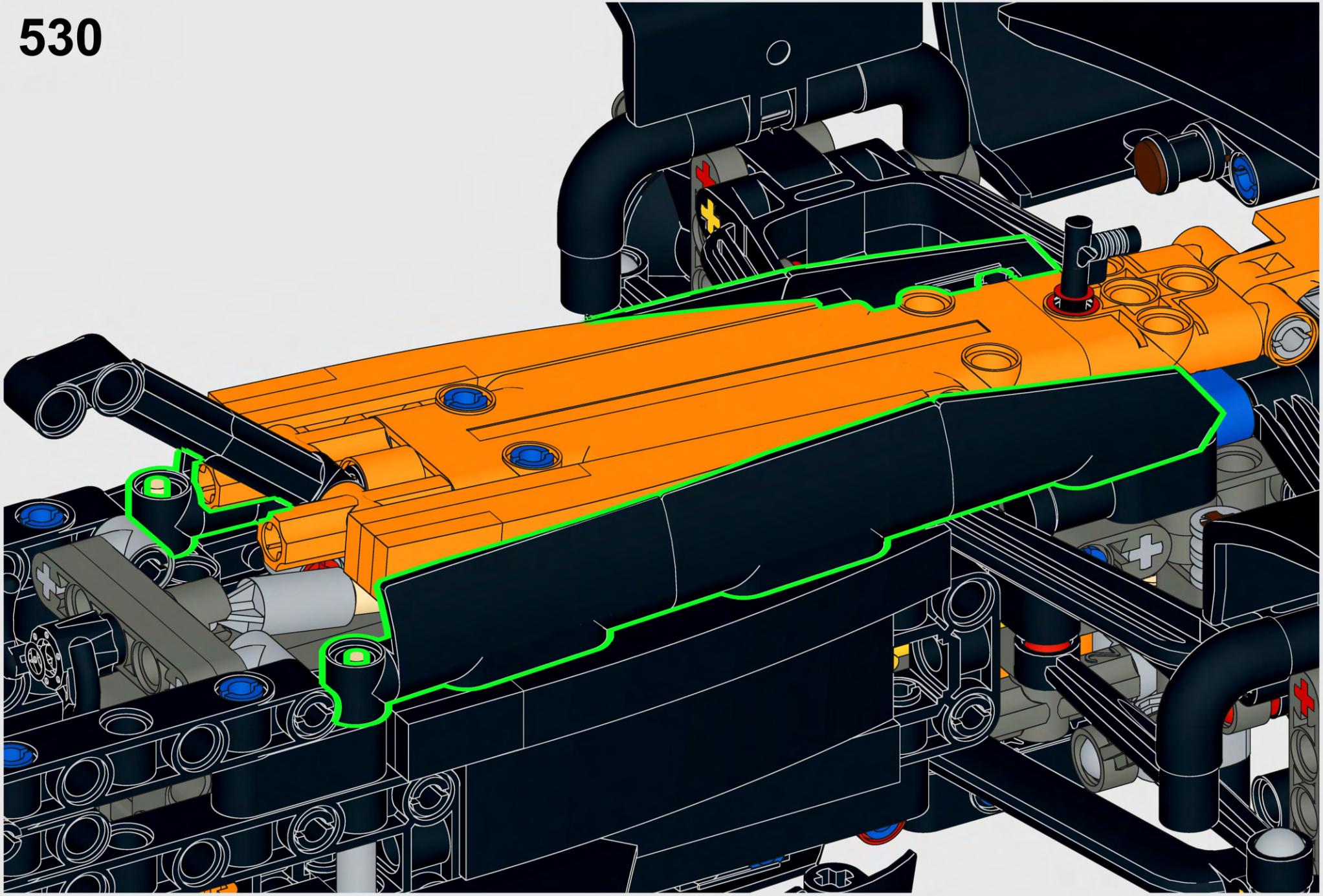

531

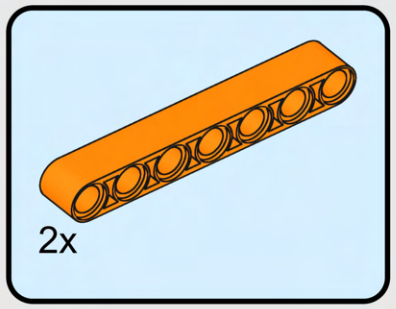

532

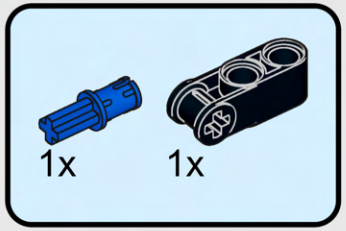

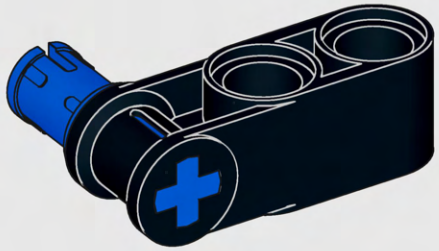

533

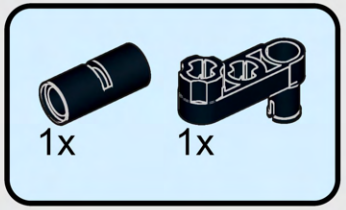

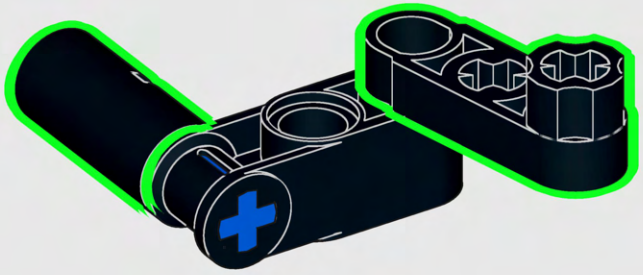

534

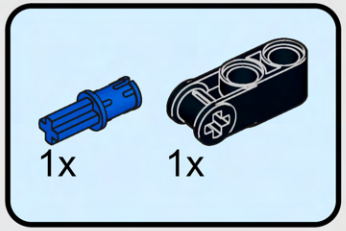

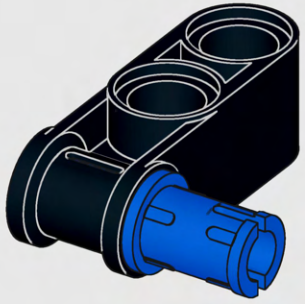

535

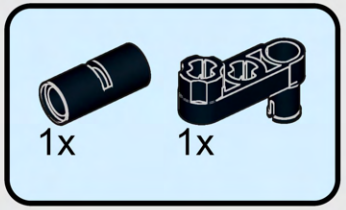

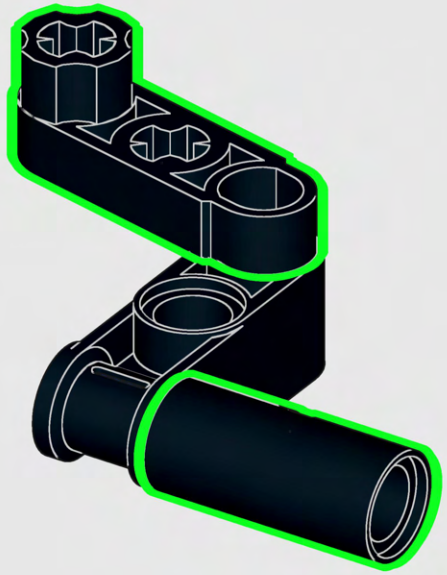

536

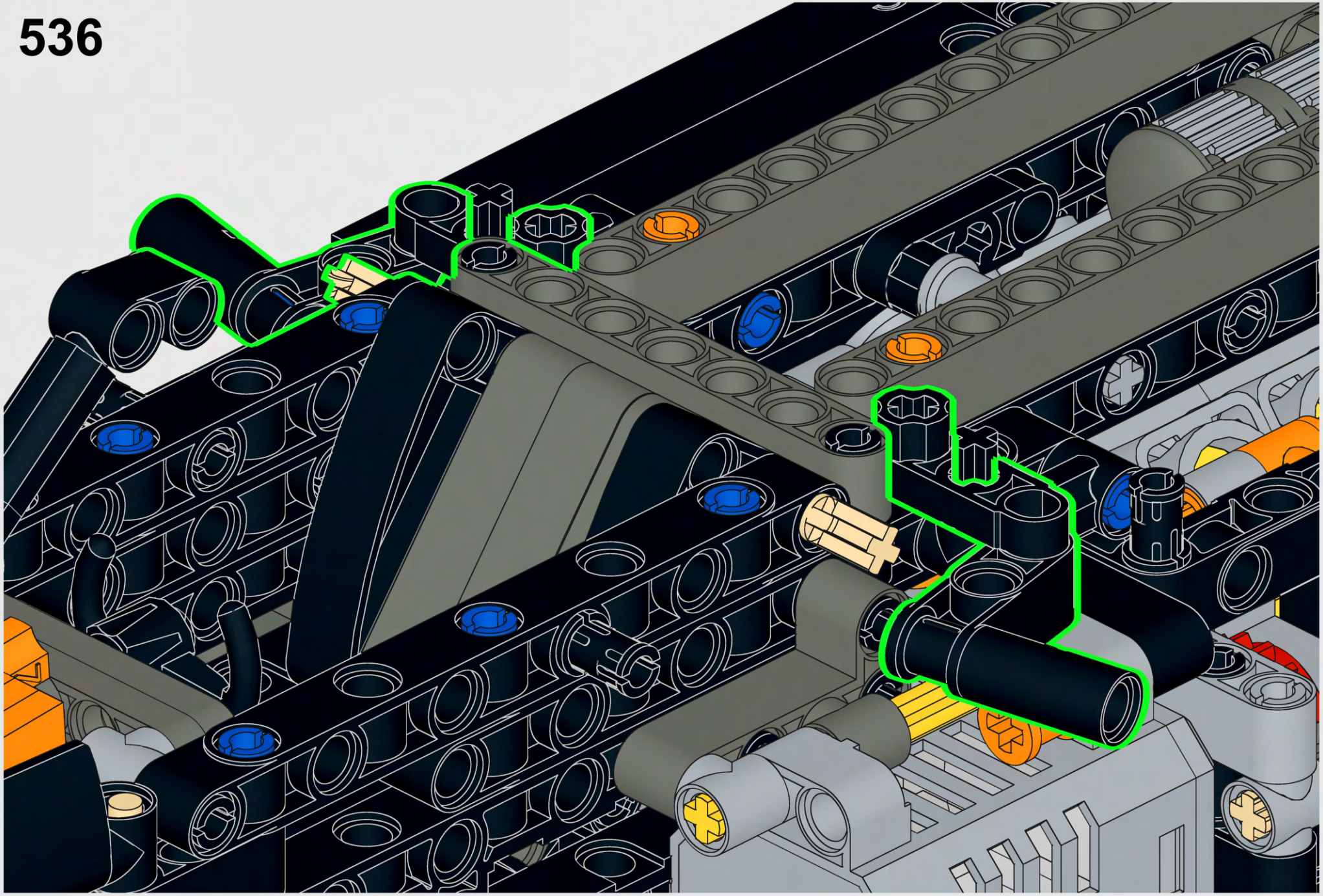

537

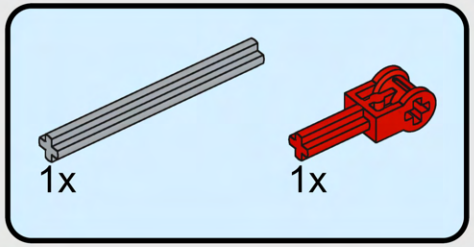

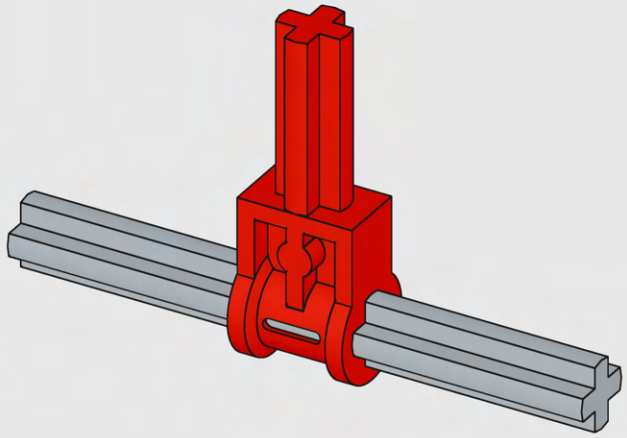

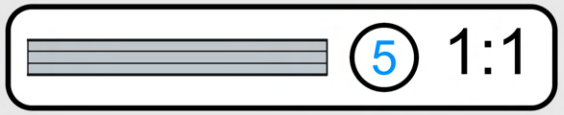

538

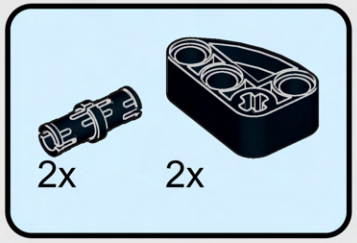

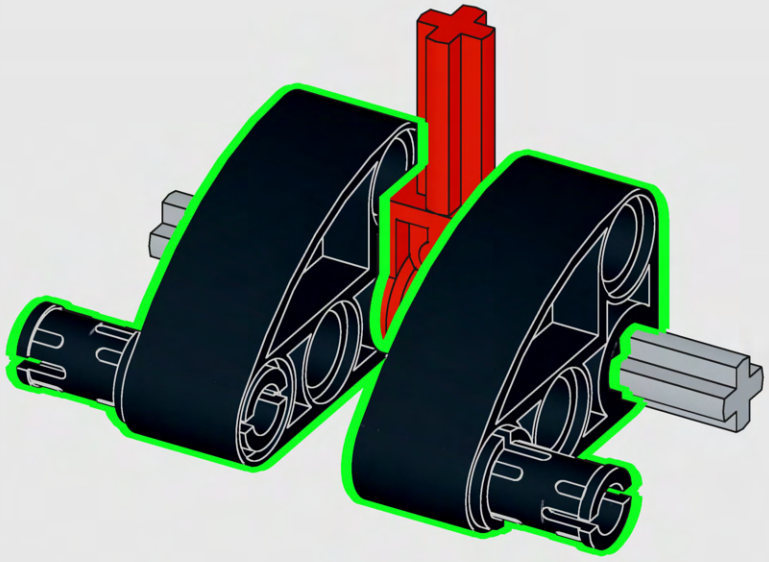

539

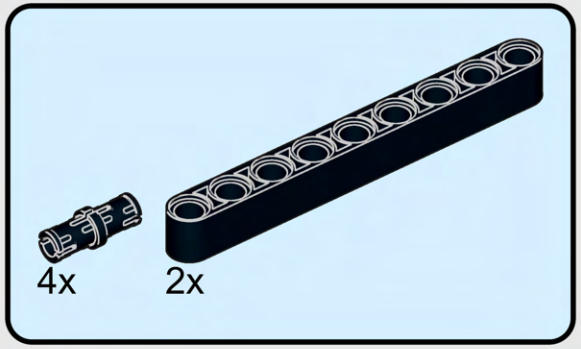

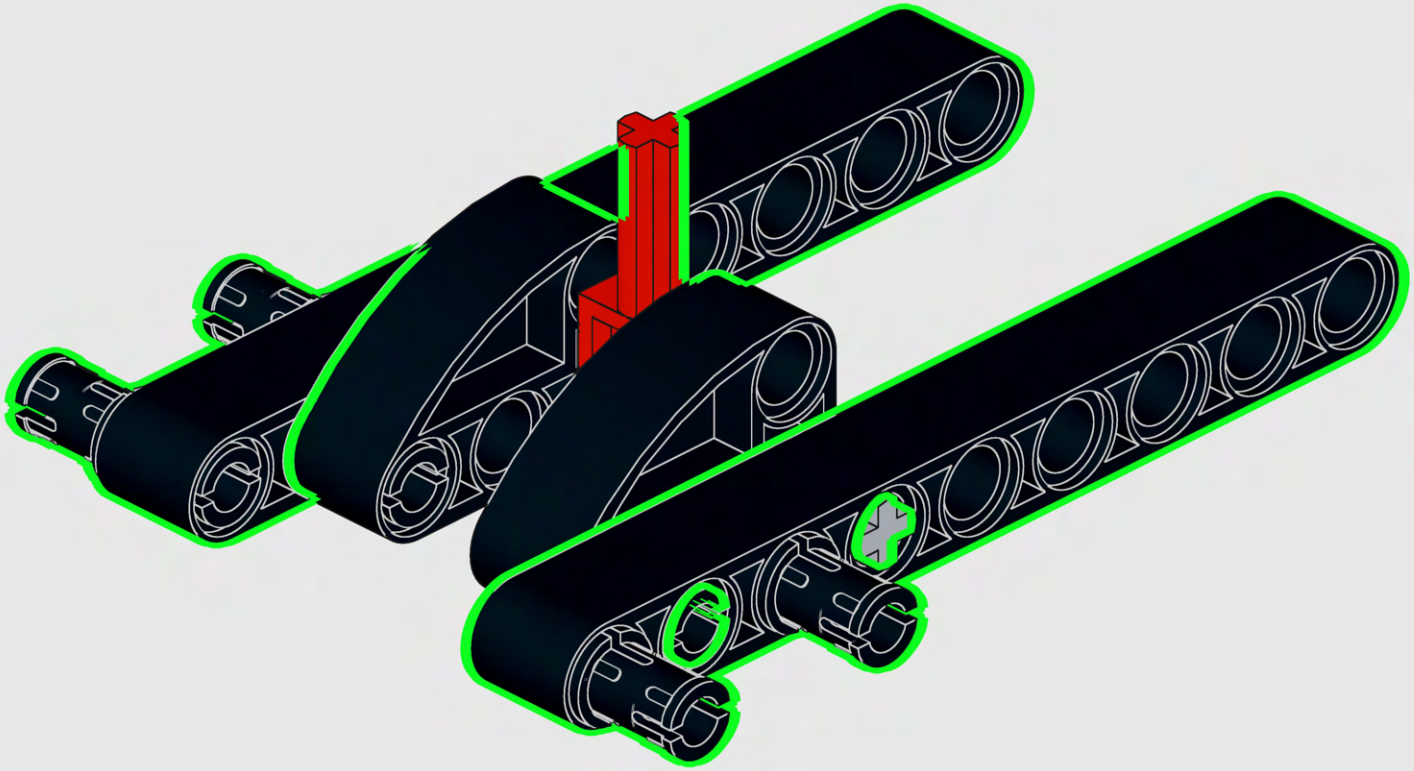

540

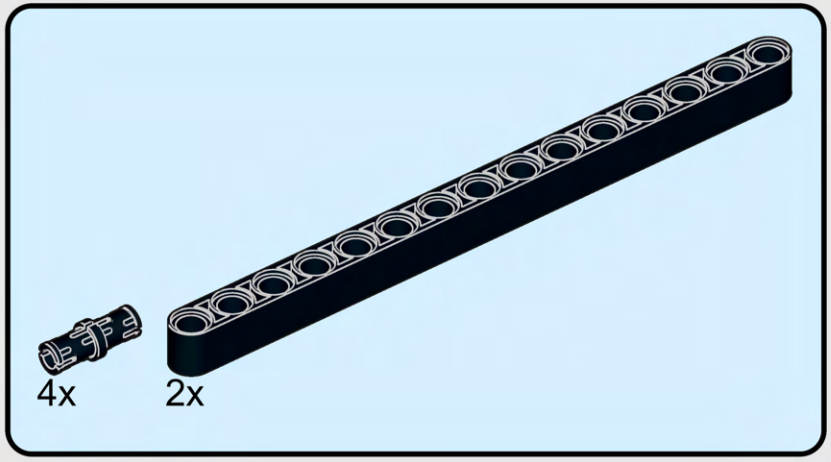

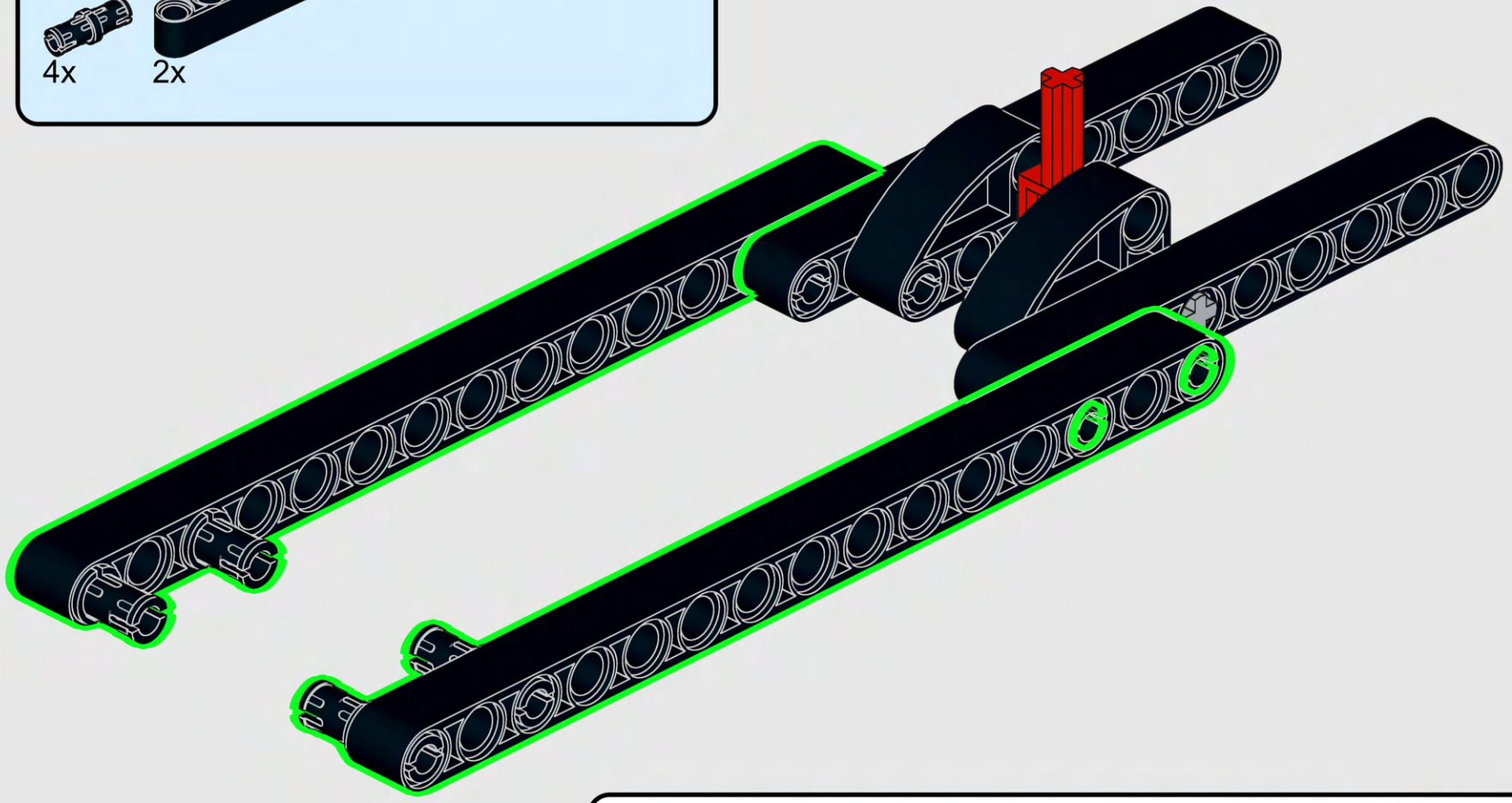

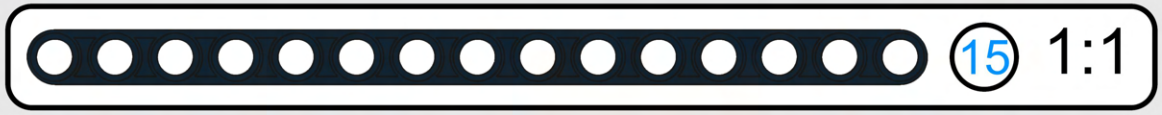

541

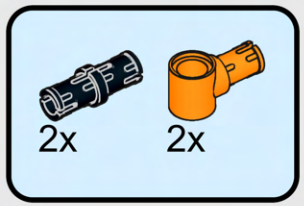

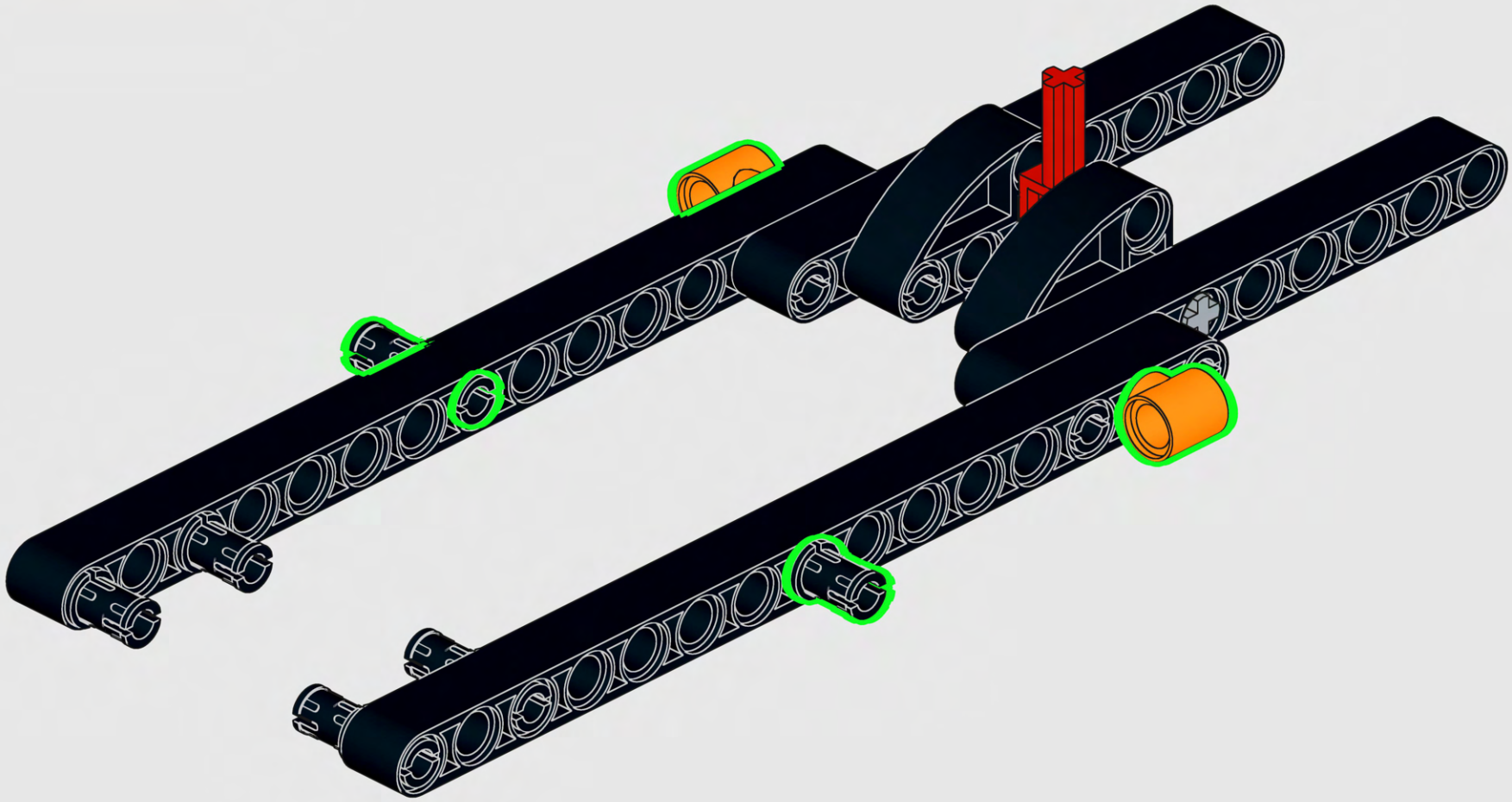

542

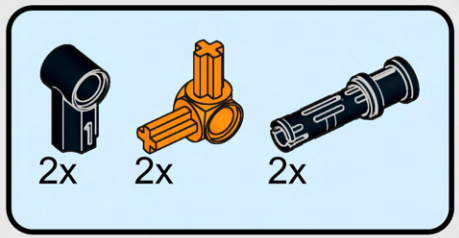

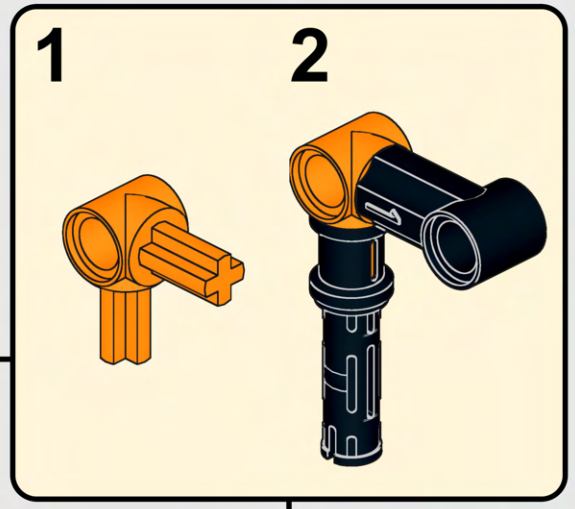

2x

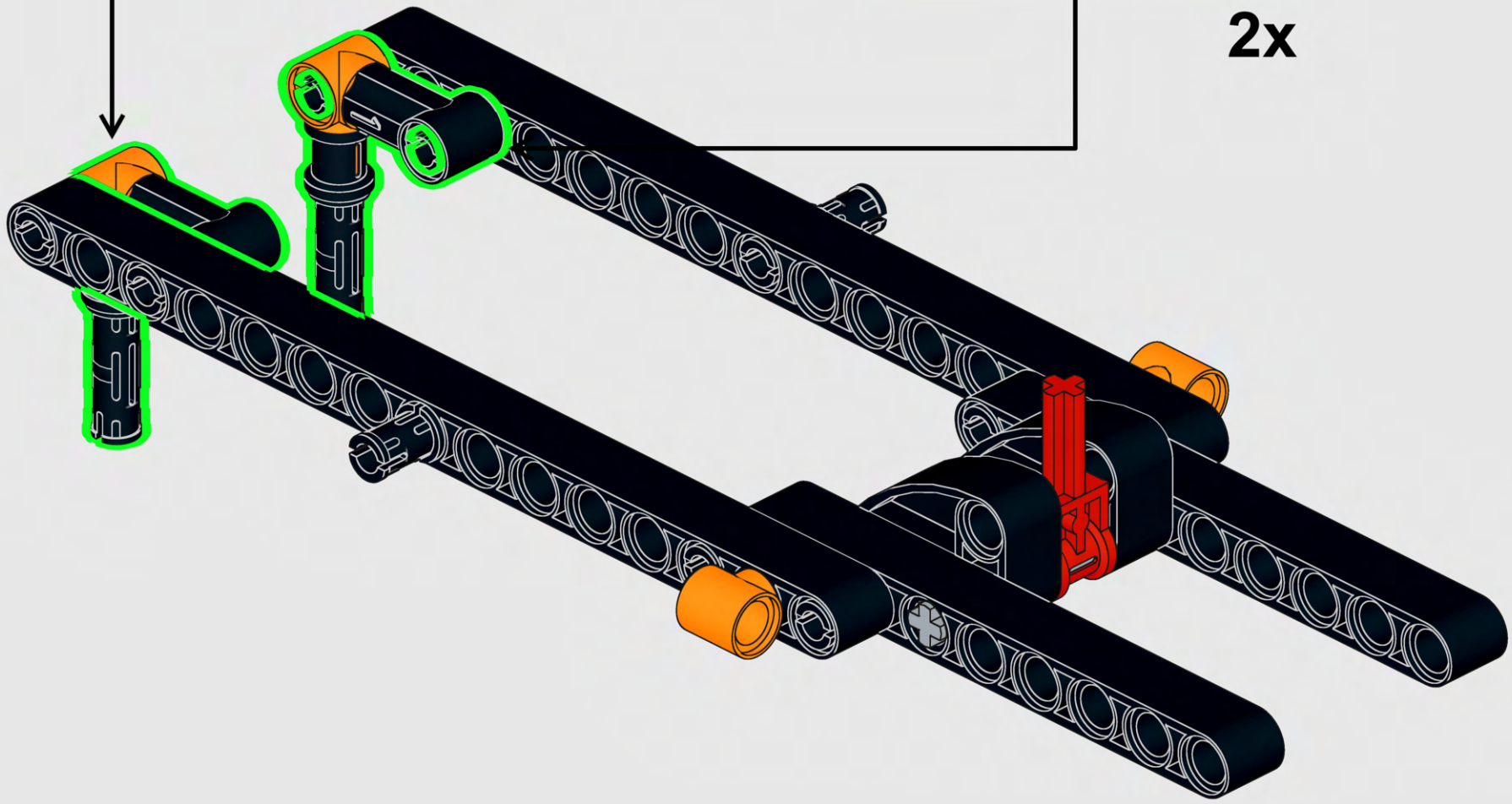

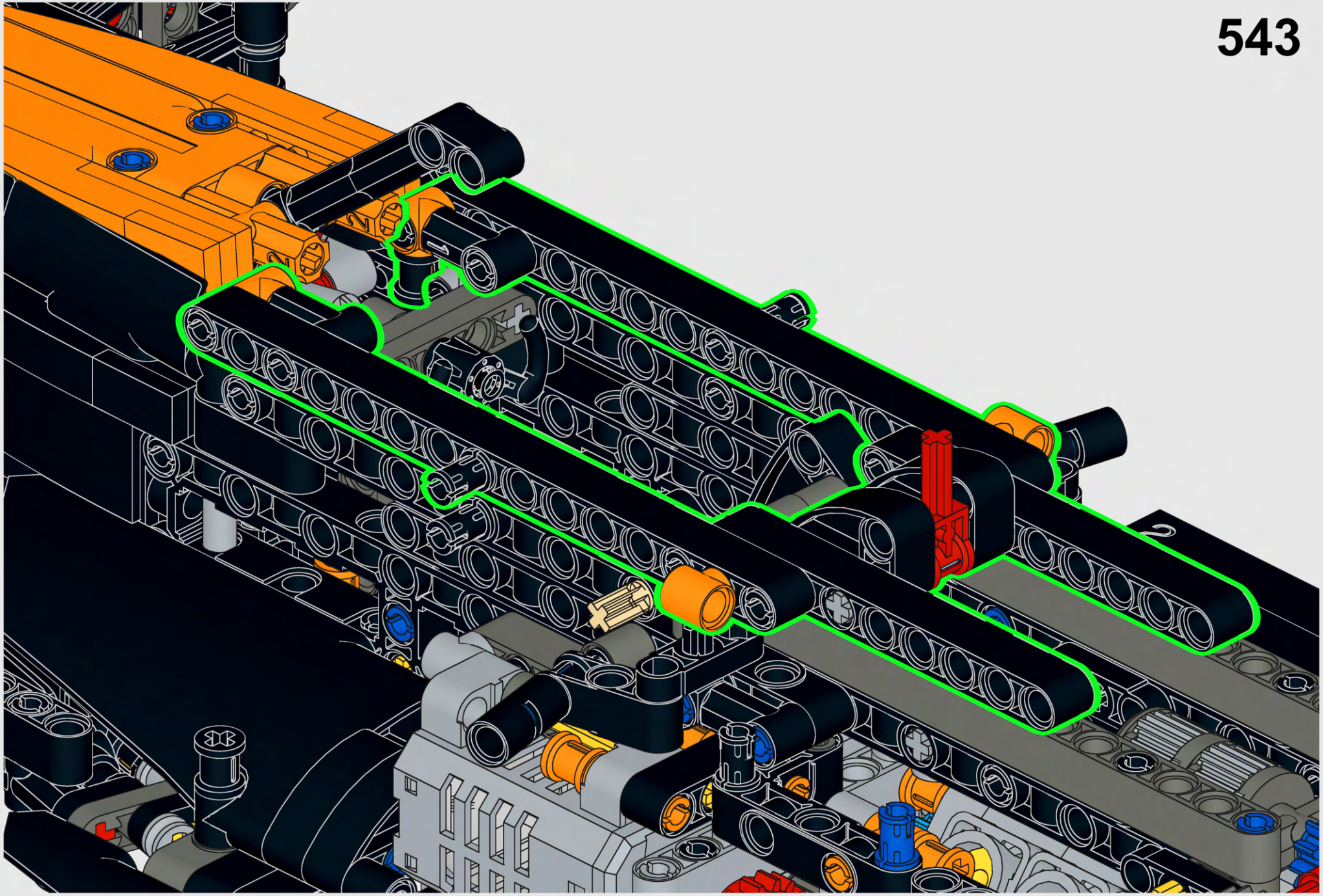

544

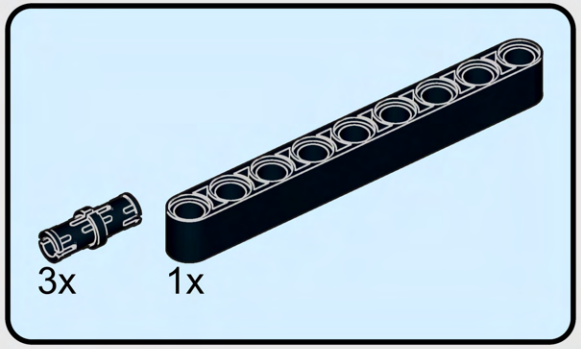

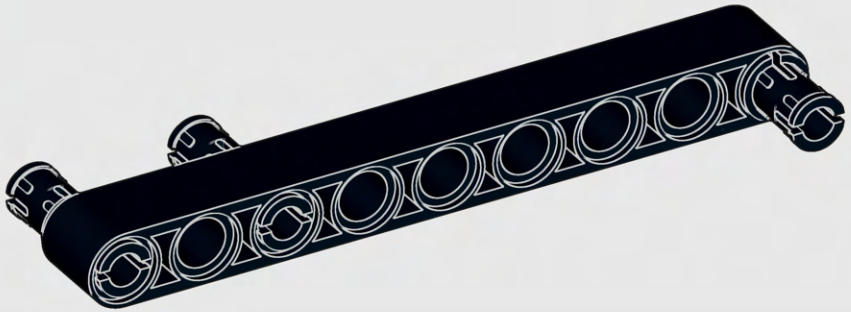

545

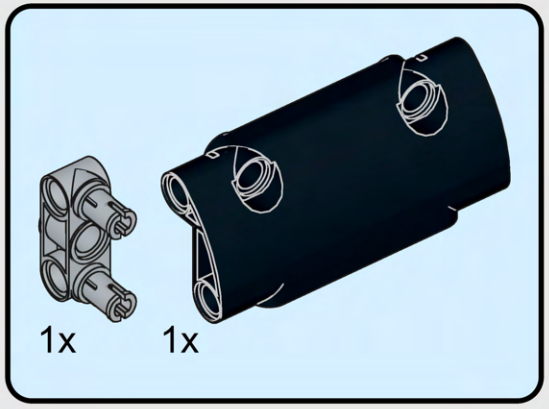

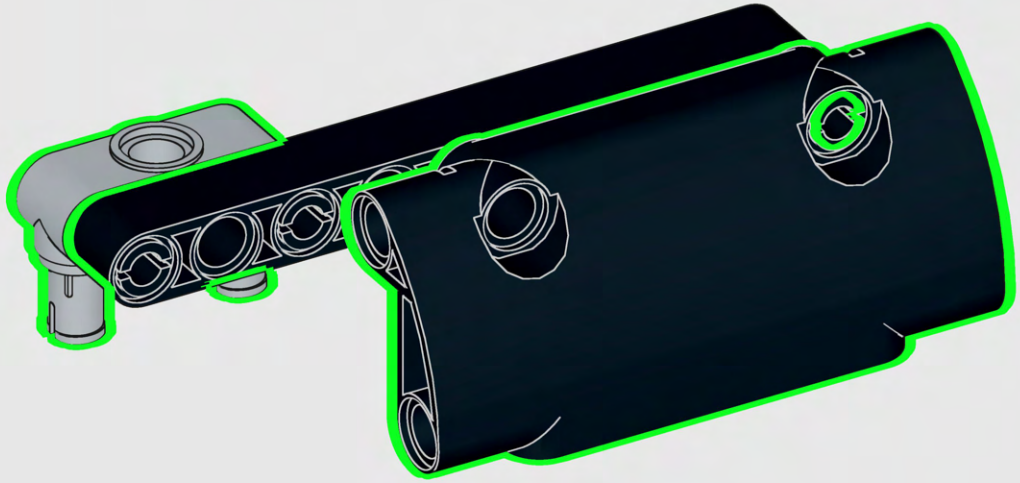

546

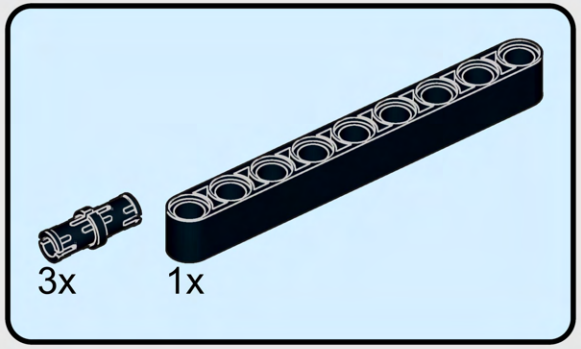



547

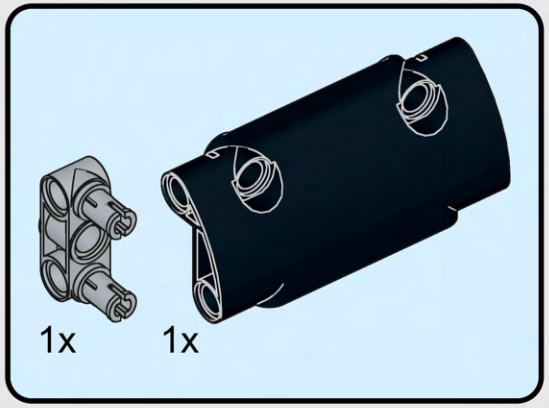

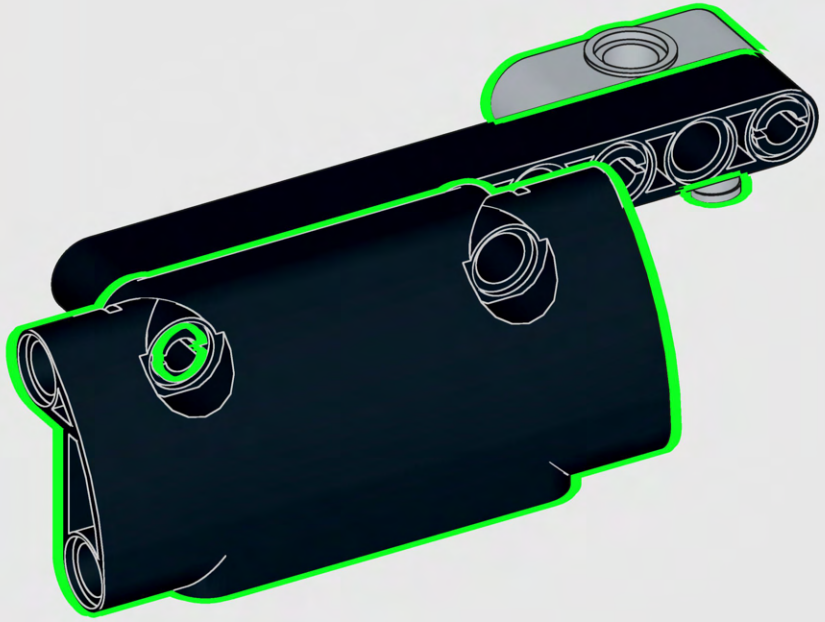

548

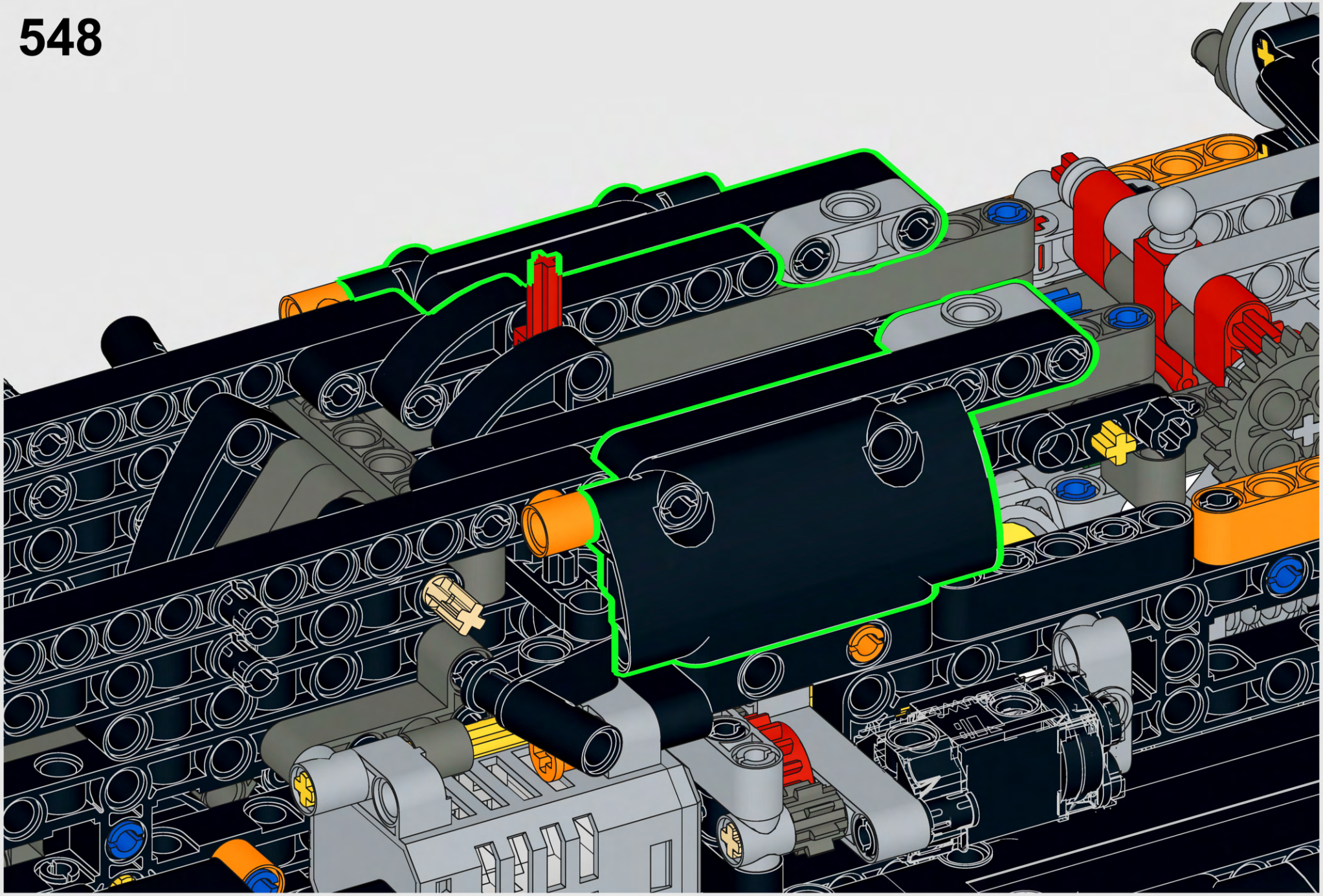

549



550

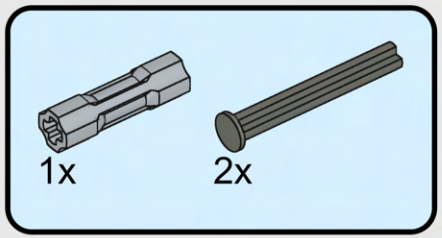

551

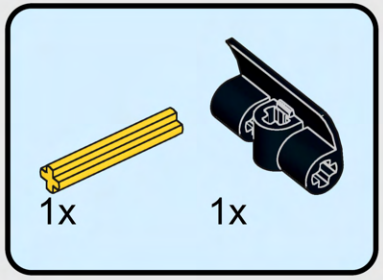

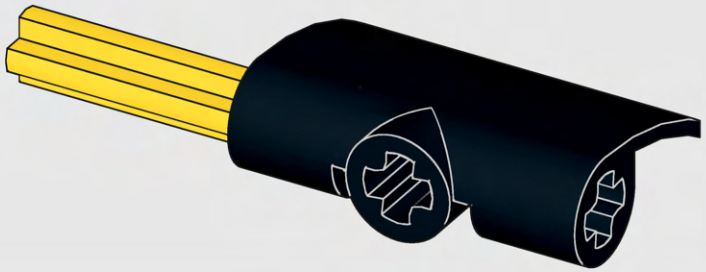

552

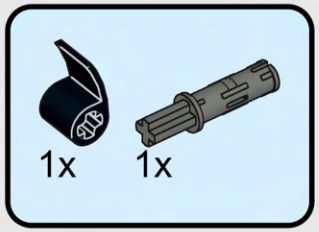

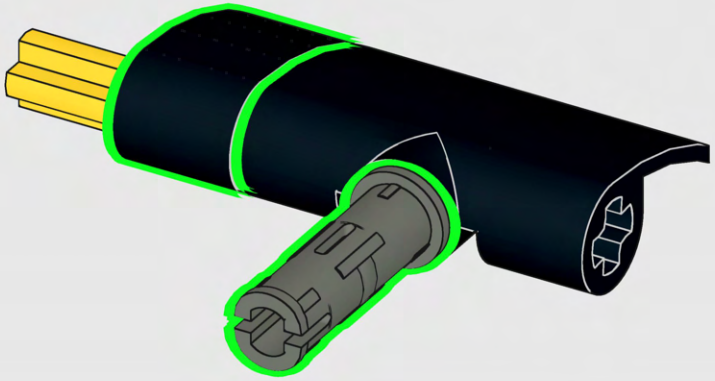

553

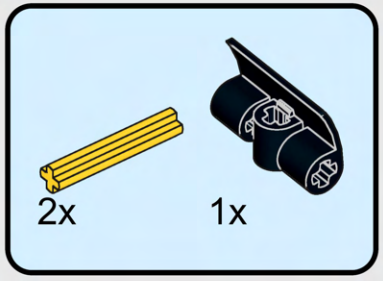

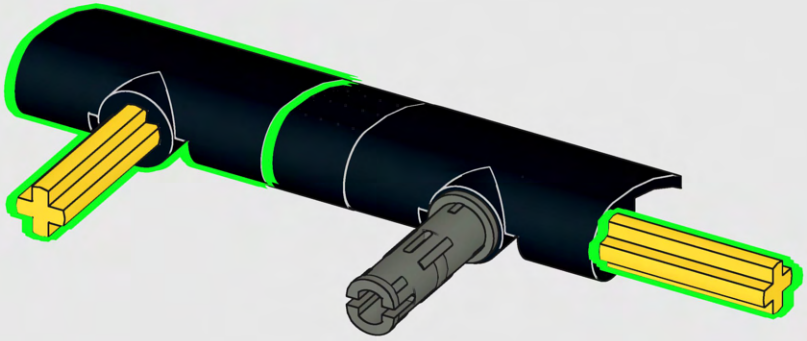

554

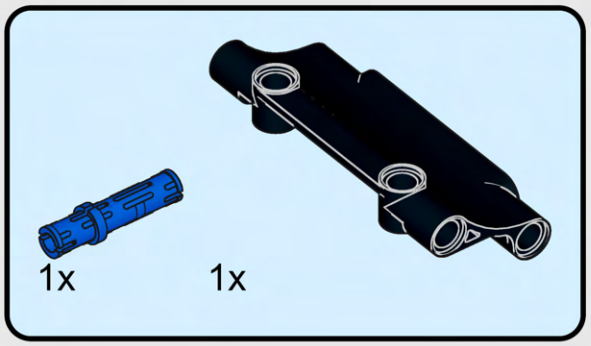

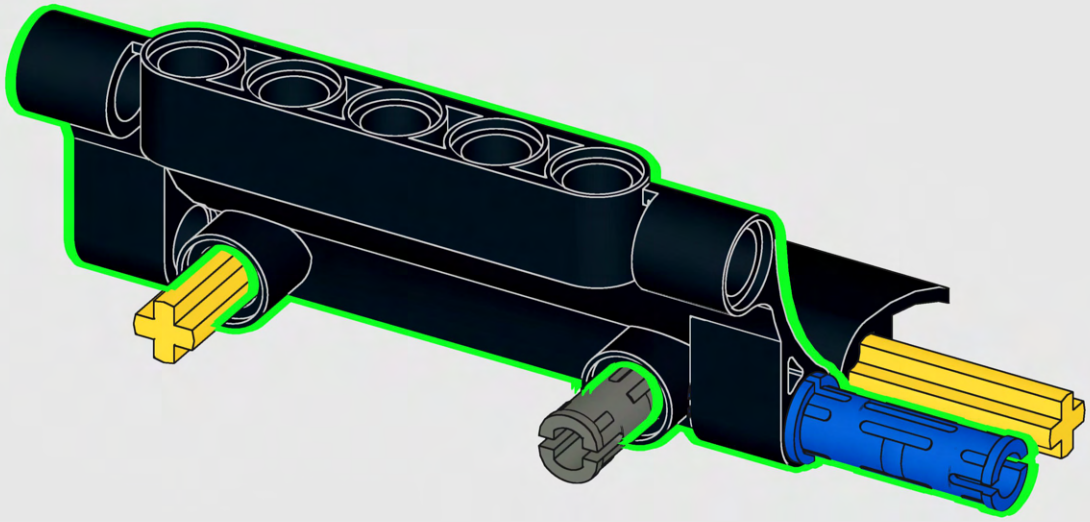

555



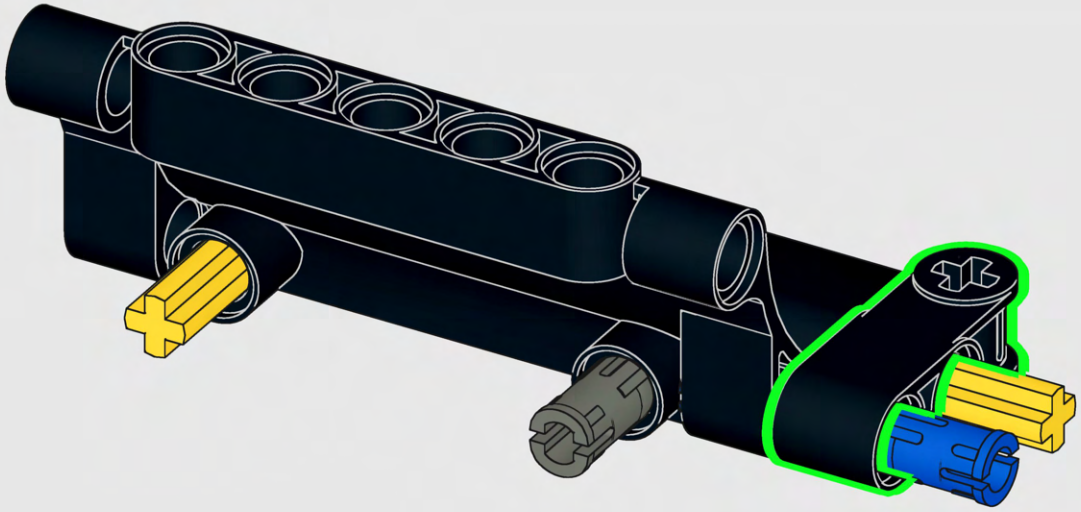

556

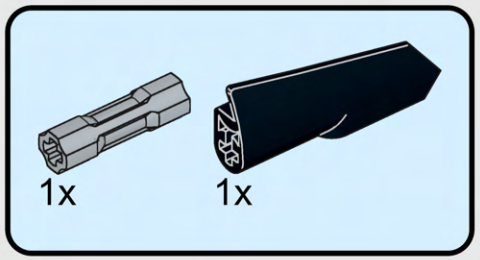

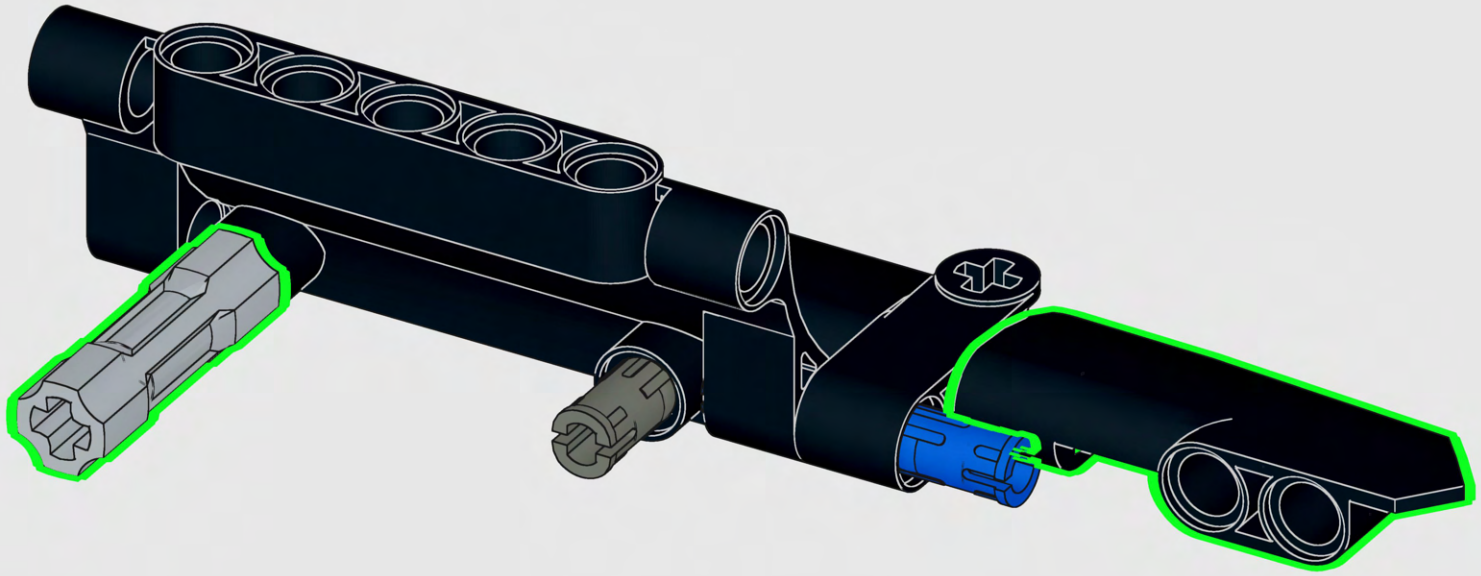

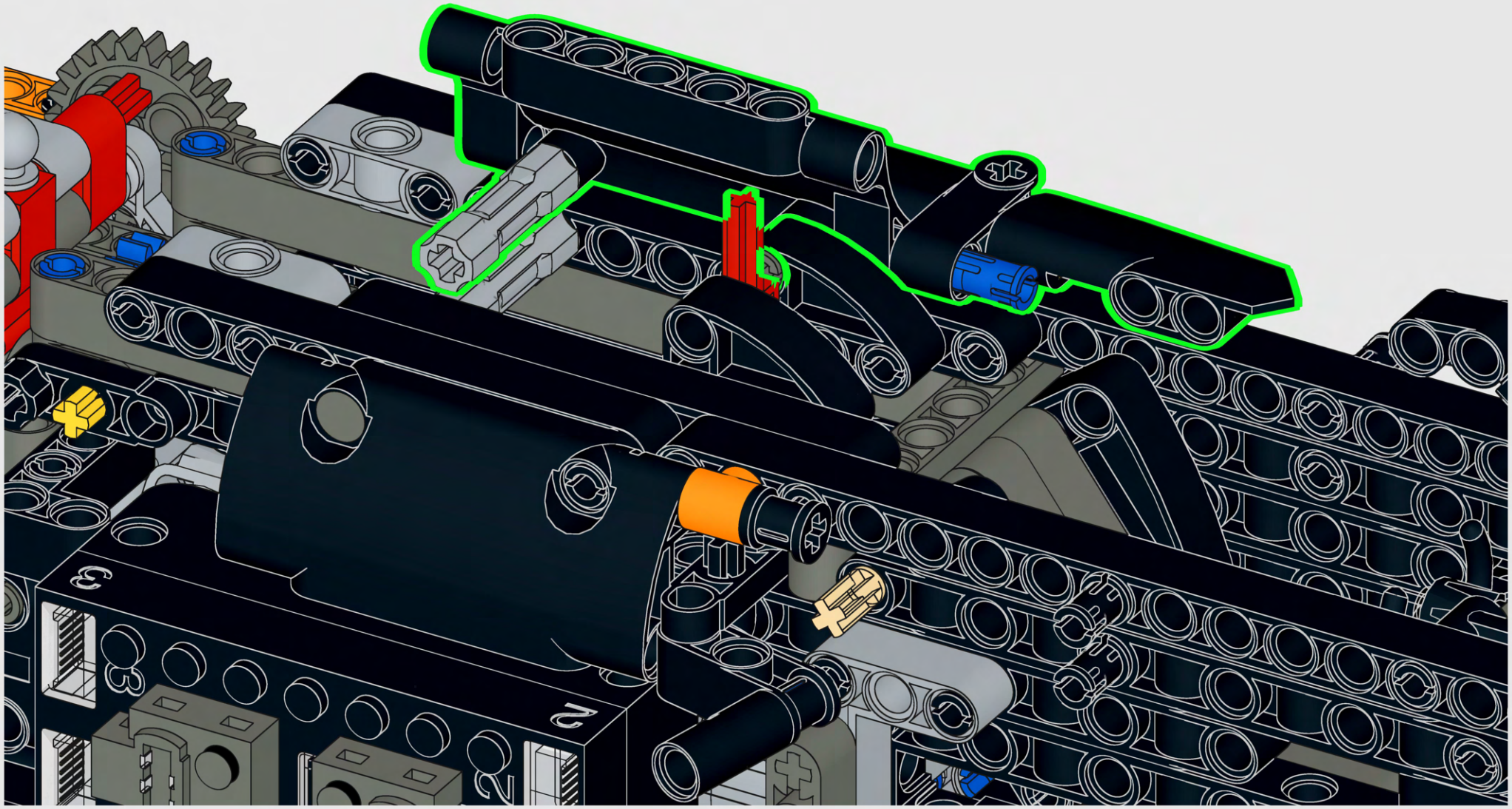
3
2

558

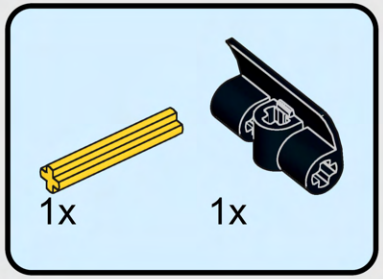

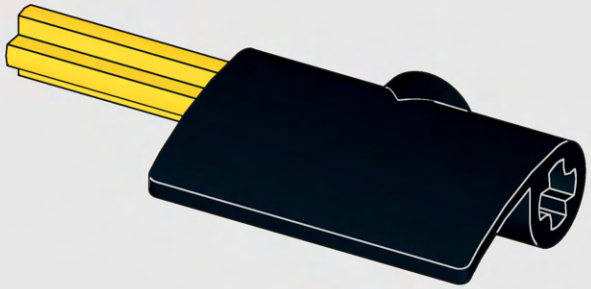

559

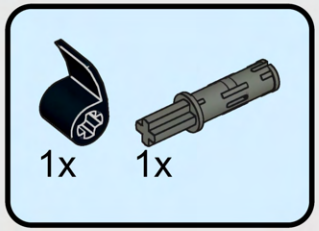

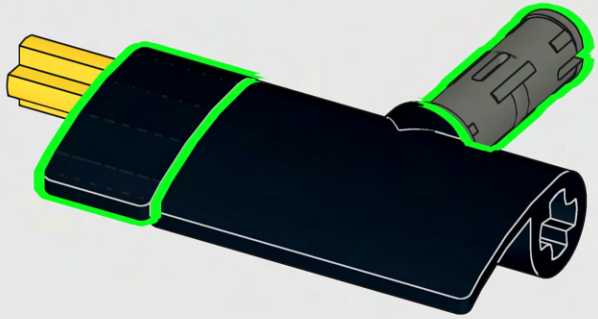

560

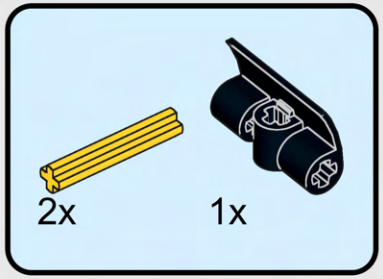

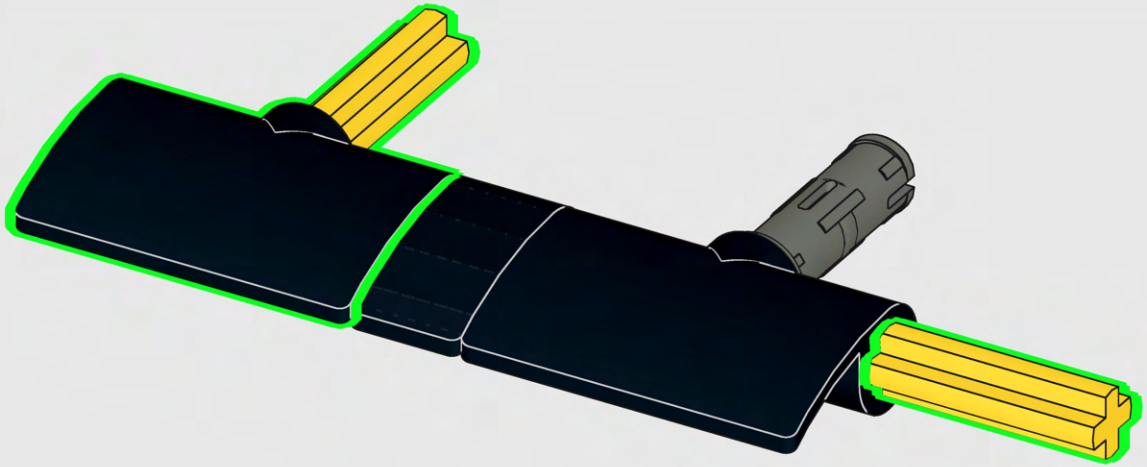

561

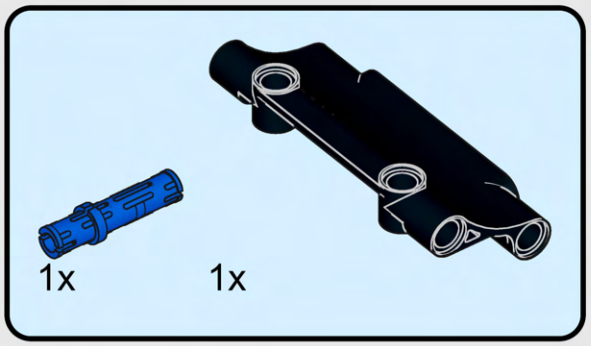

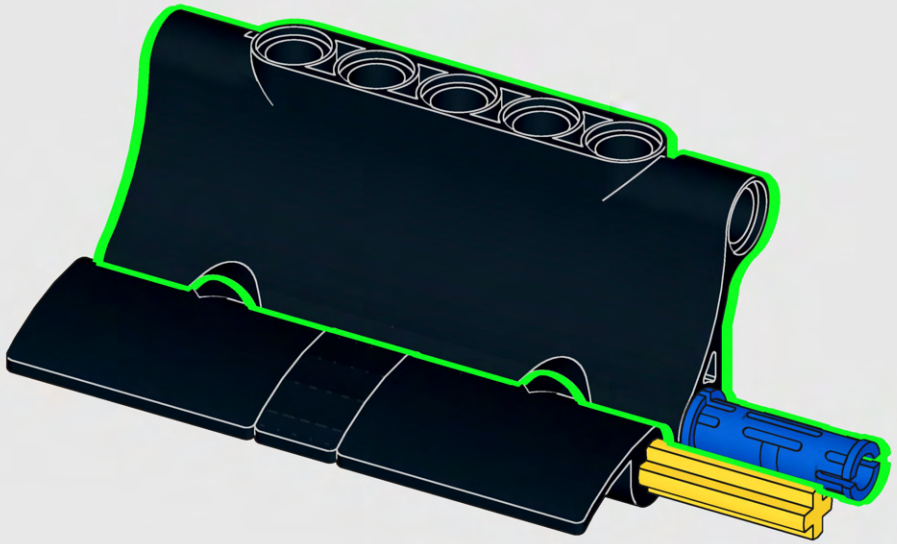

562

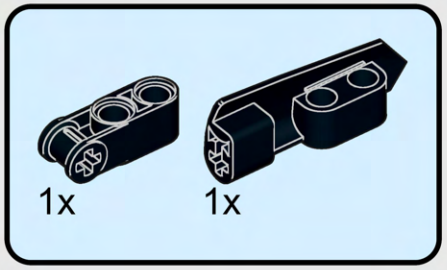

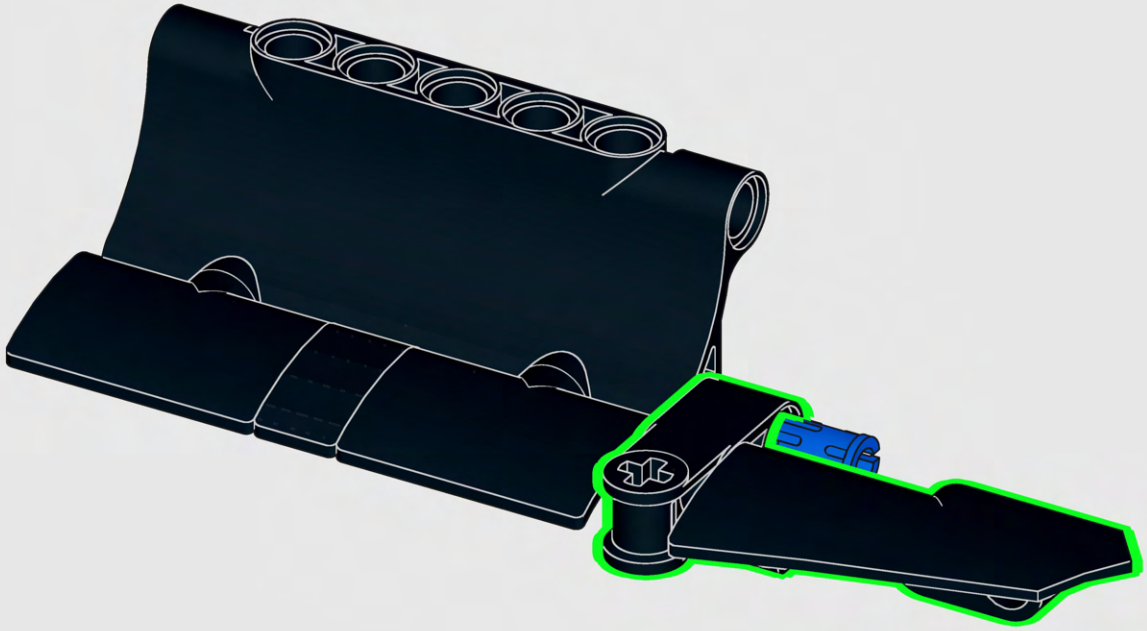

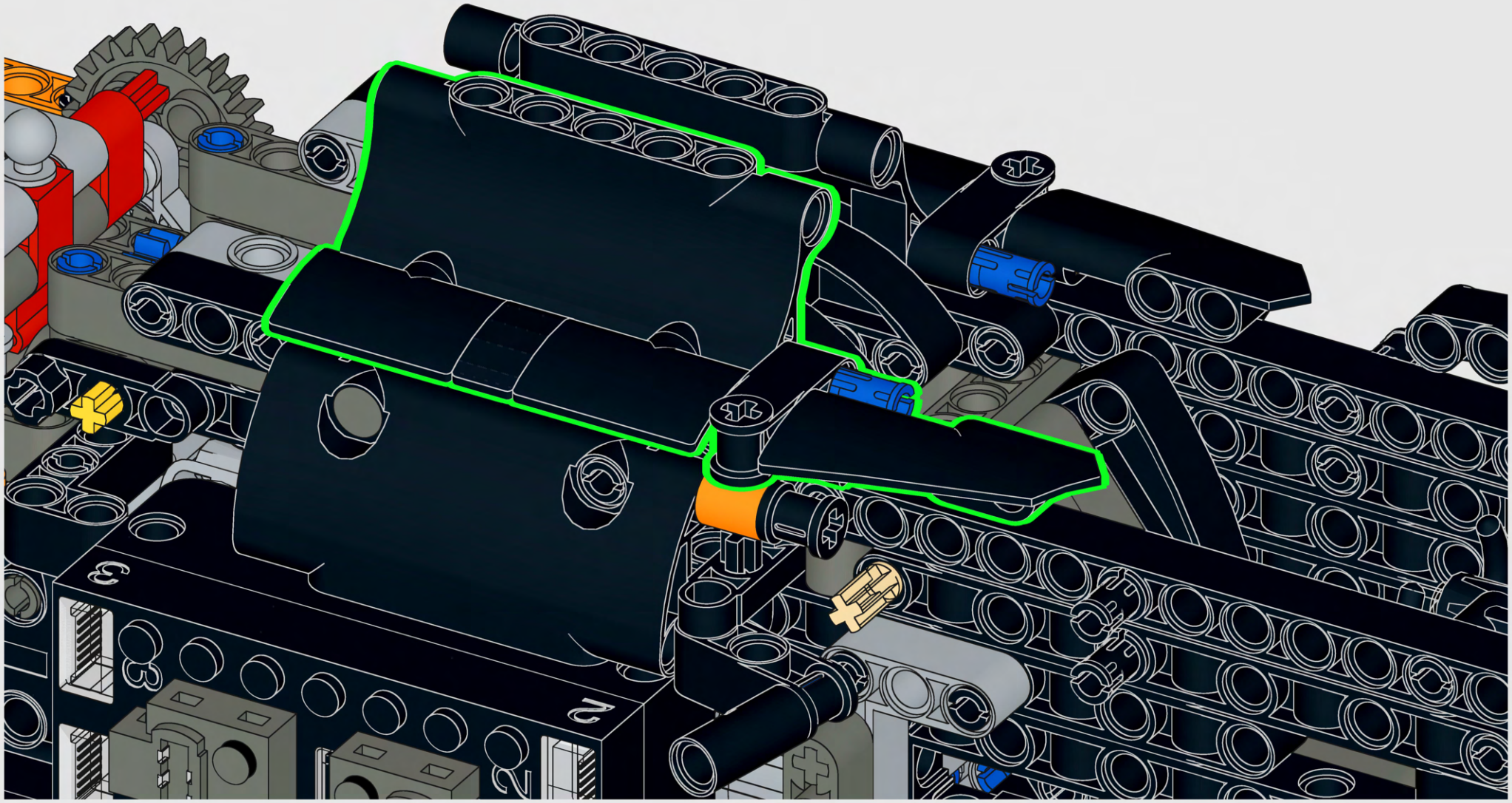

564

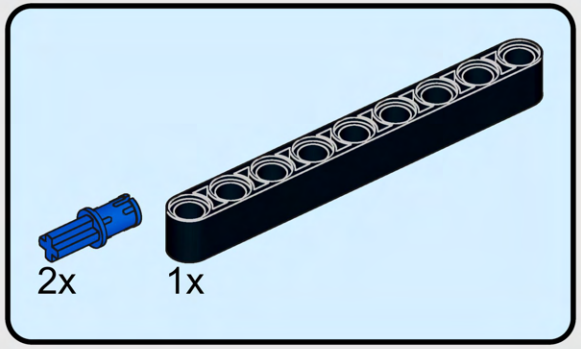

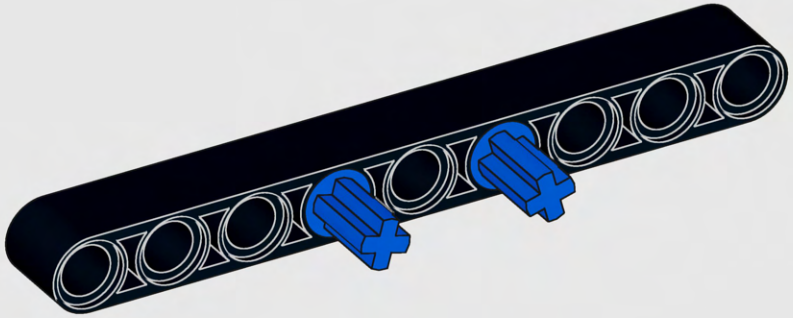

565

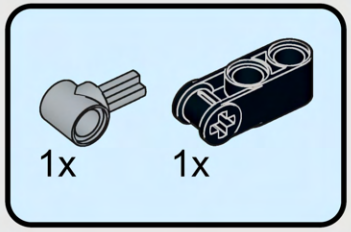

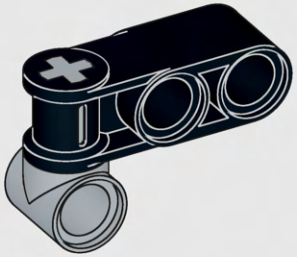

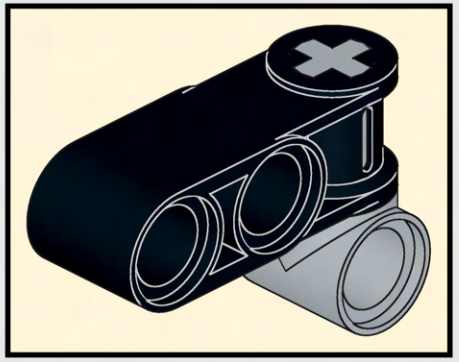

2x

566

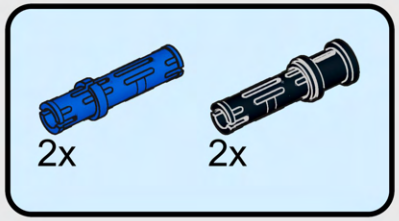

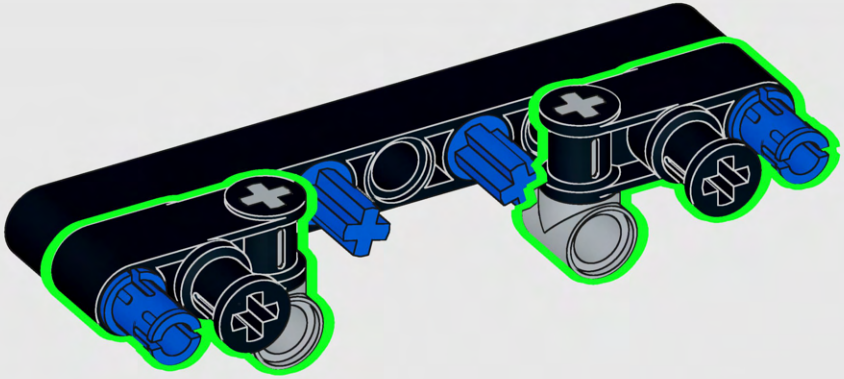

567

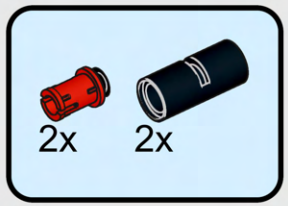

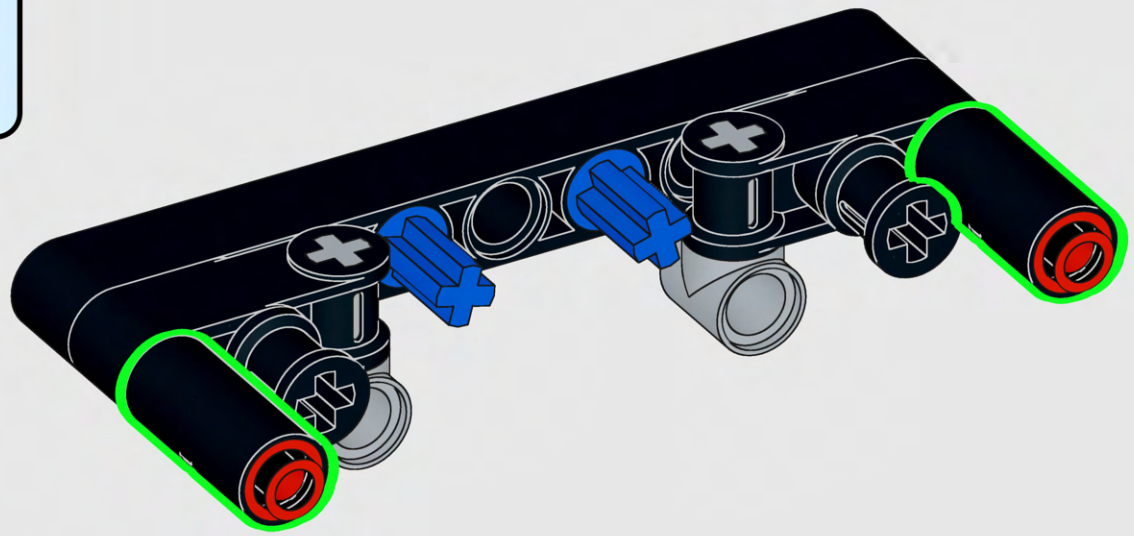

568



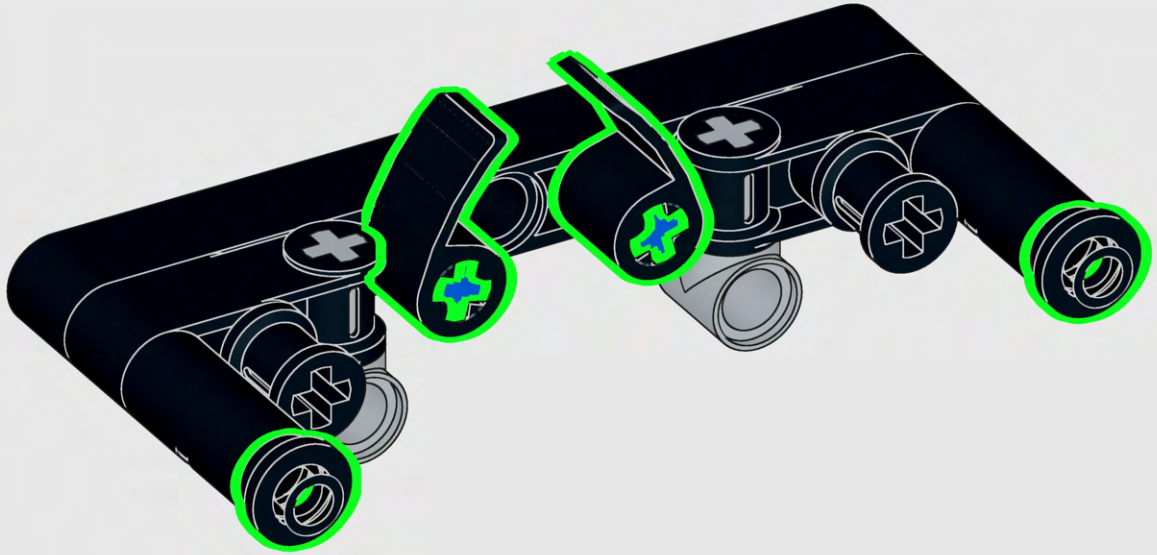

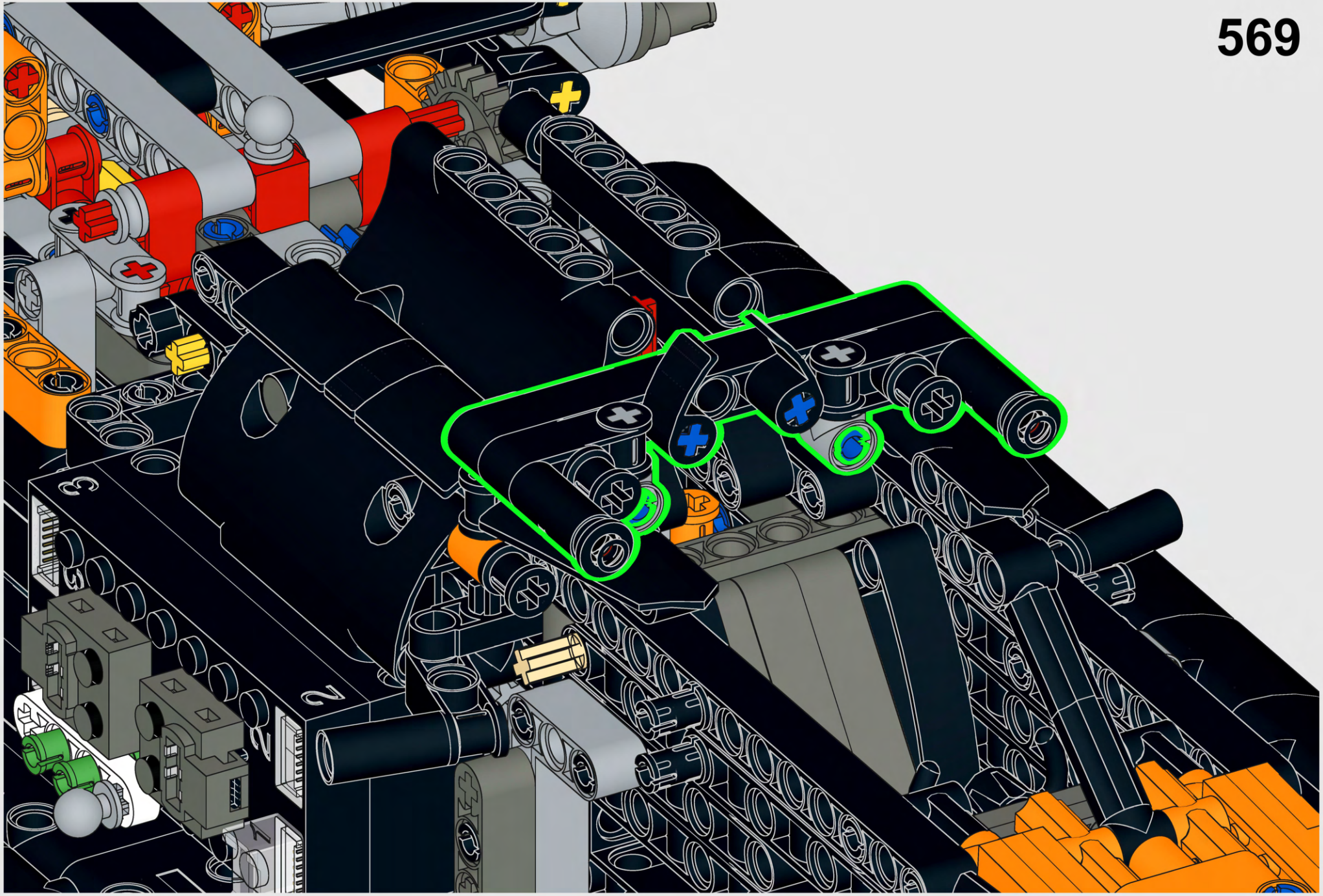

570

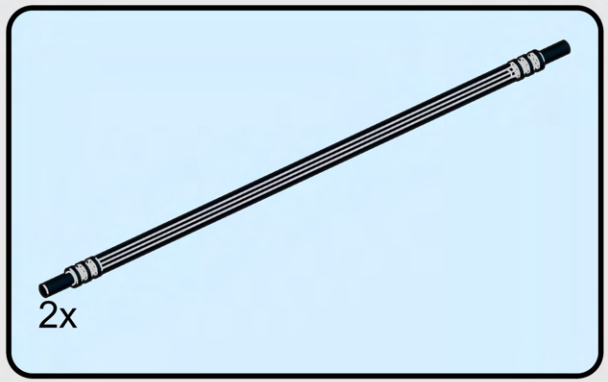

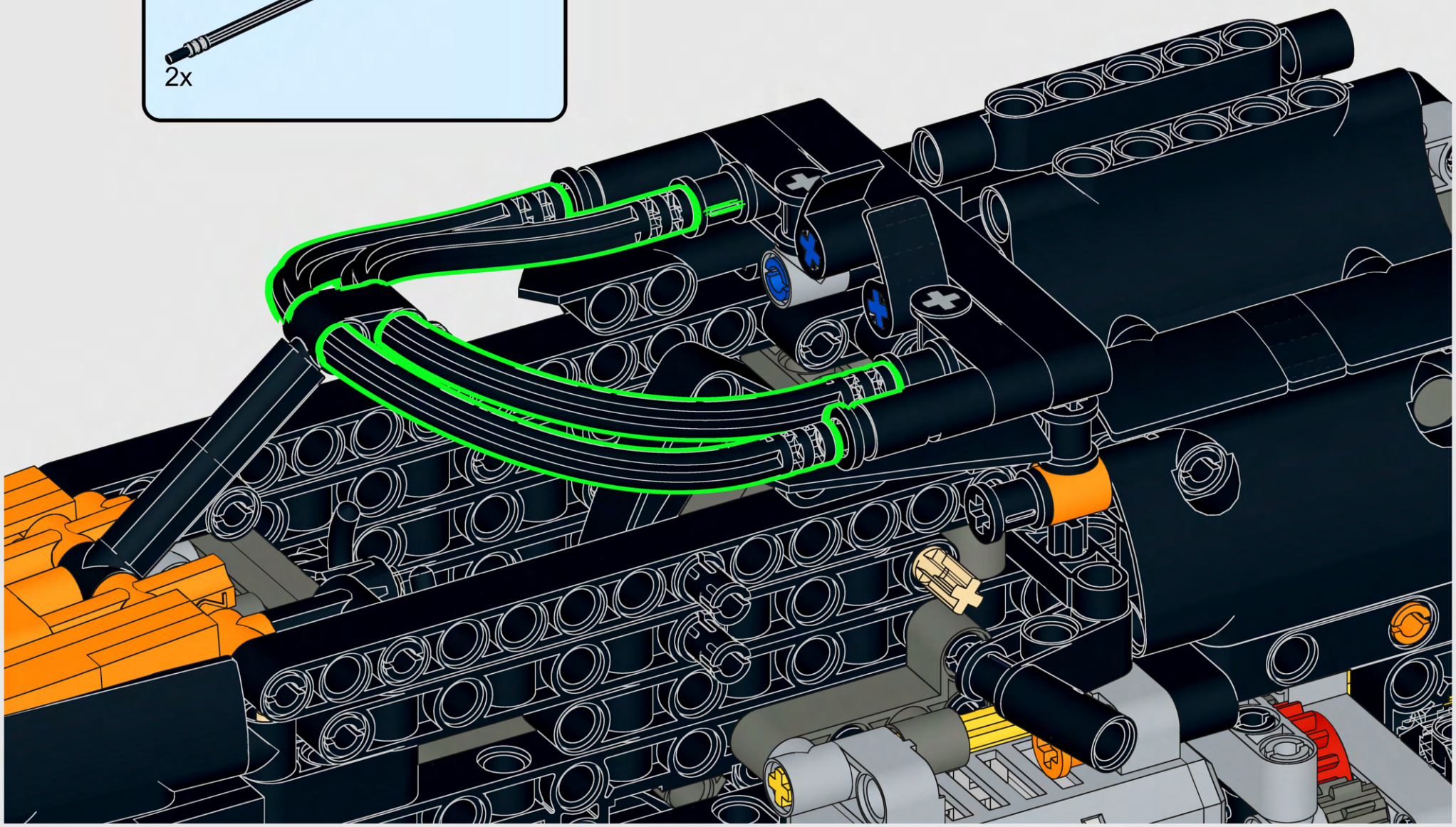

571

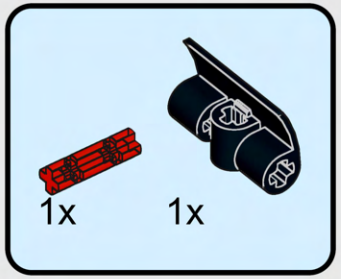

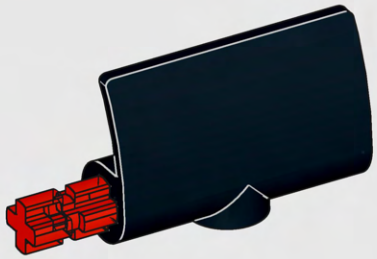

572



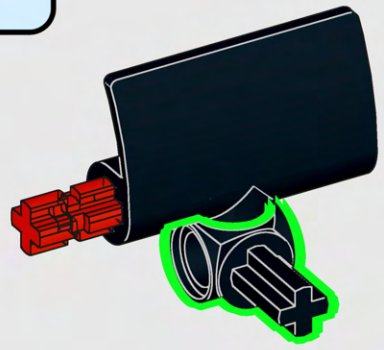

573

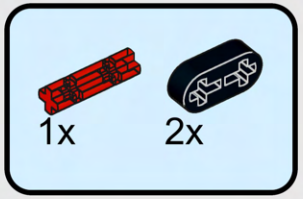

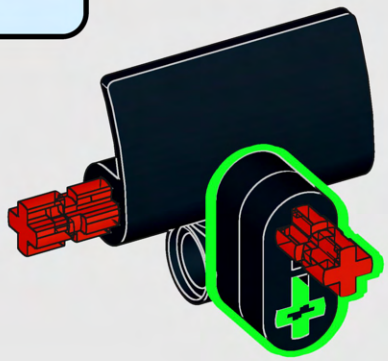

574

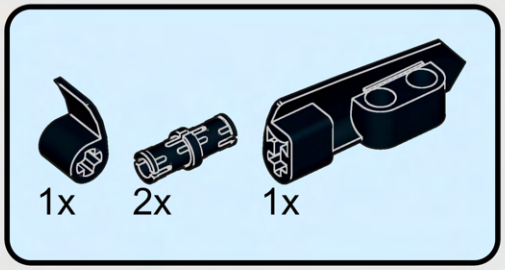

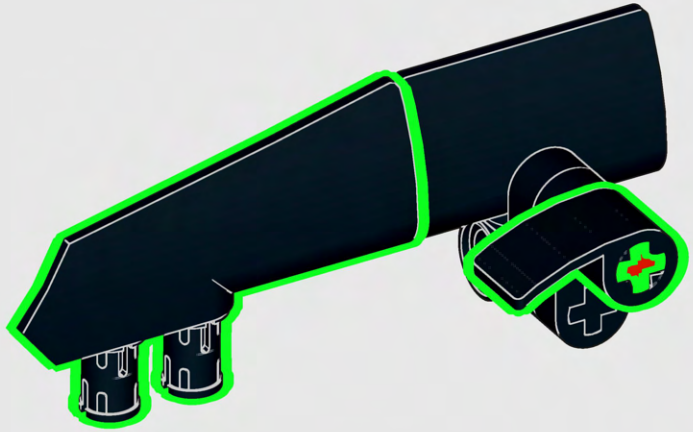

575

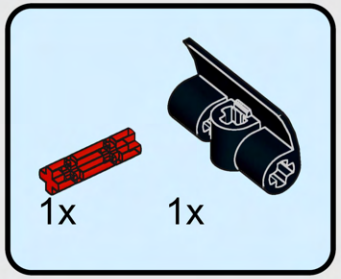

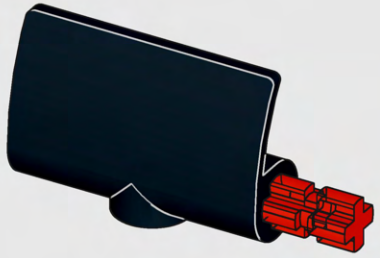

576



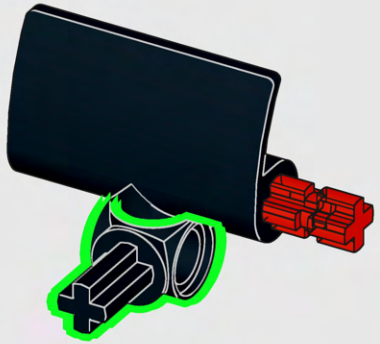

577

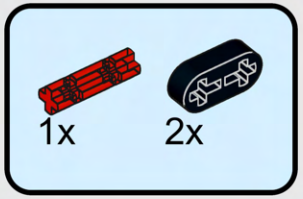

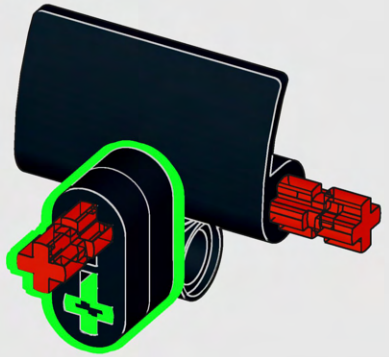

578

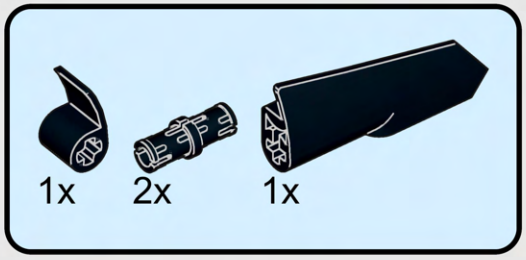

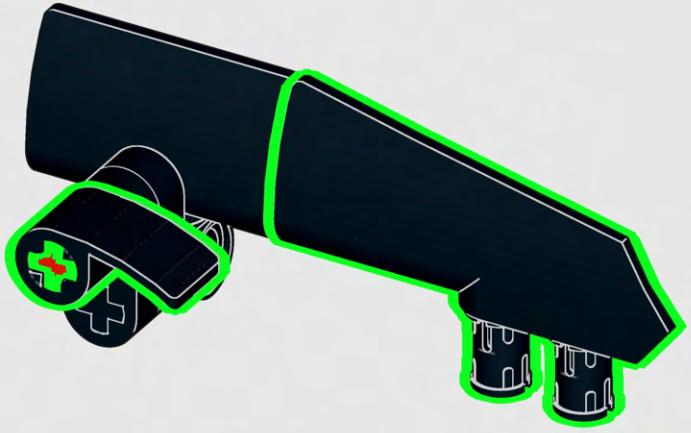

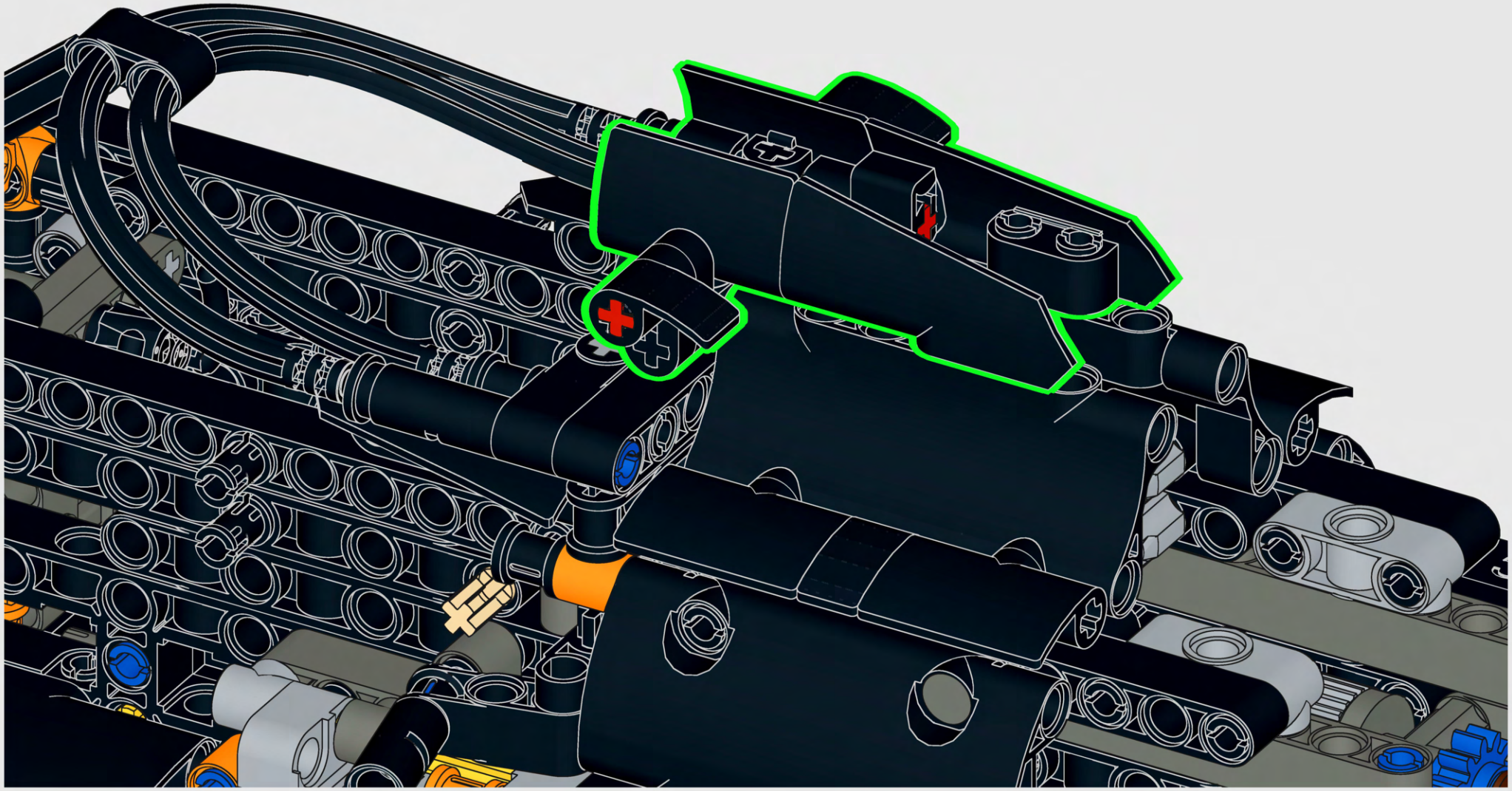

580

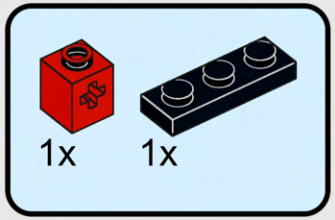

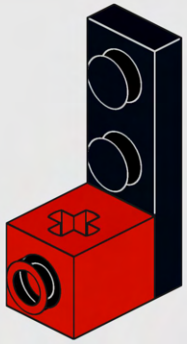

581



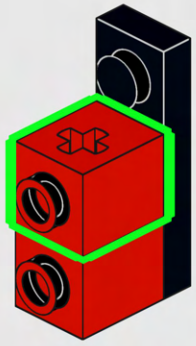

582

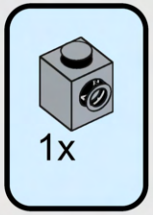

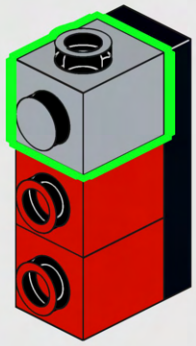

583

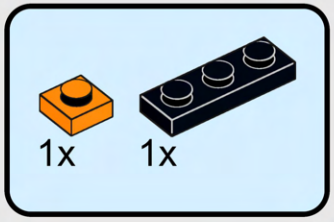

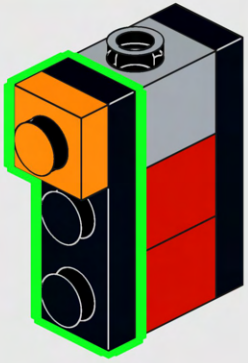

584

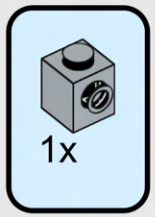

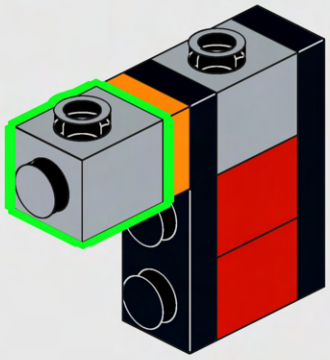

585



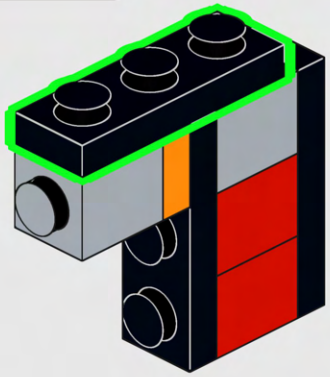

586

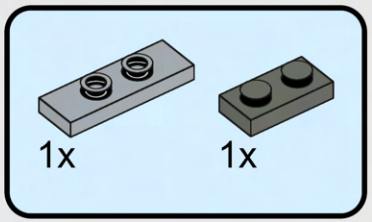

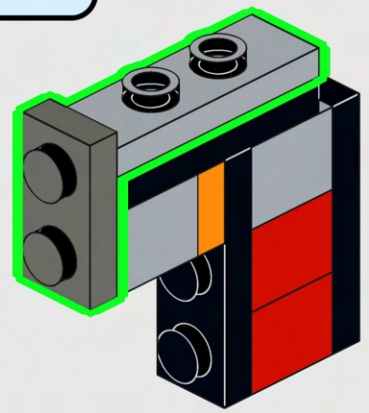

587

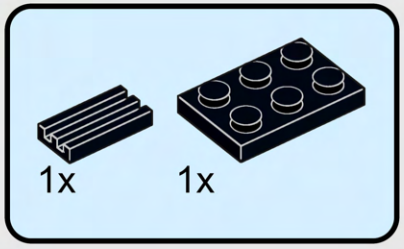

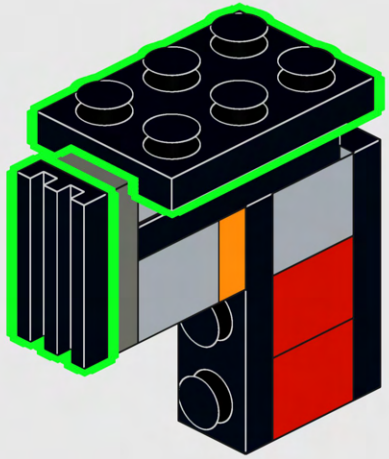

588

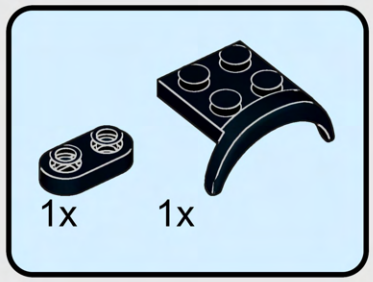

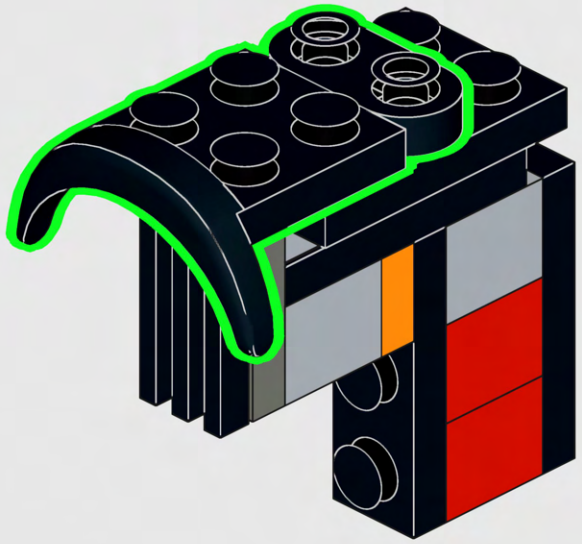

589

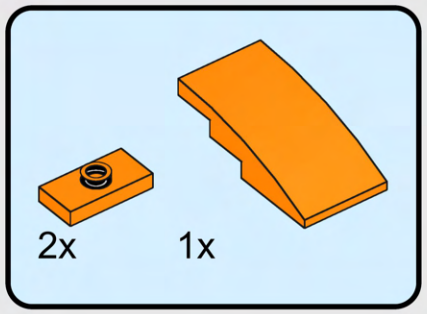

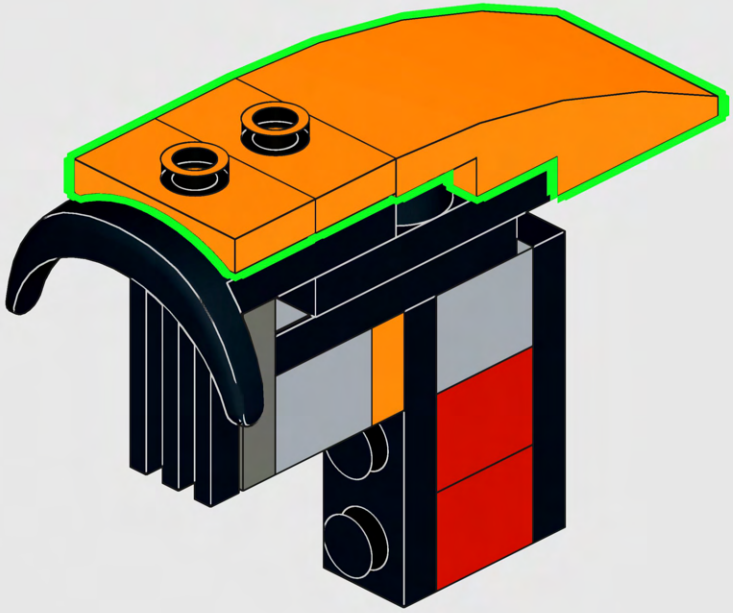

590



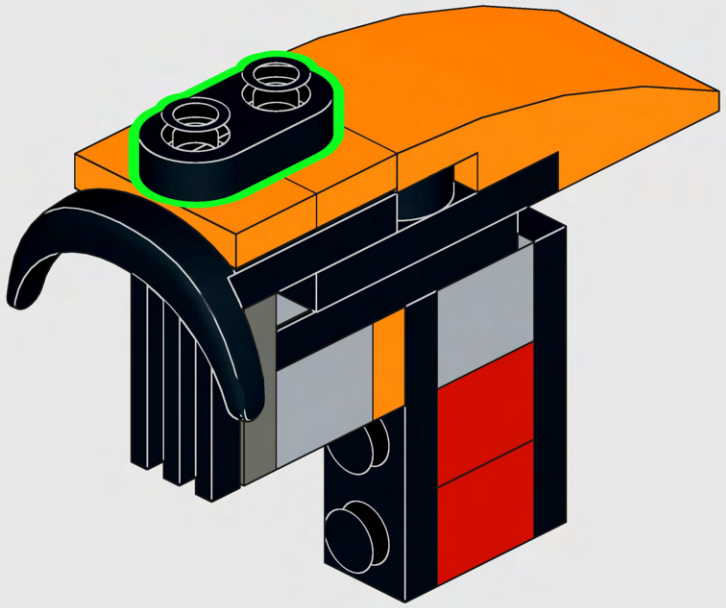

591

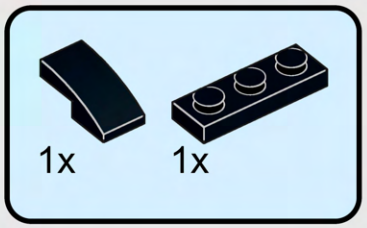

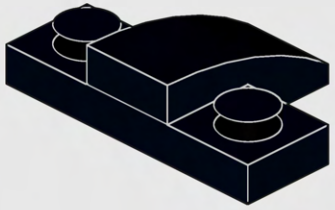

592



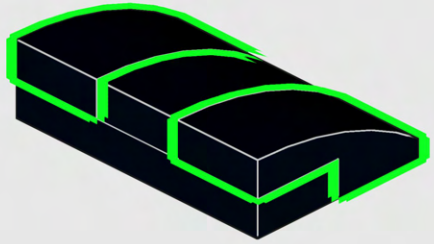

593

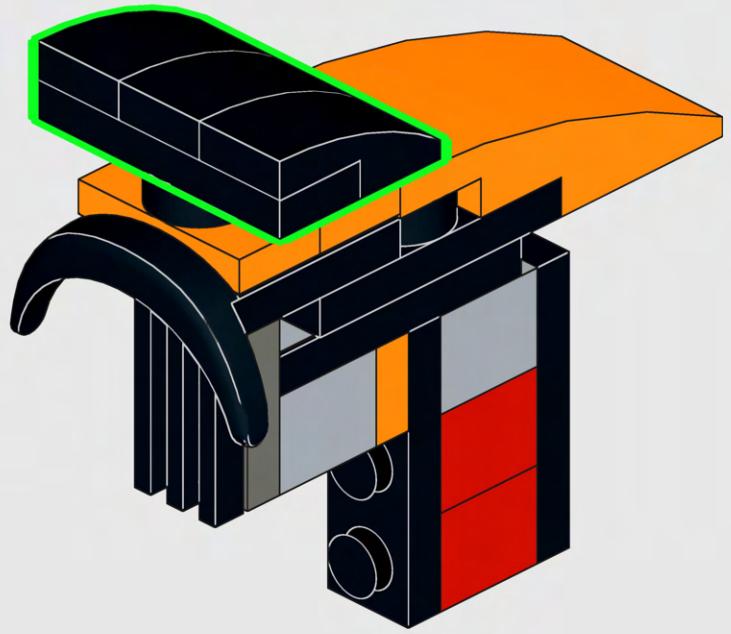

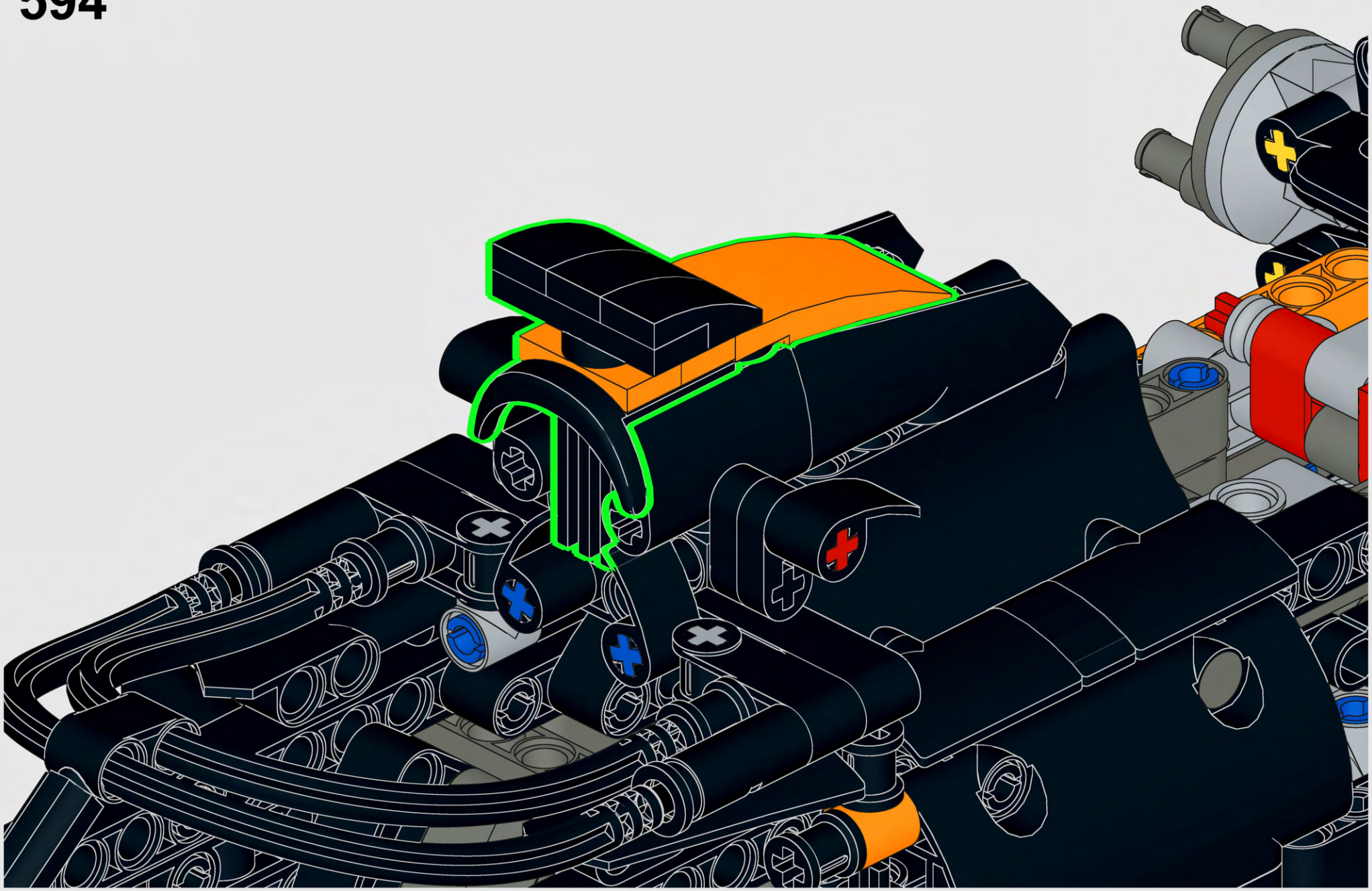

595

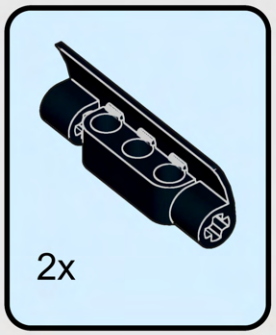

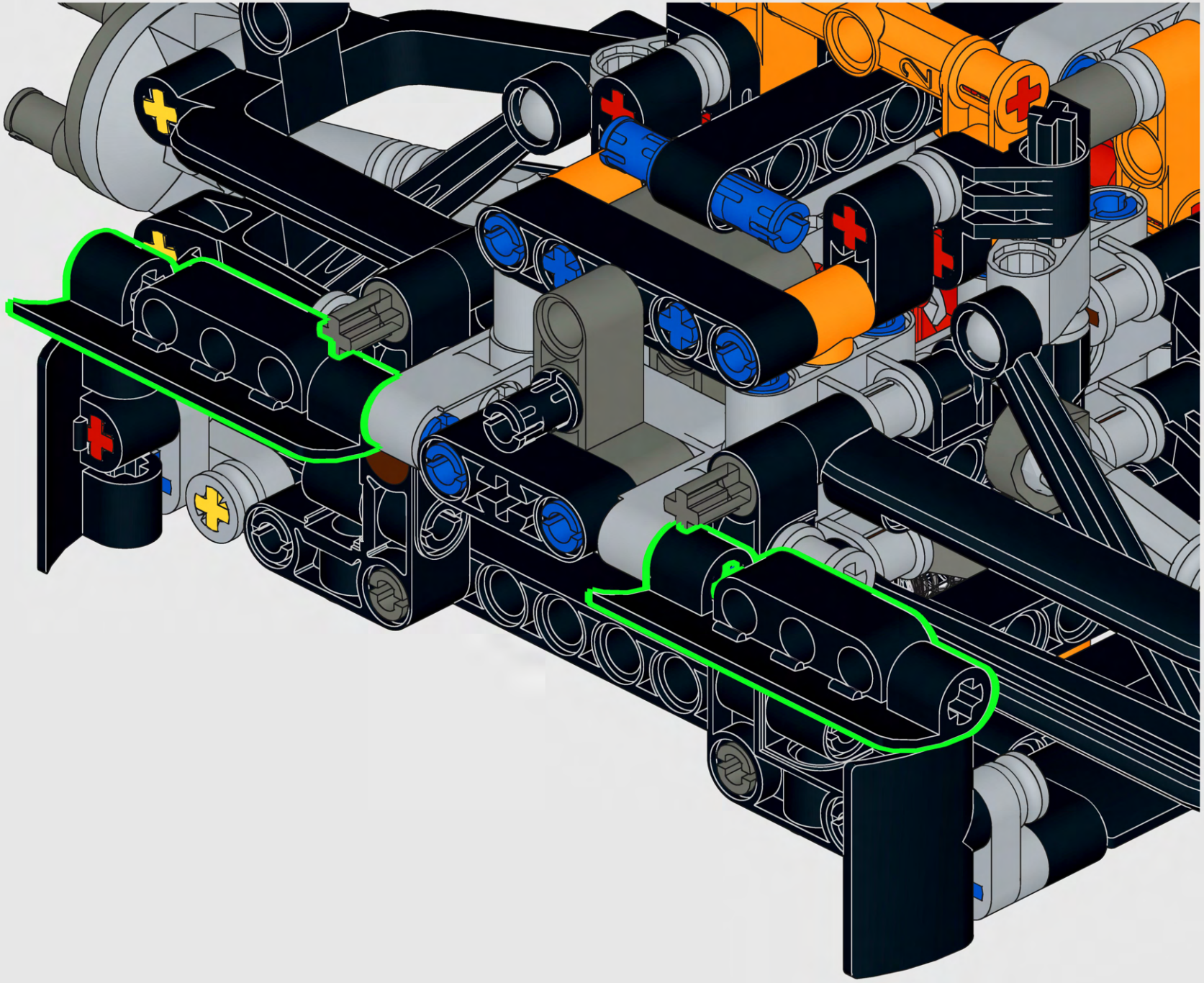

596

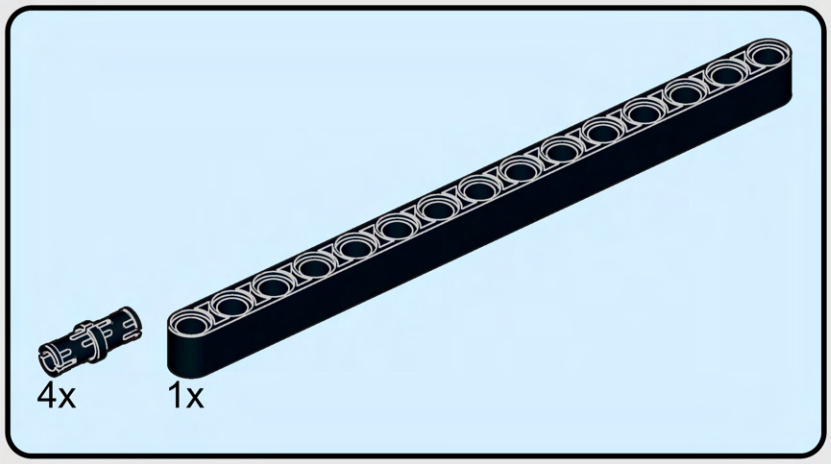

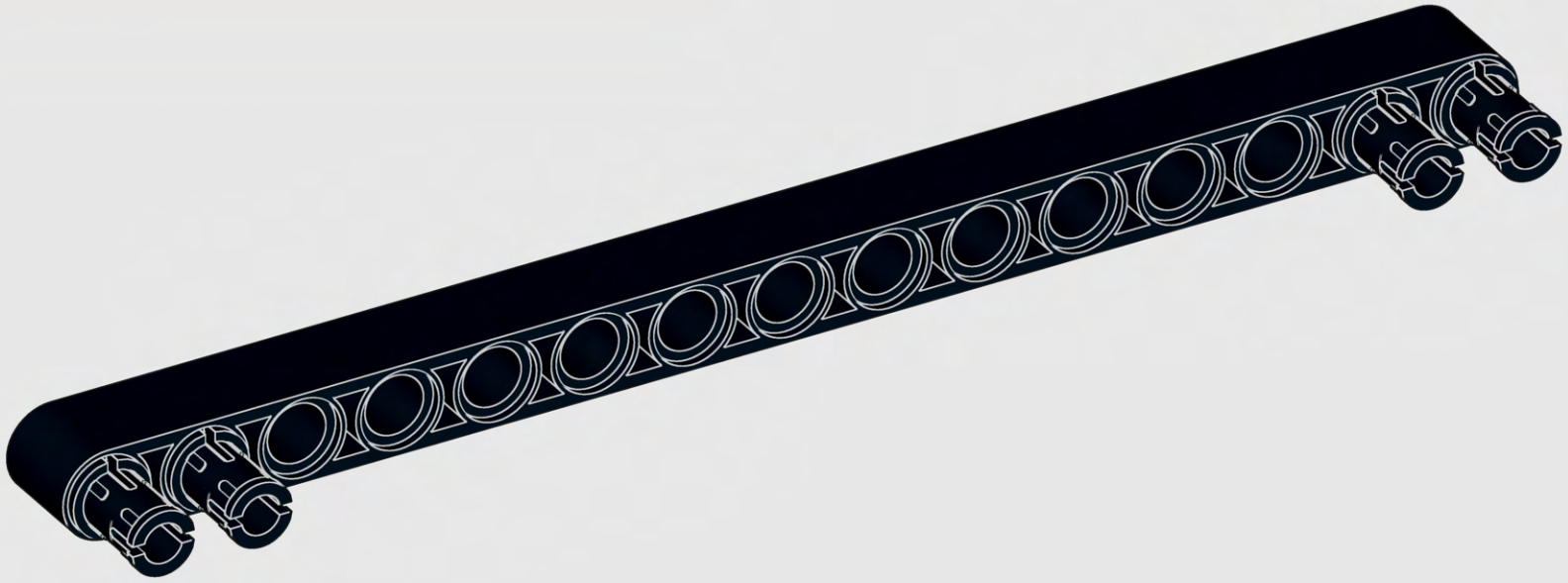

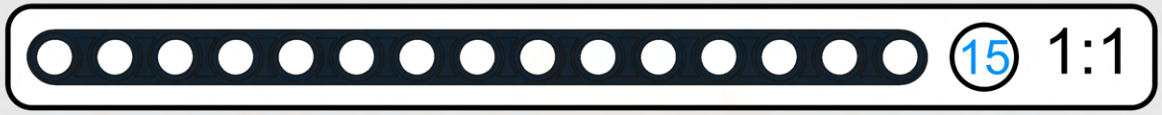

597

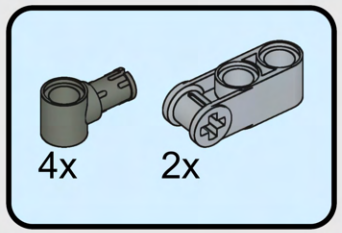

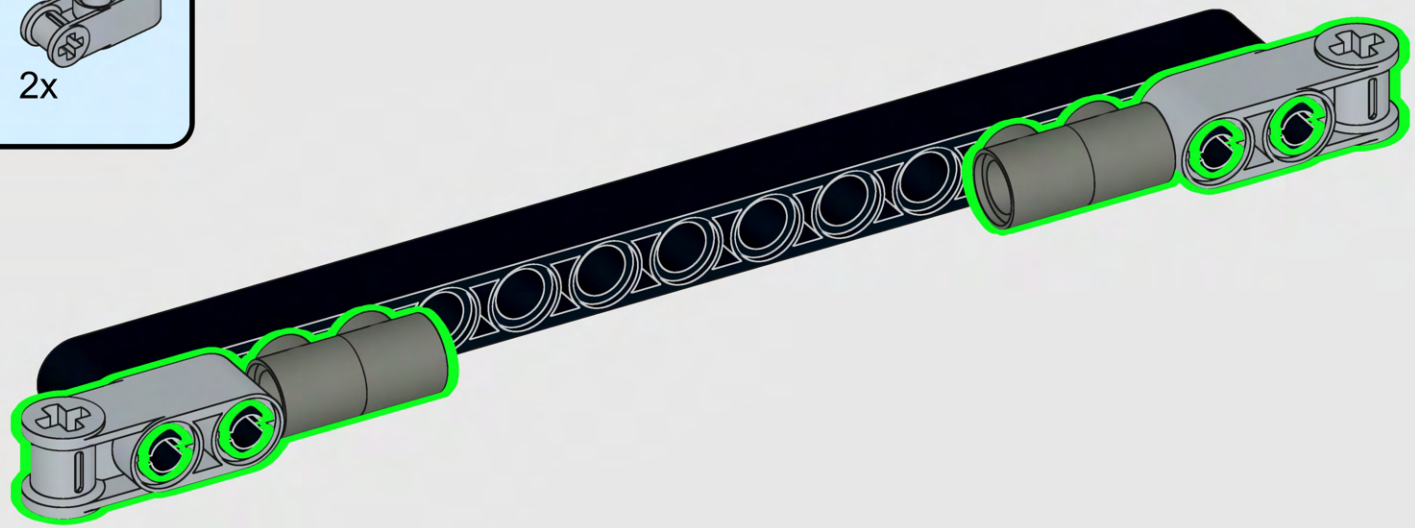

598

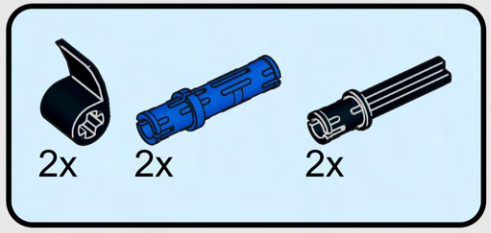

599

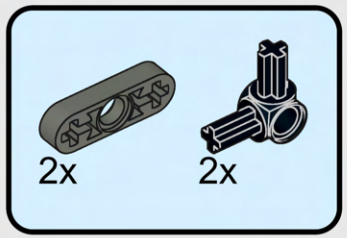

600

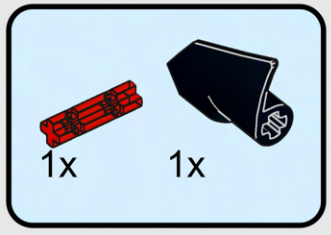

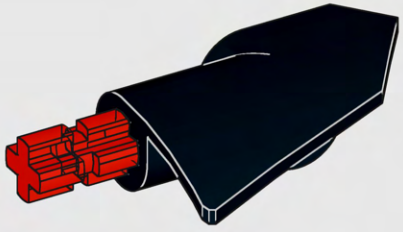

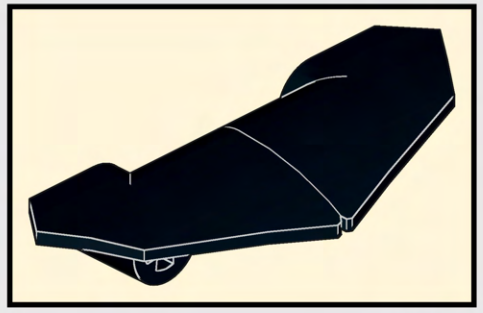

2x

601



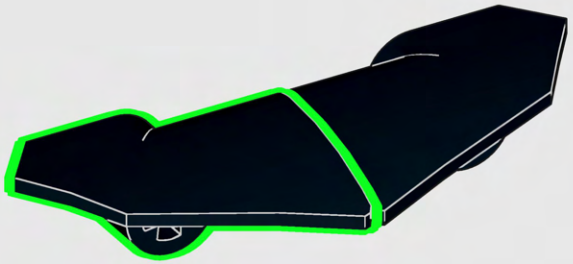

602

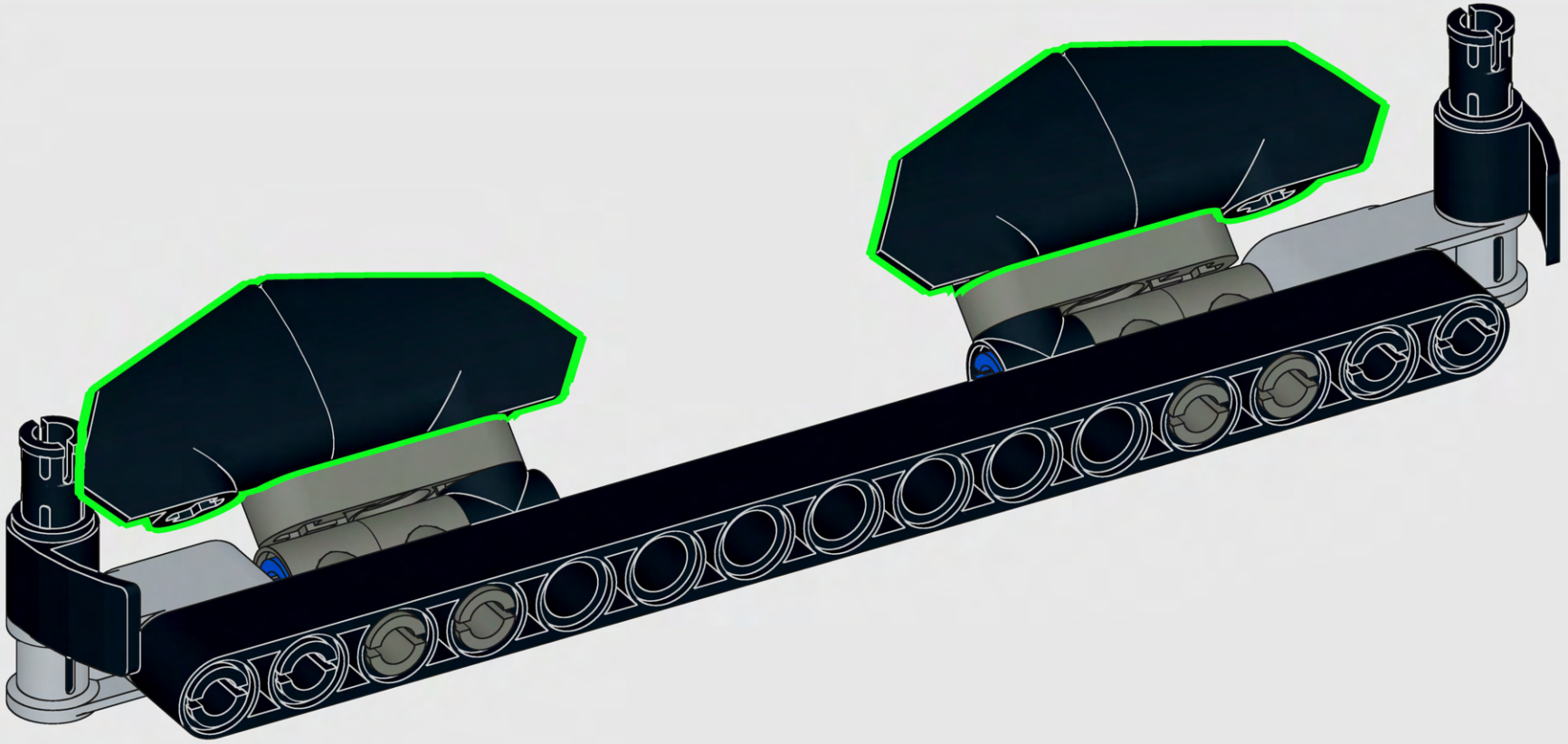

603

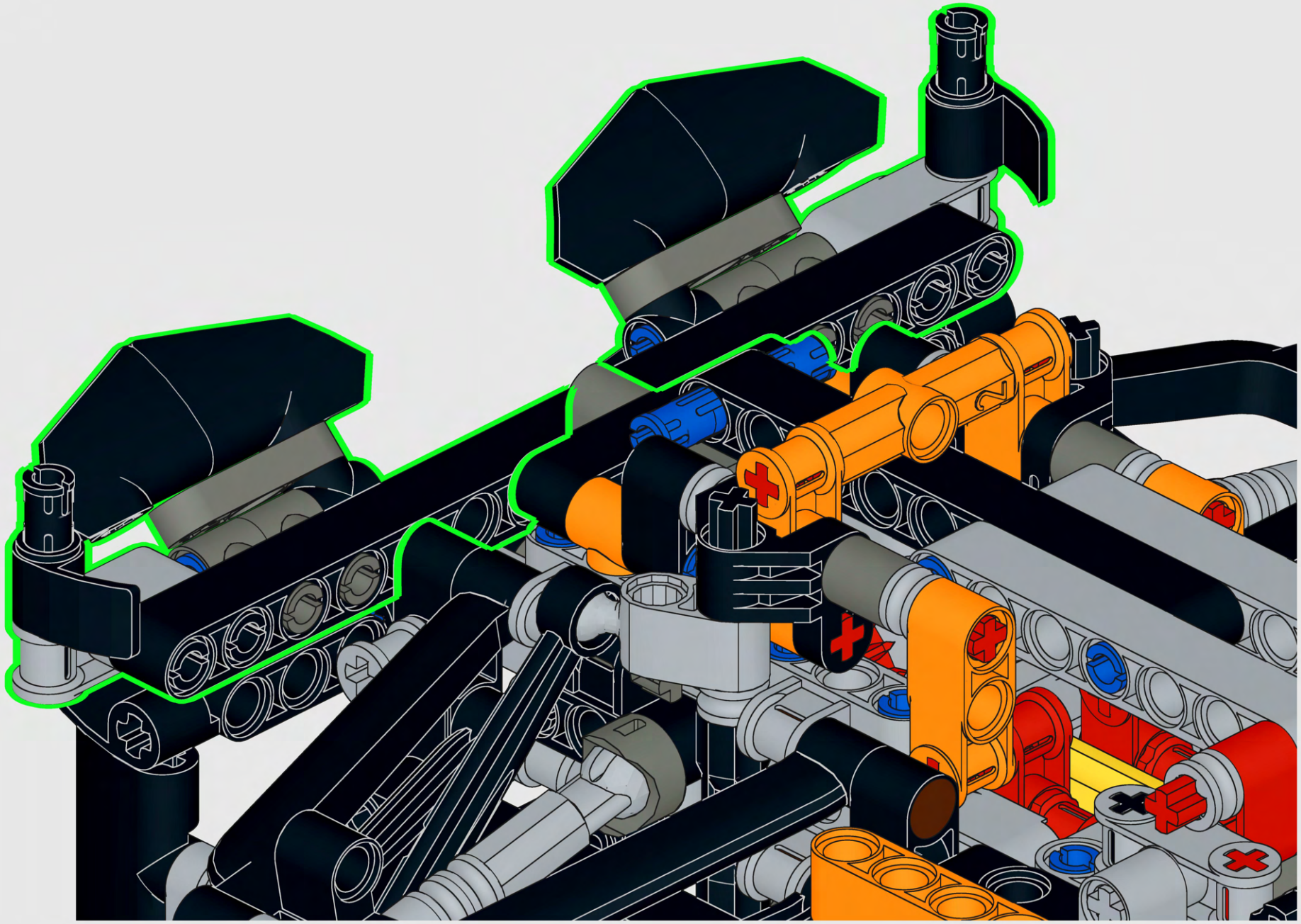

604

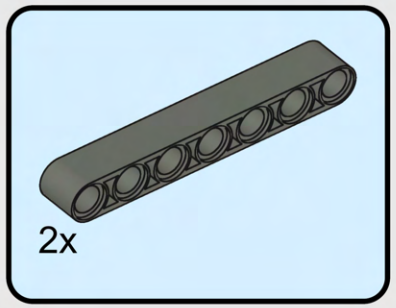

605

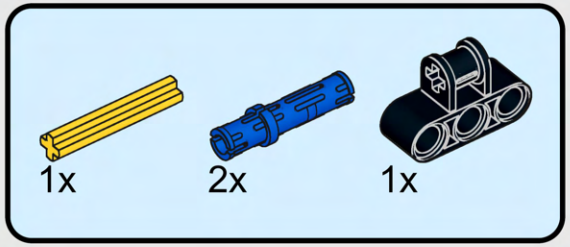

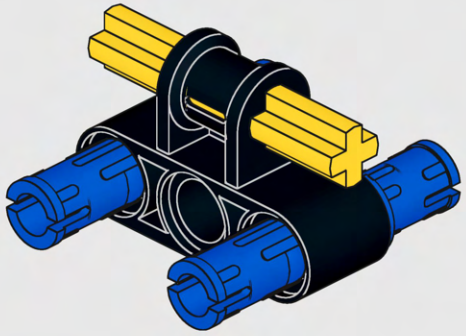

606

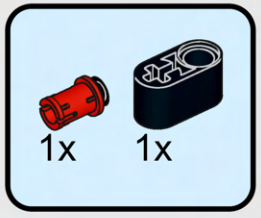



607

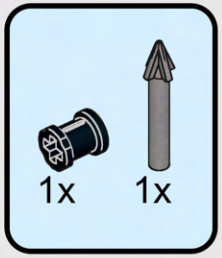

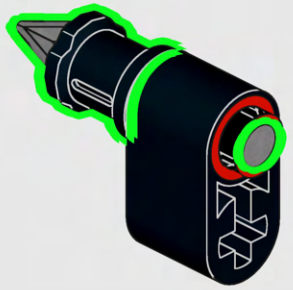

608

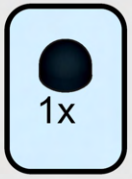

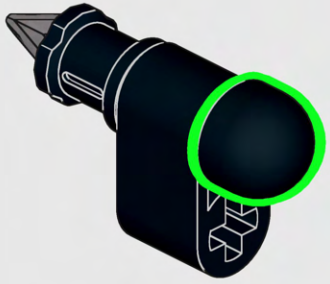

609

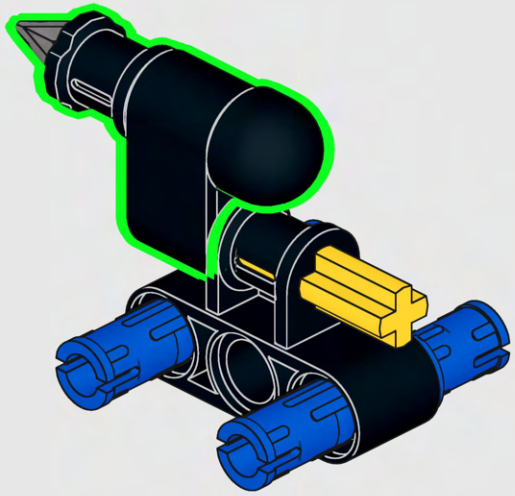

610

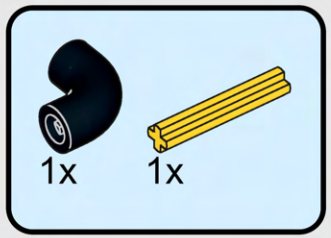

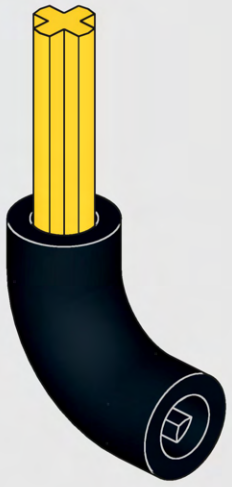

611





612

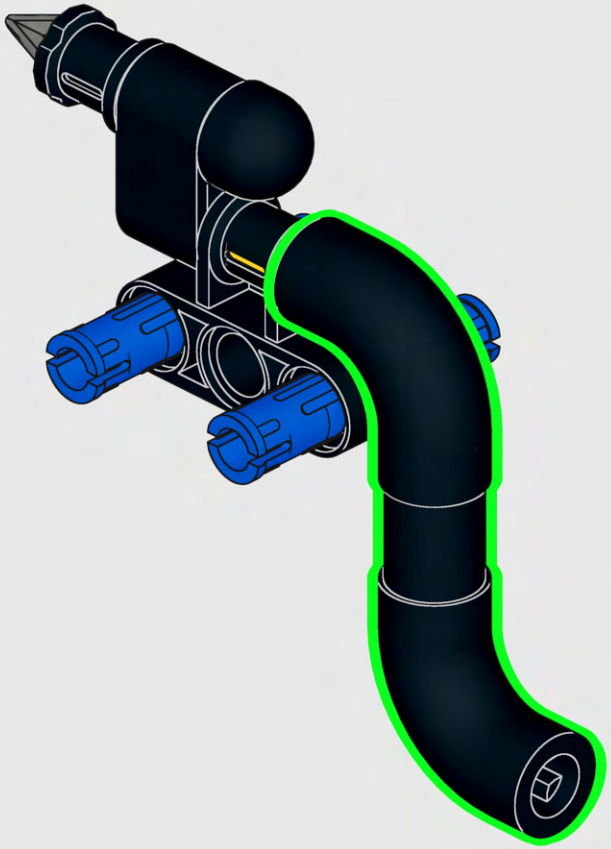

613

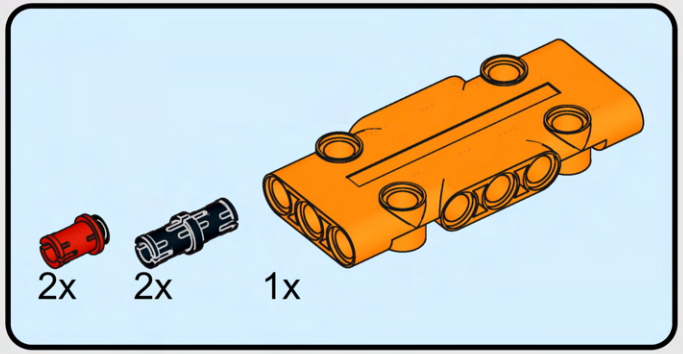

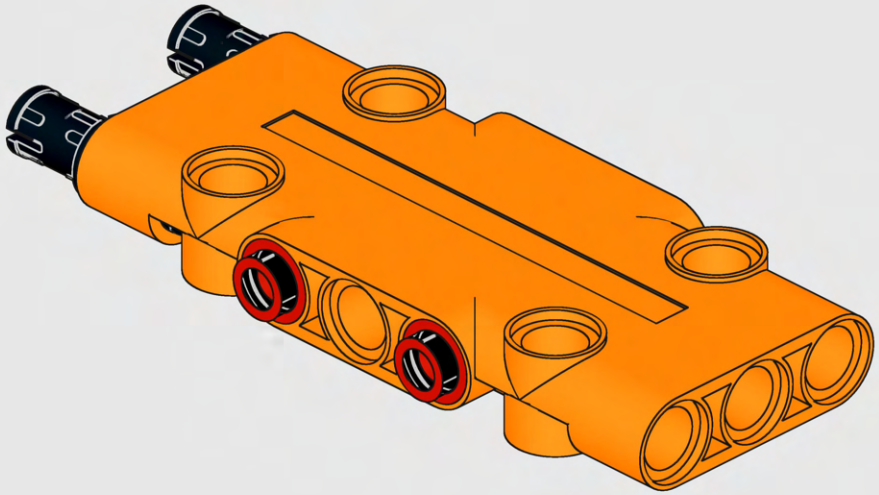

614

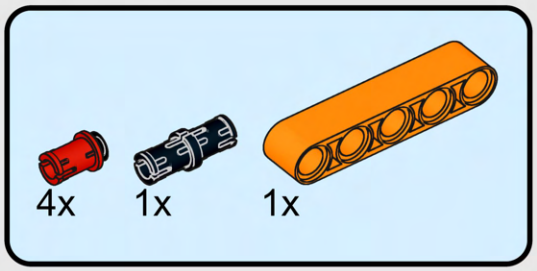

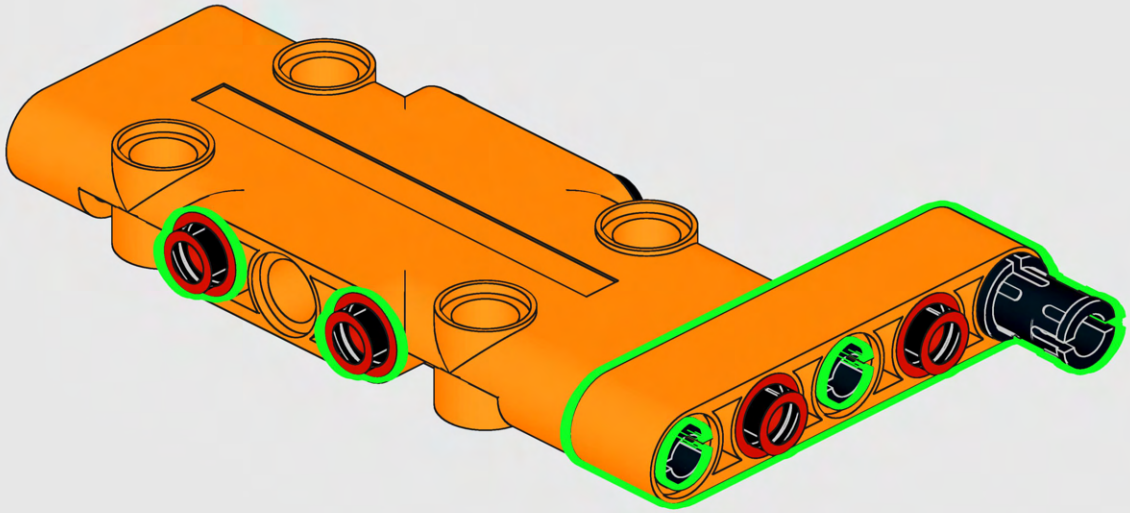

615

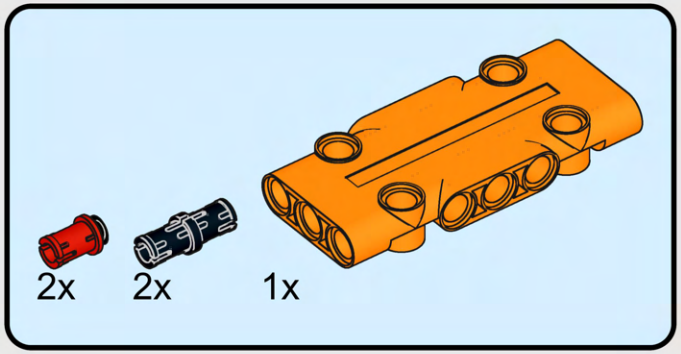

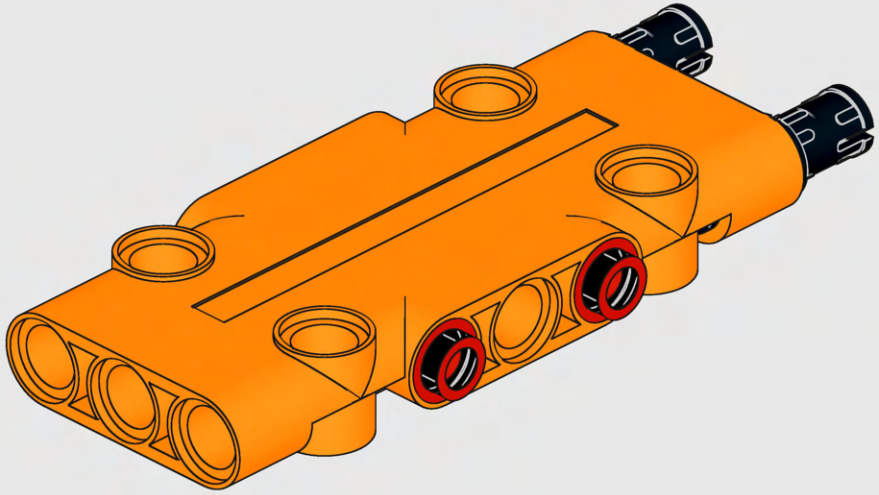

616

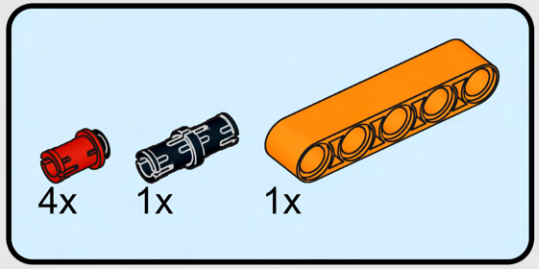

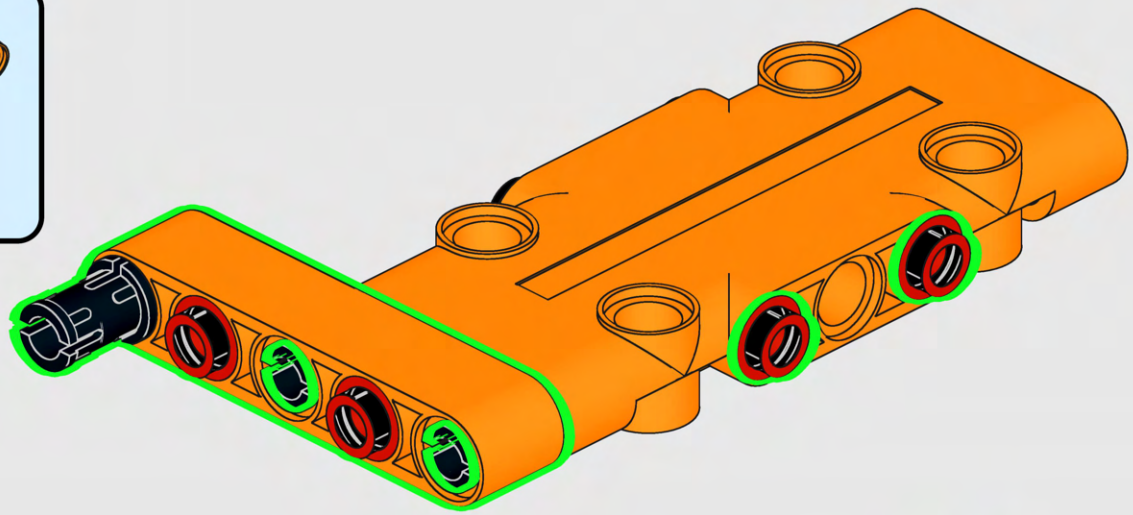

617

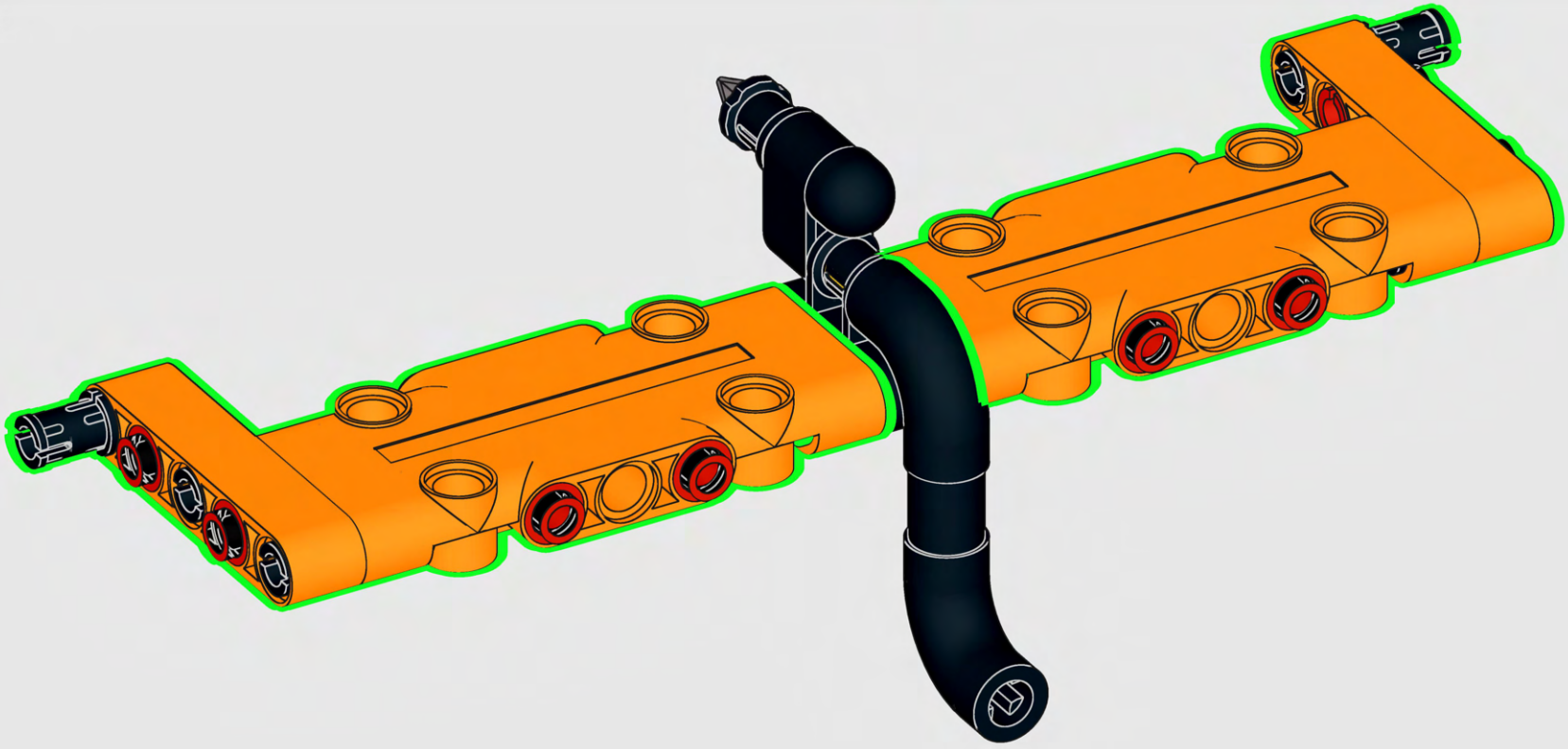

618

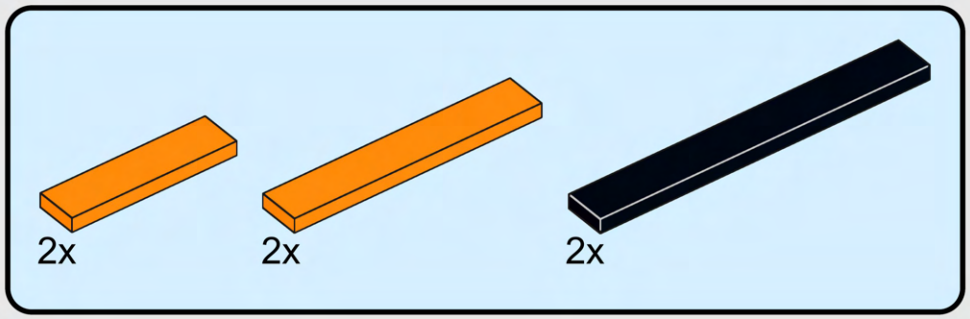

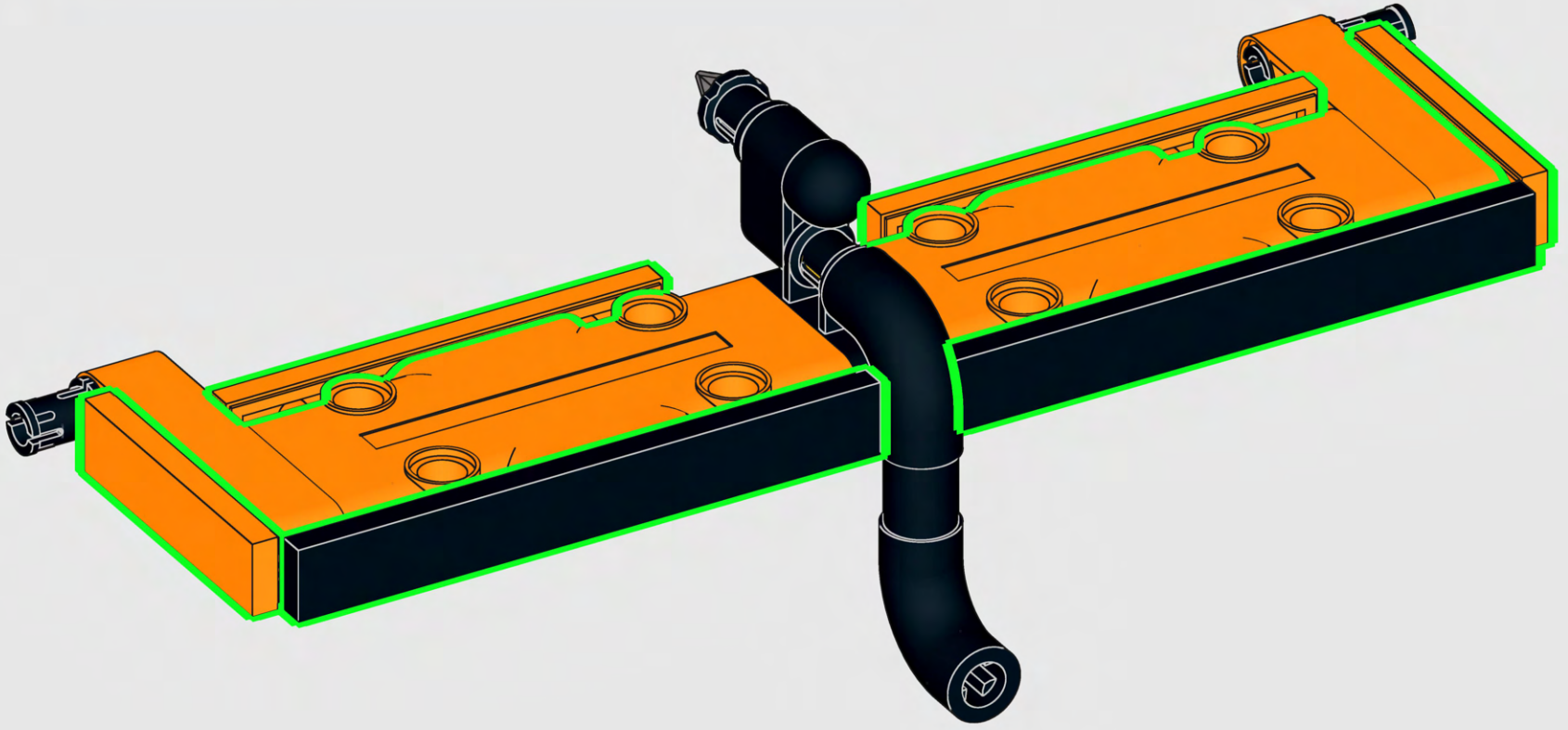

619

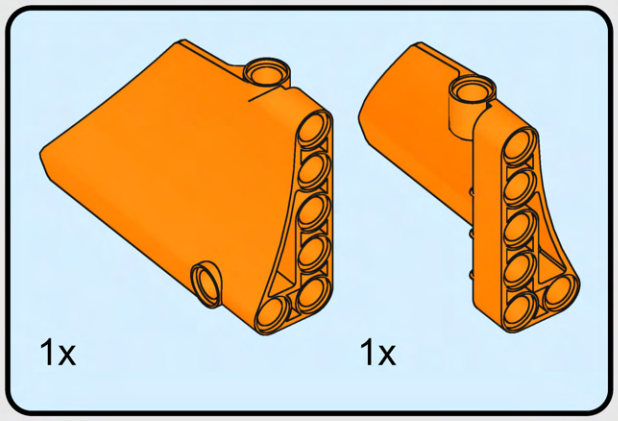

620

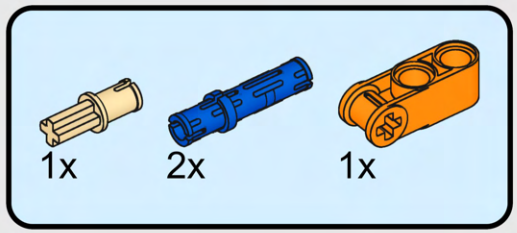

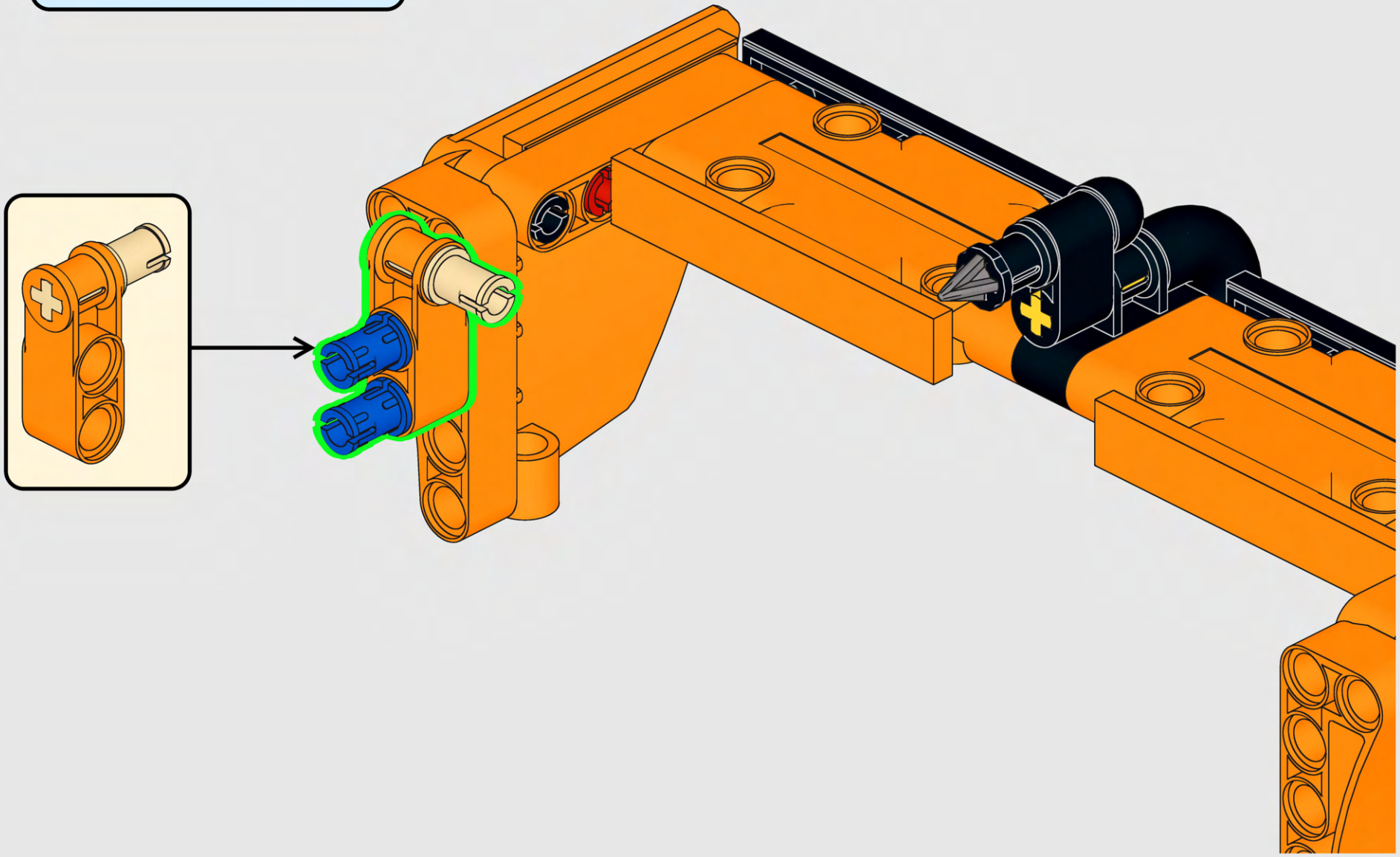

621

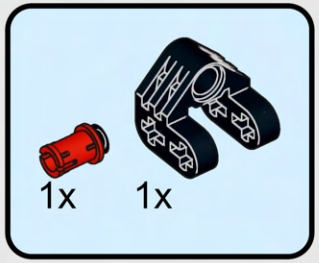



622

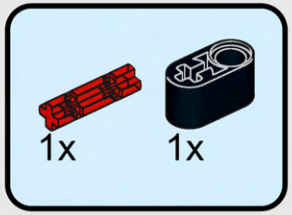

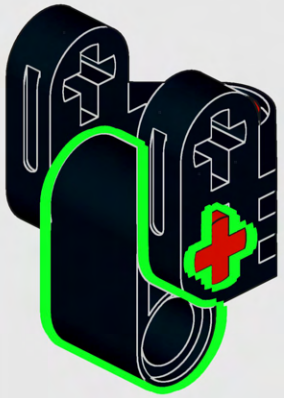

623

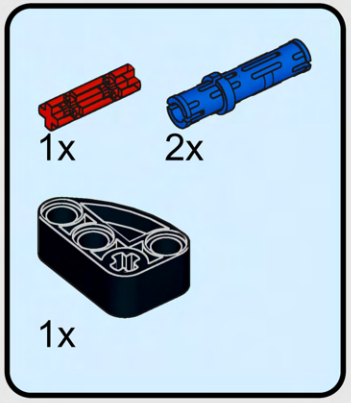

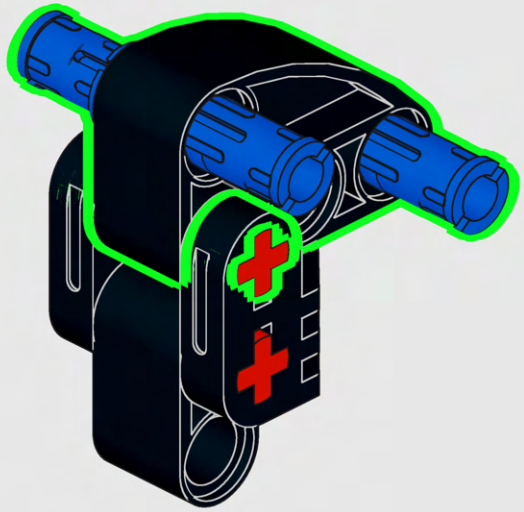

624

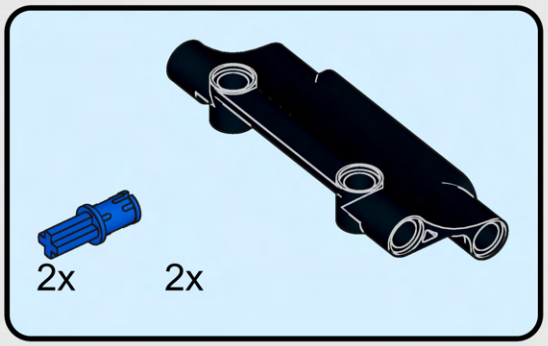

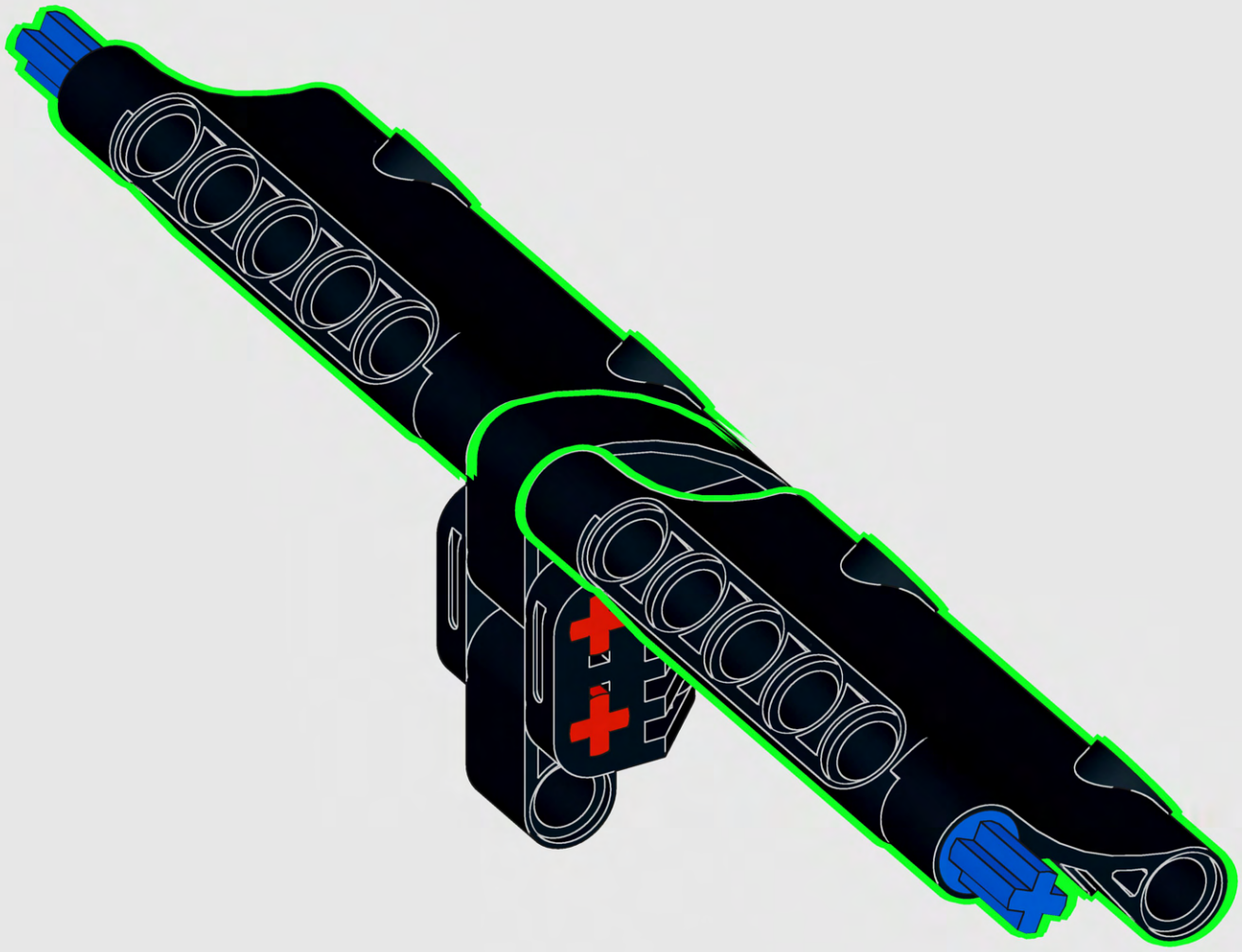

625

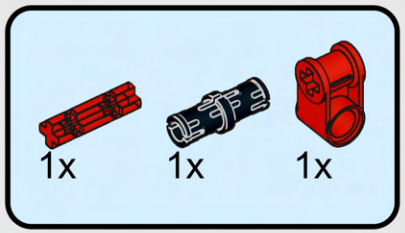

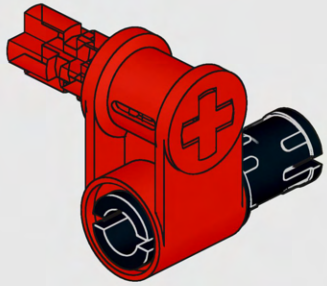

627

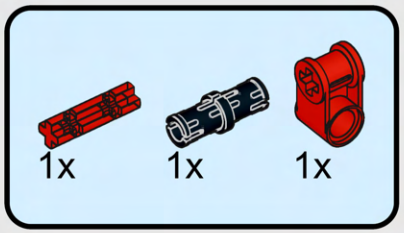

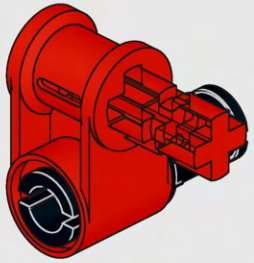

626

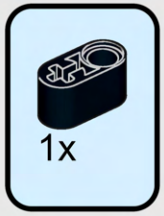

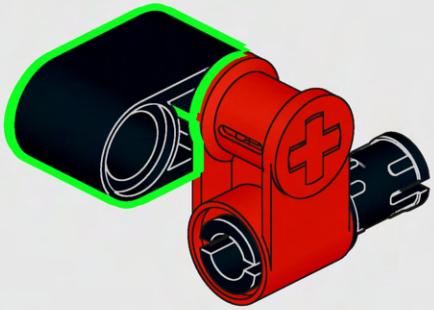

628

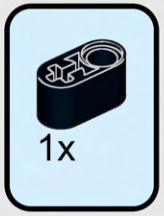

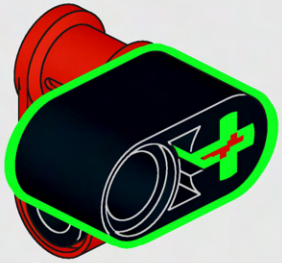

629

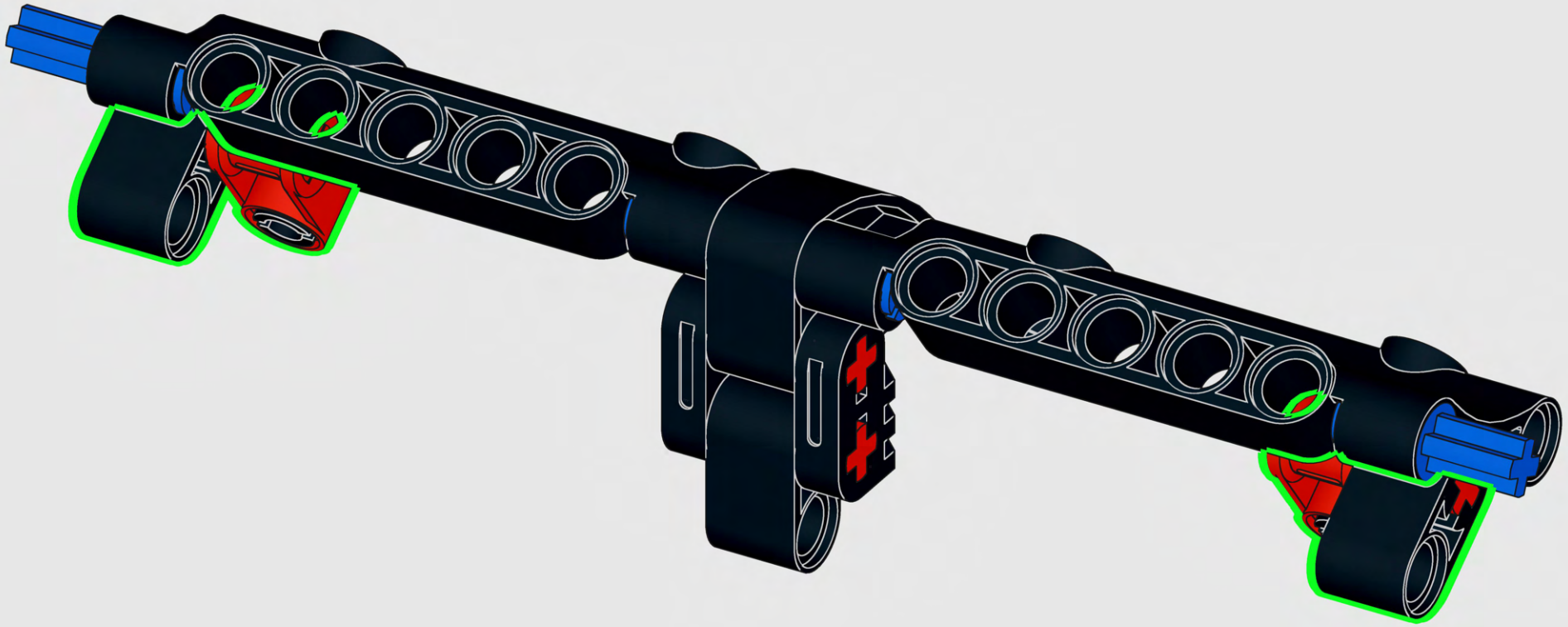

630





631

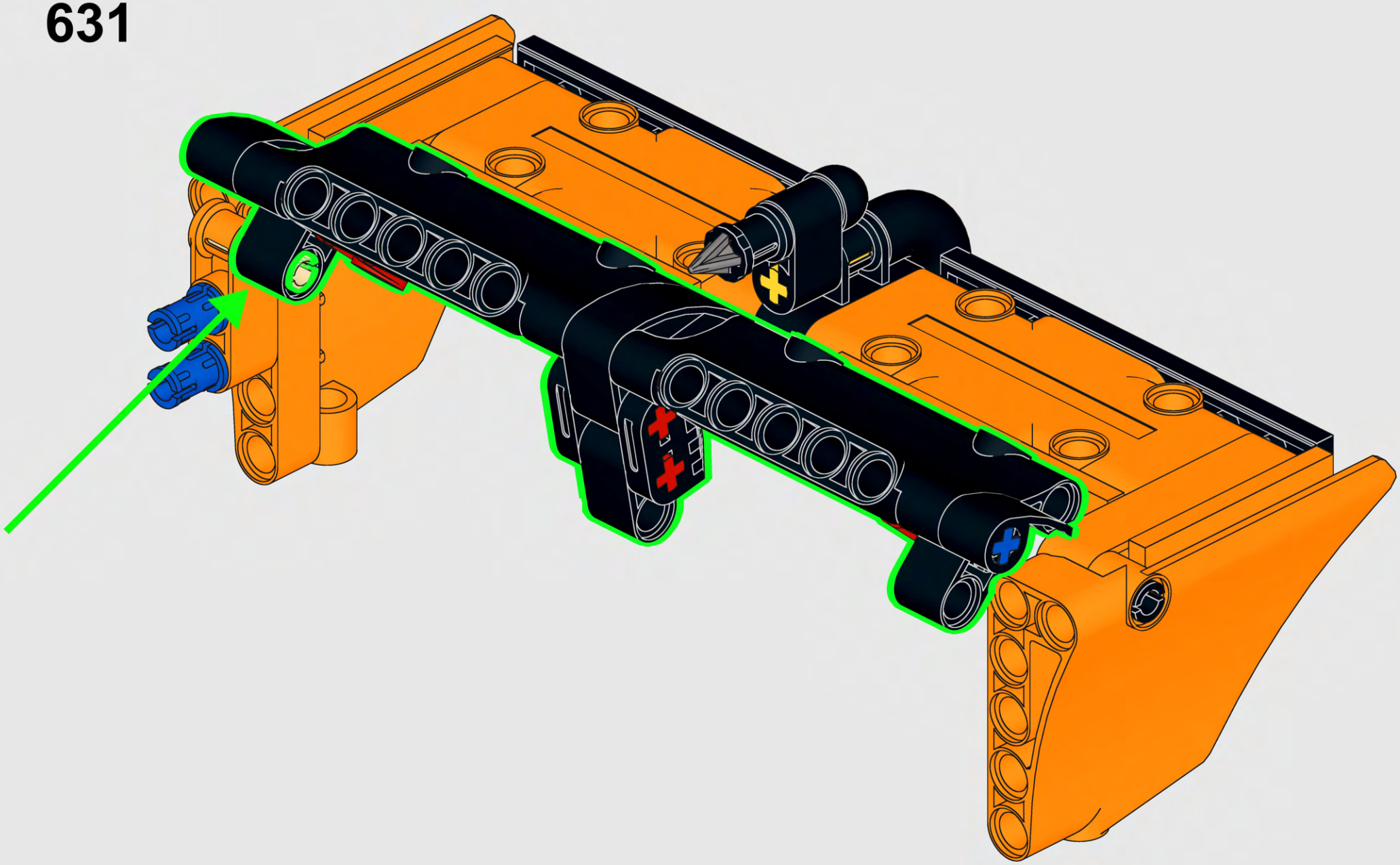

632

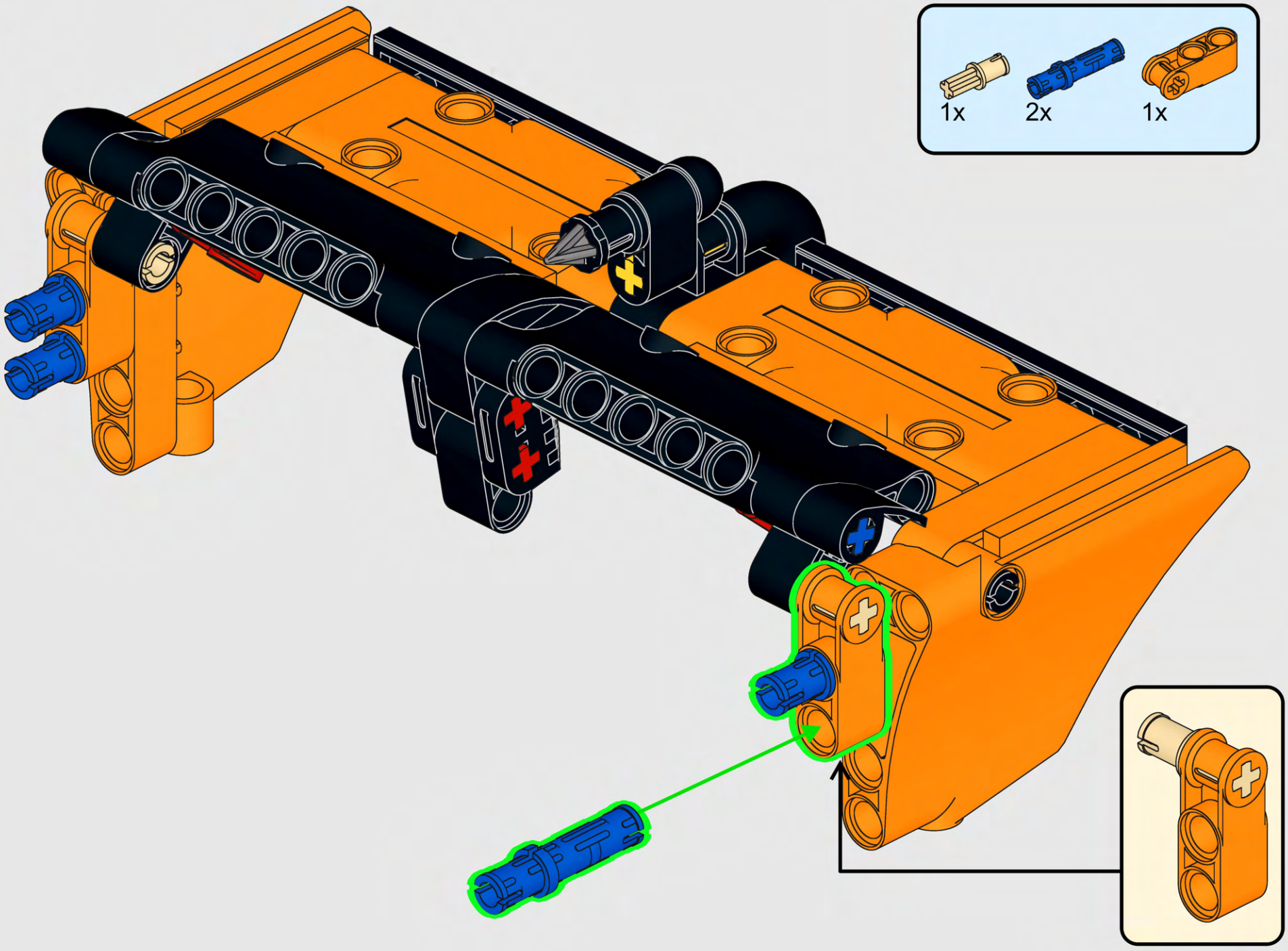

633



634



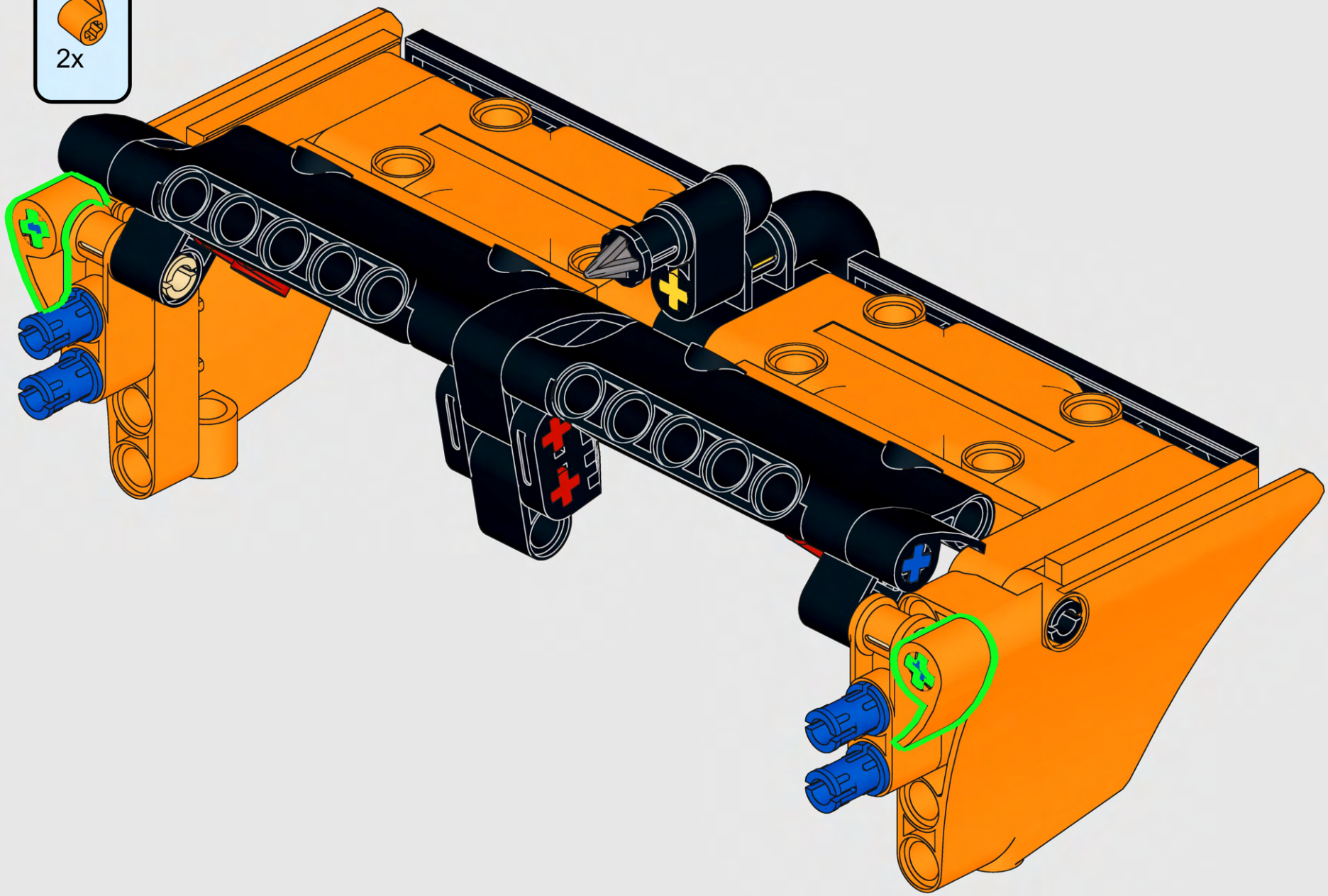

635

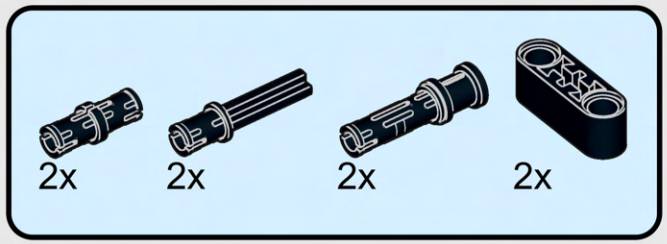

636

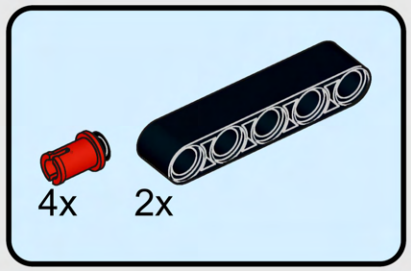

637

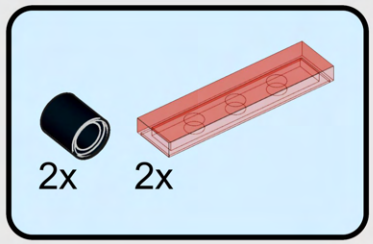

638

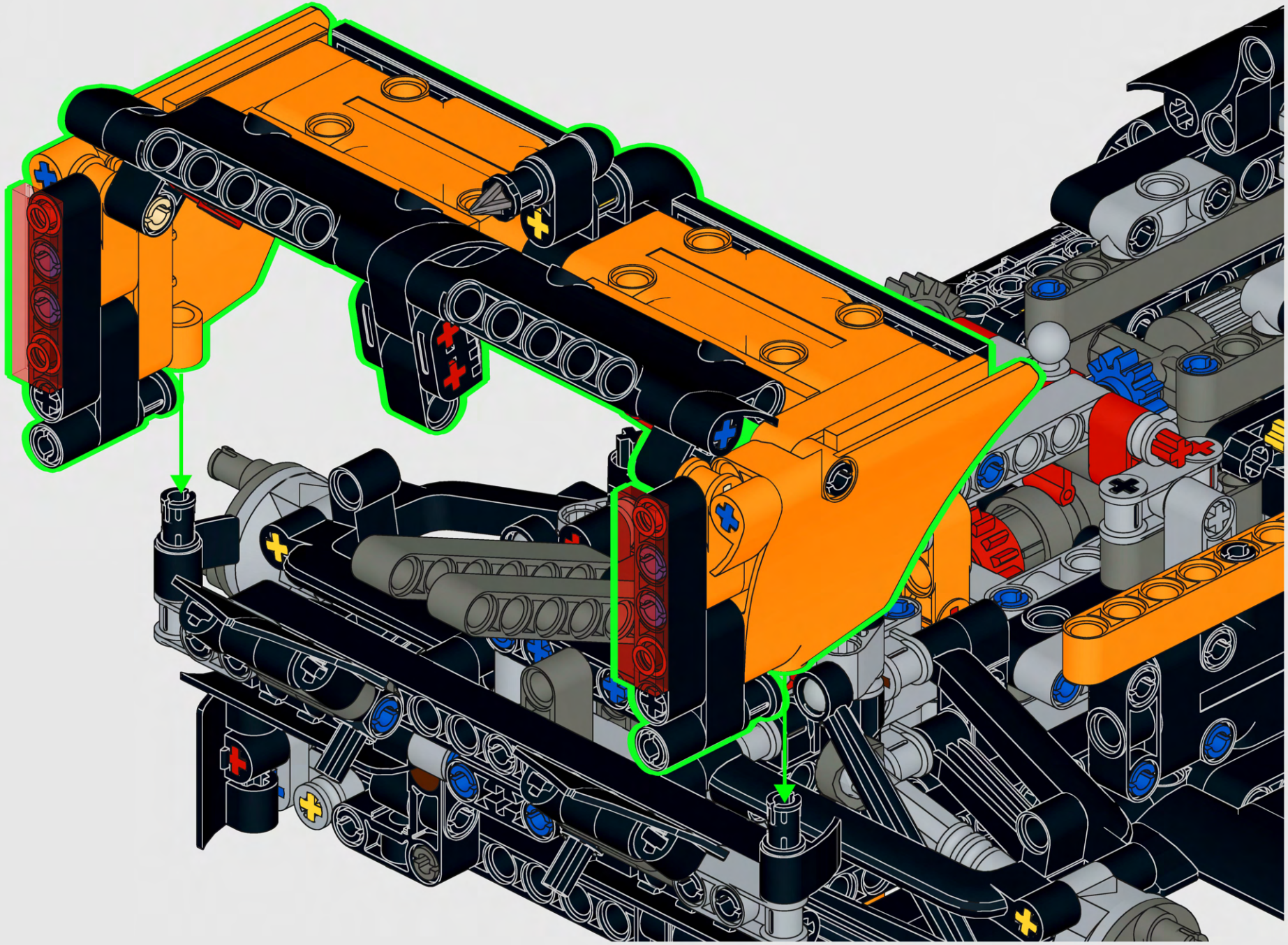

639

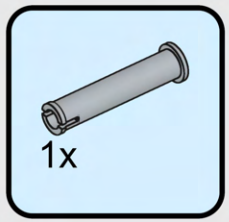

640

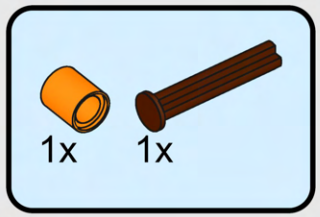

641

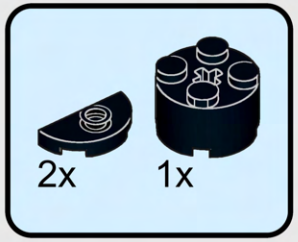

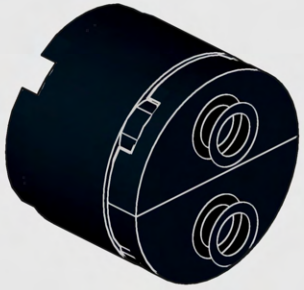

642

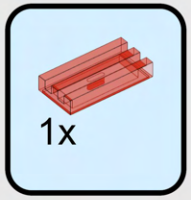

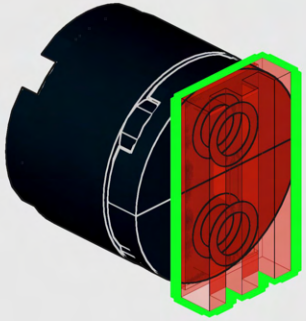

643

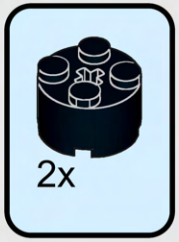

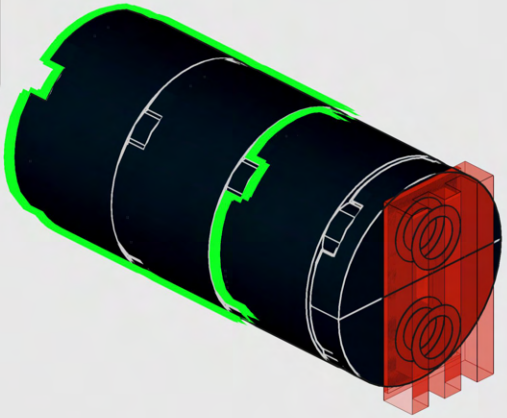

644

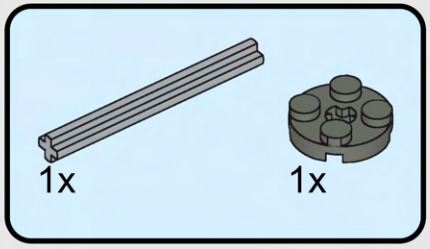

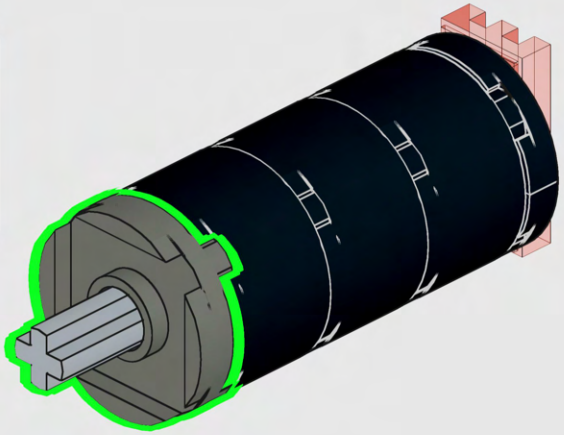

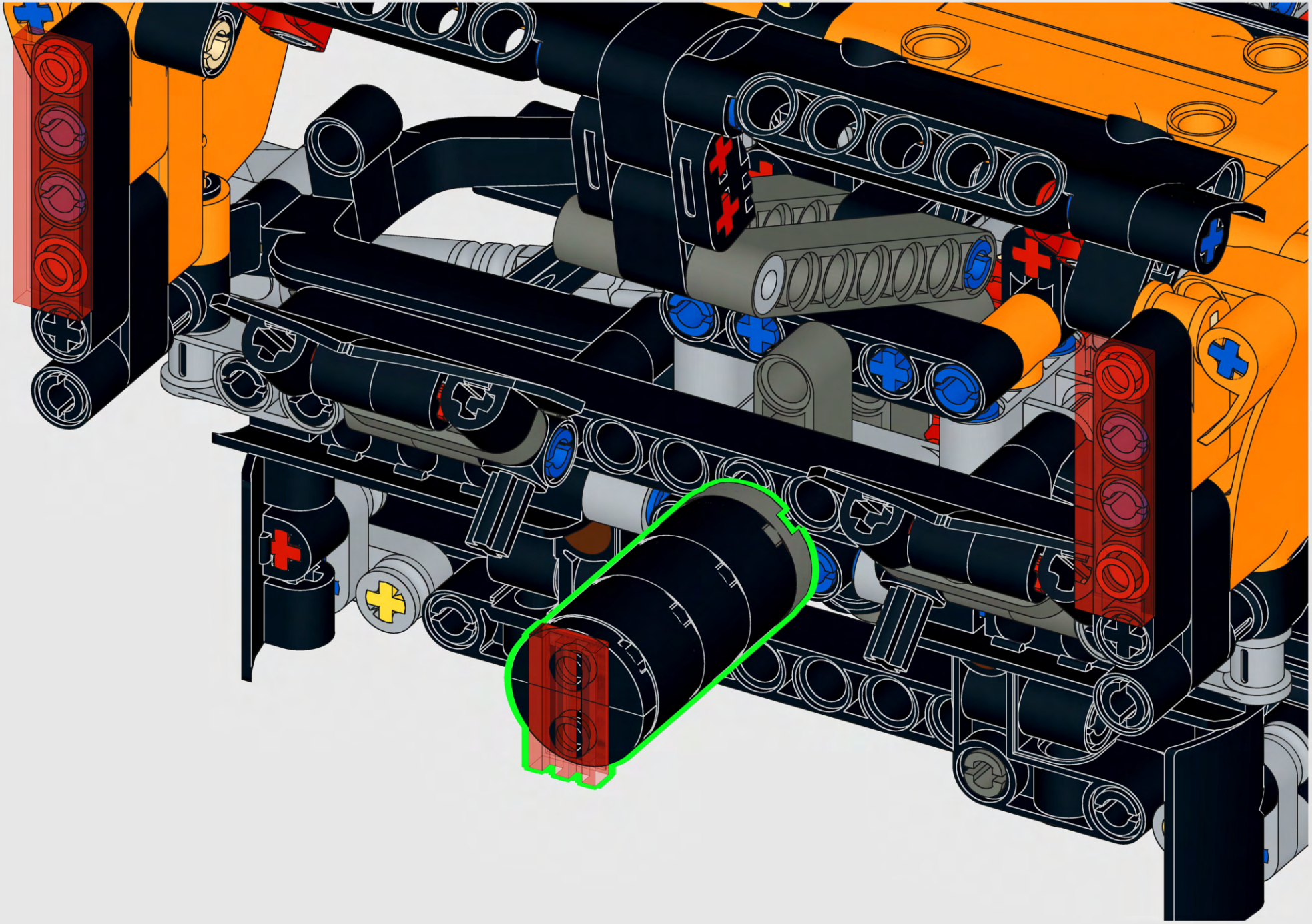

646

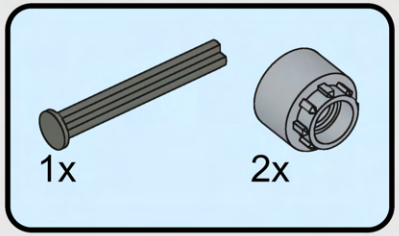

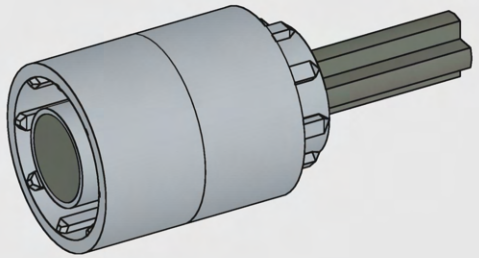

647

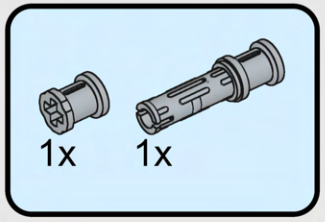

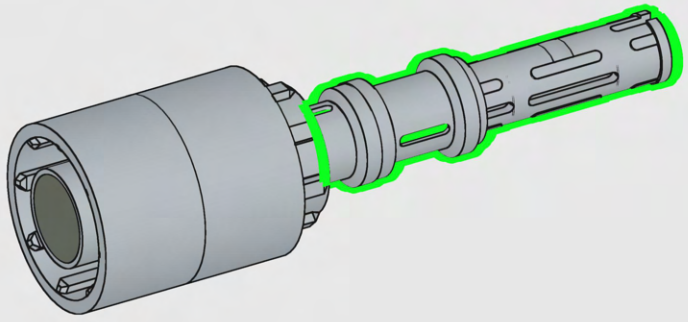

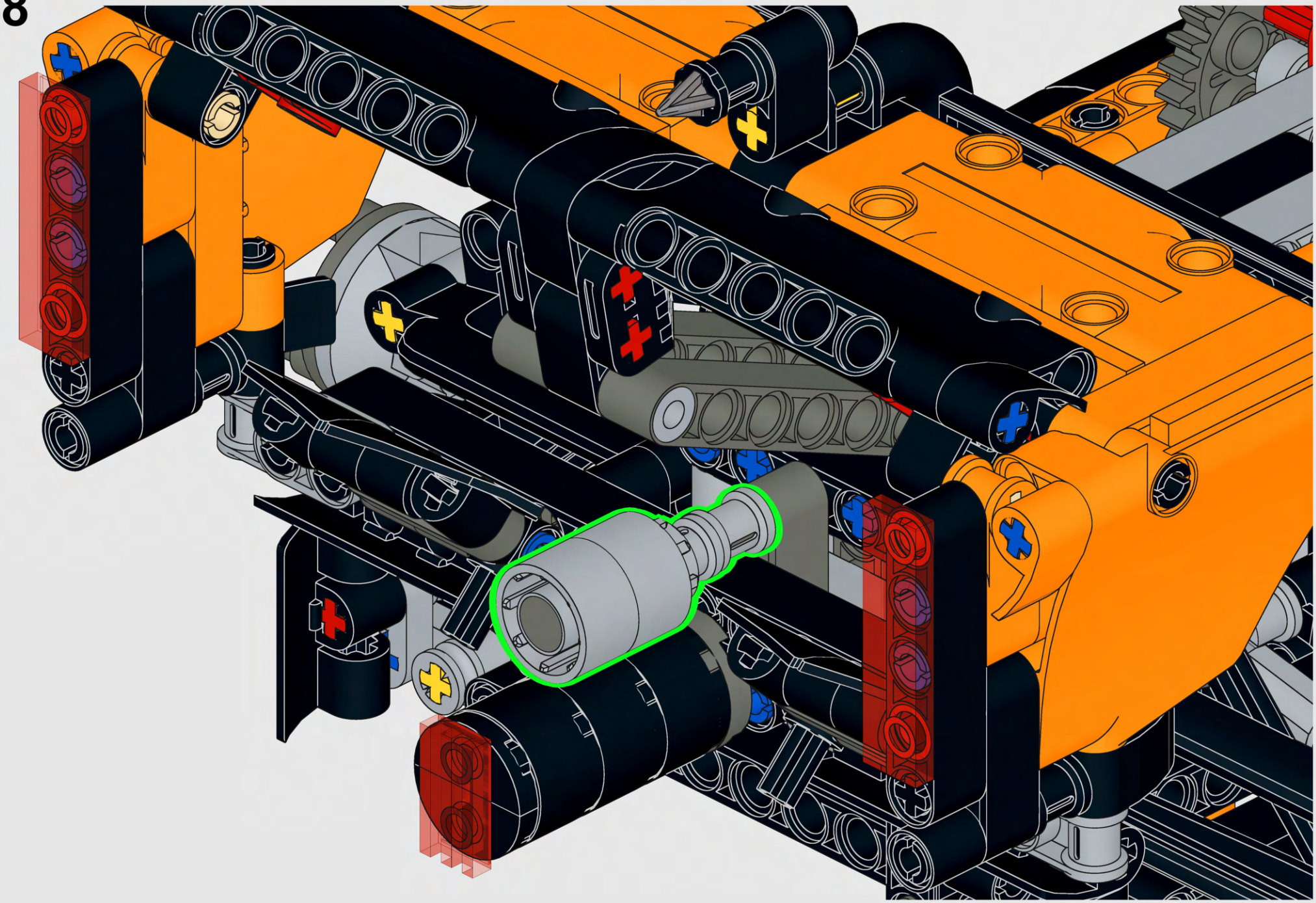

649

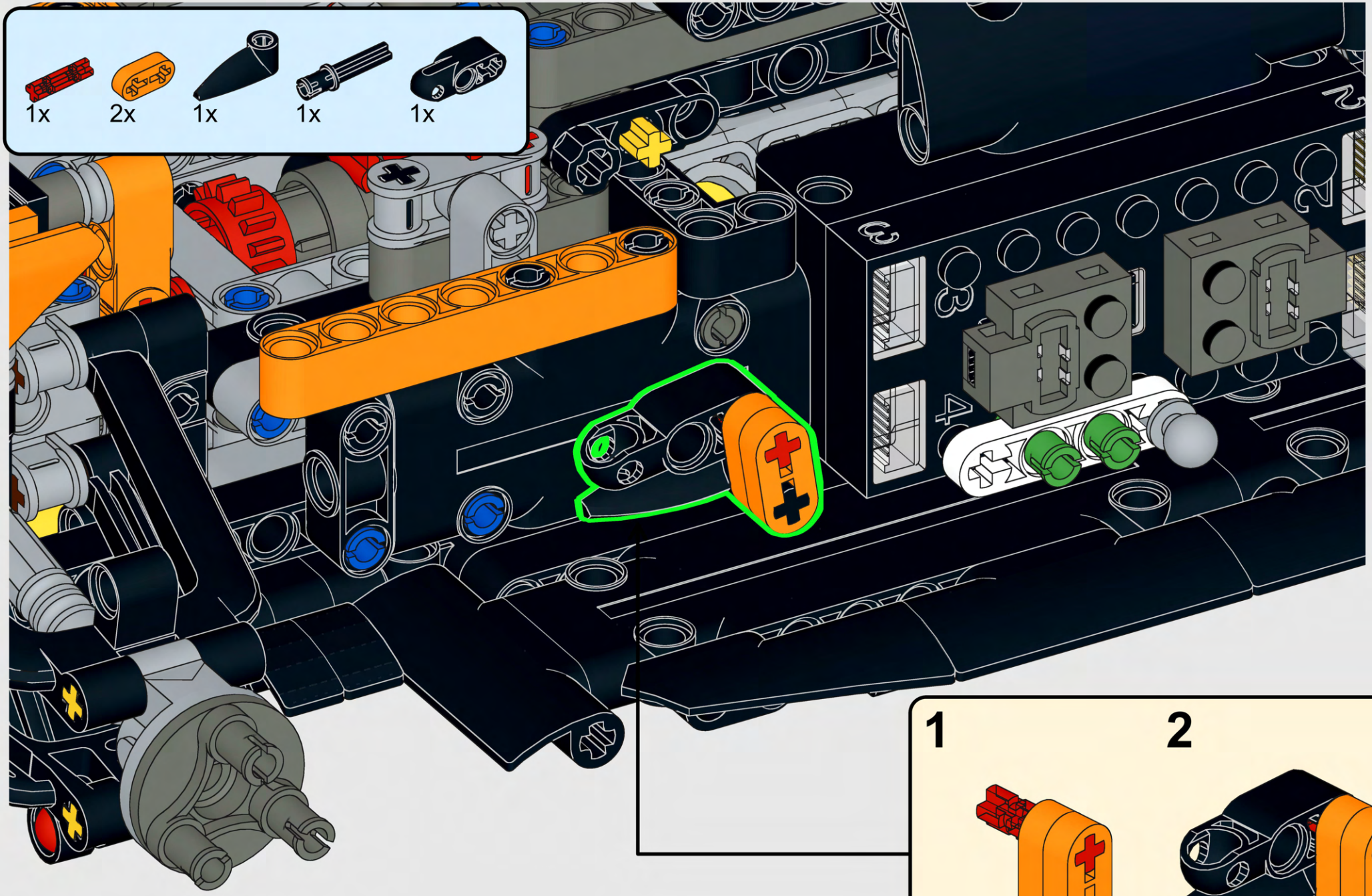

650

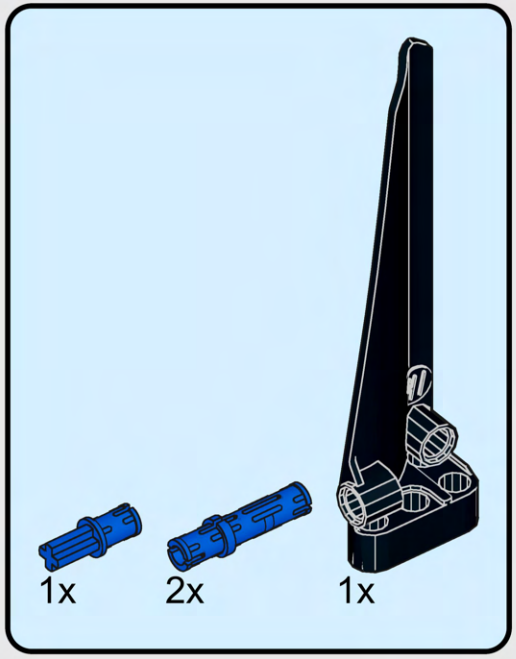



651

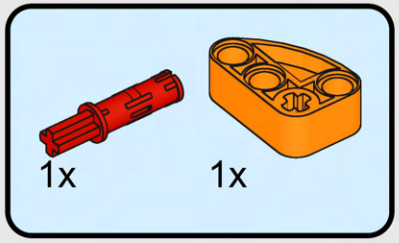

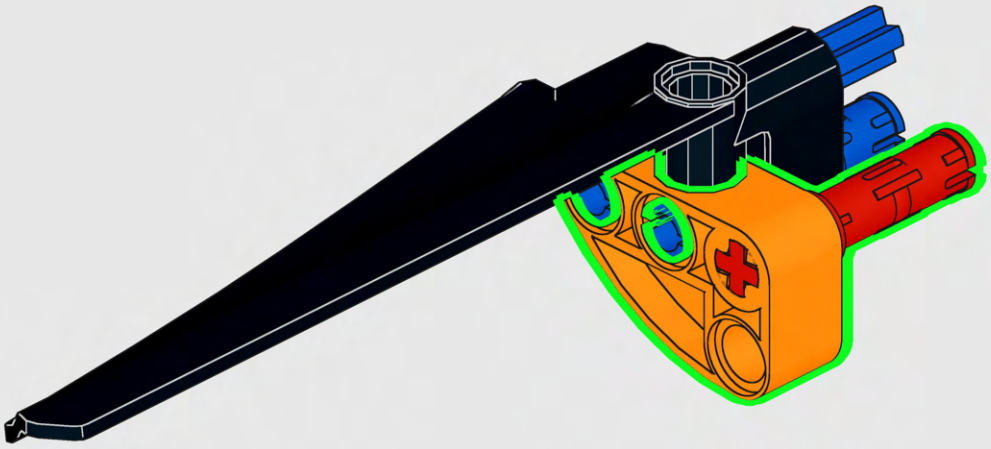

652

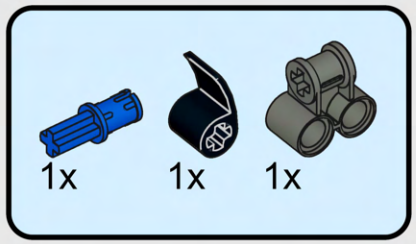

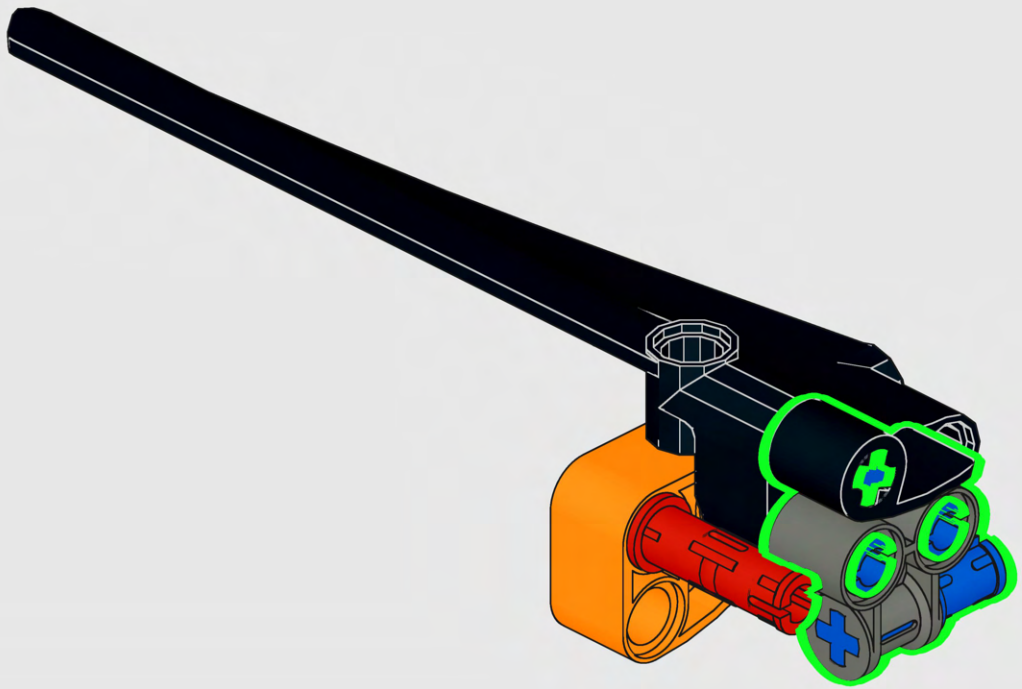

653

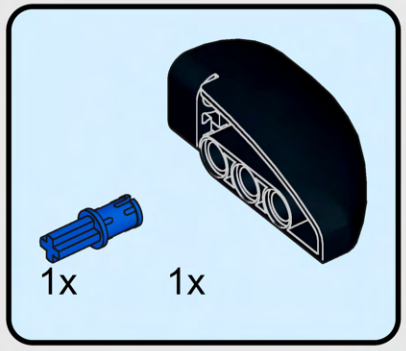

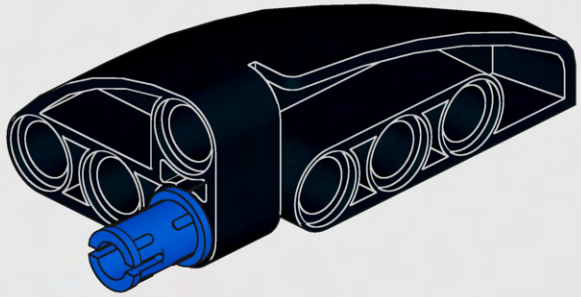

654



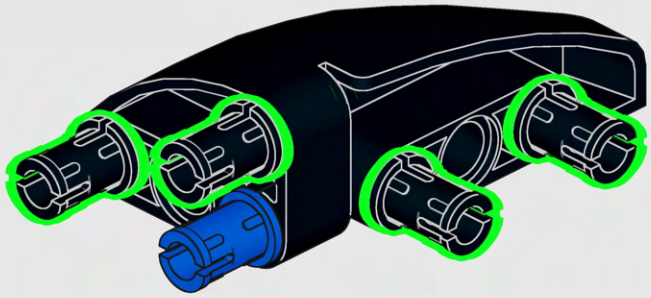

655

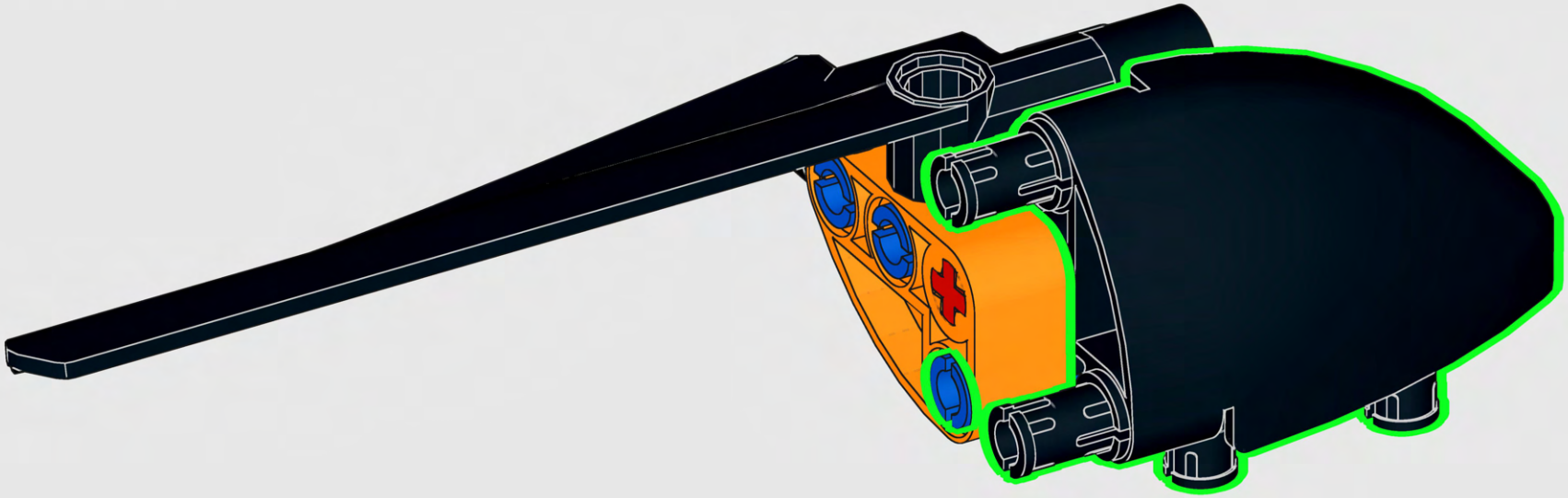

656

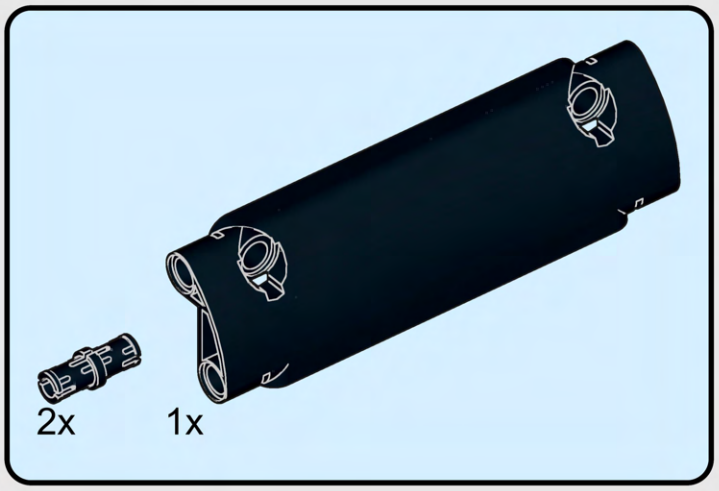

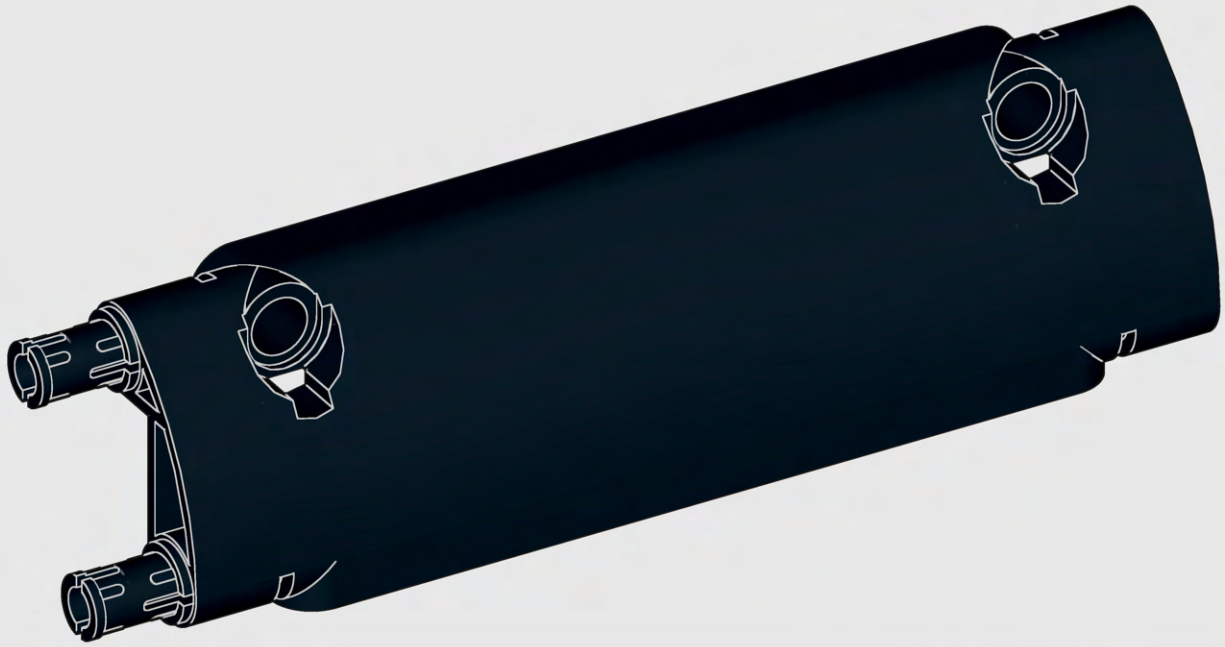

657

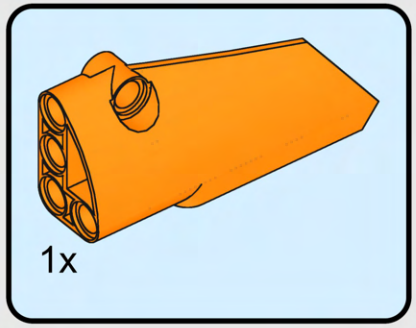

658

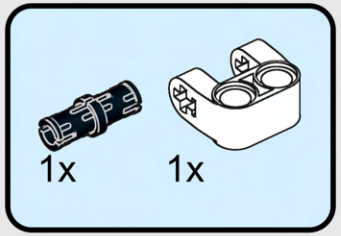

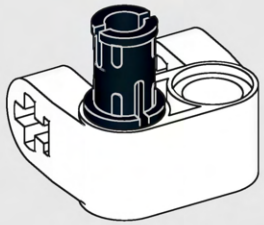

659

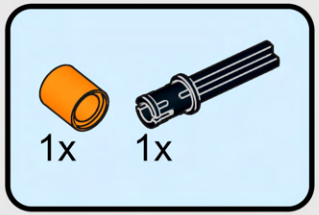

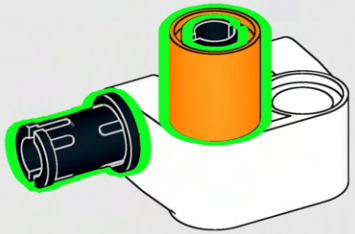

660

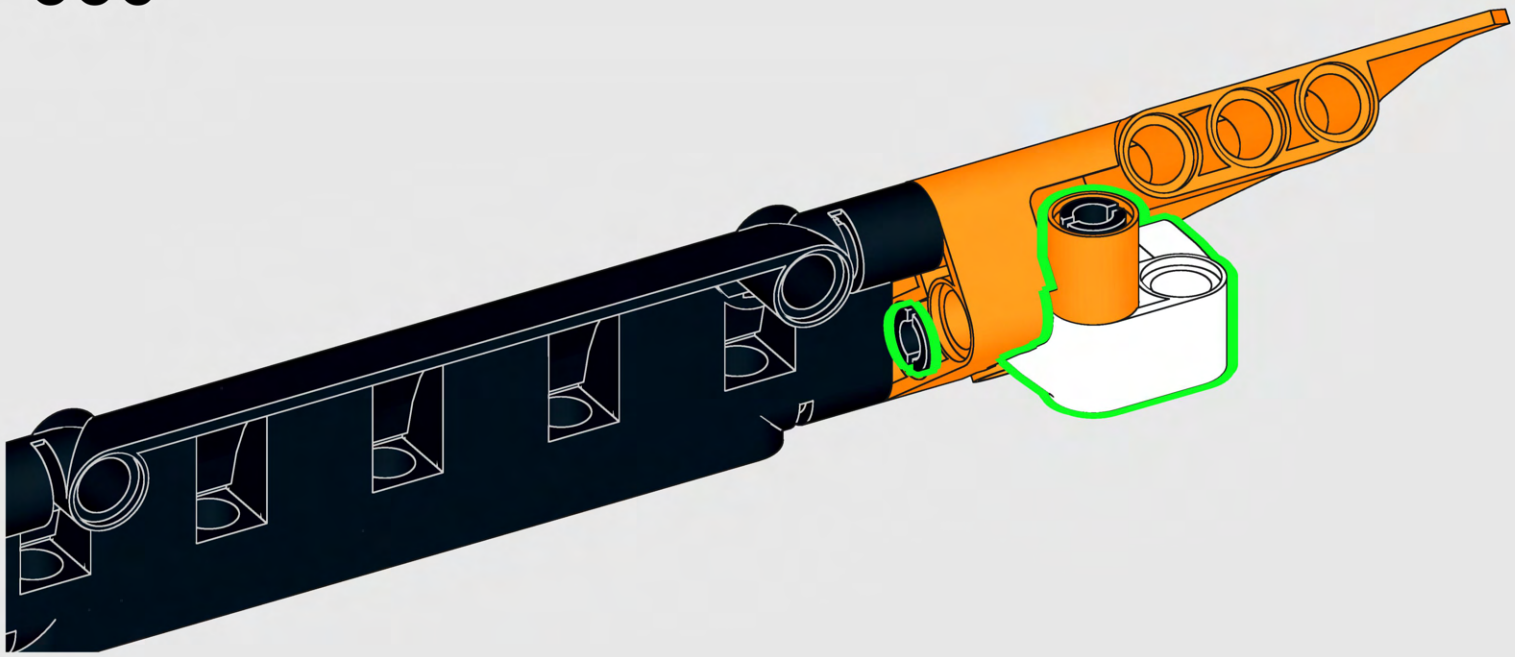

661

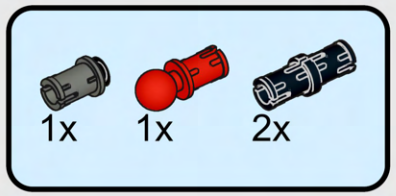

662



663

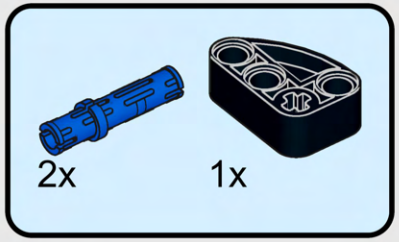

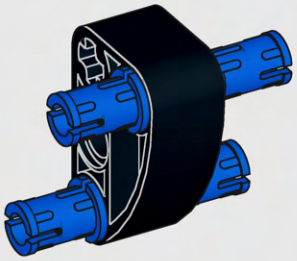

664

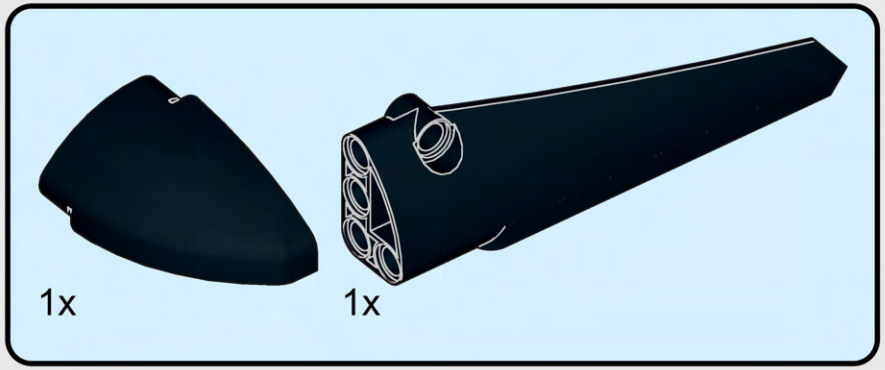

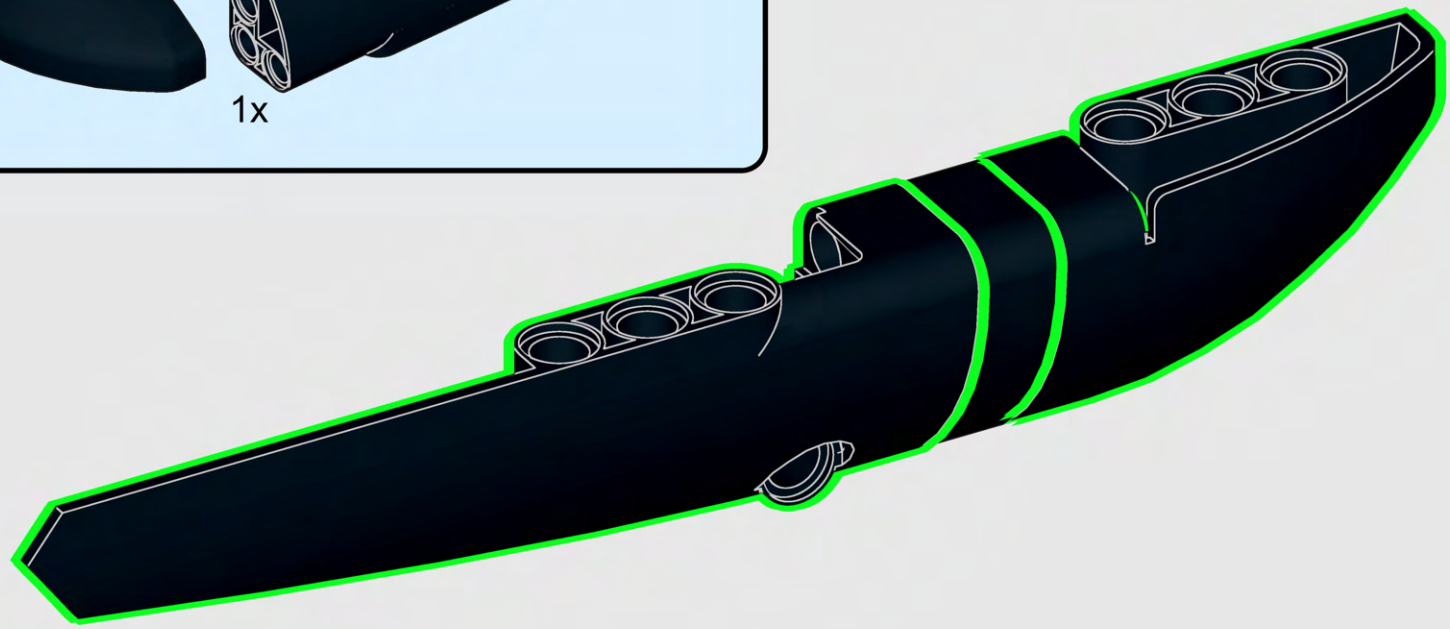

665

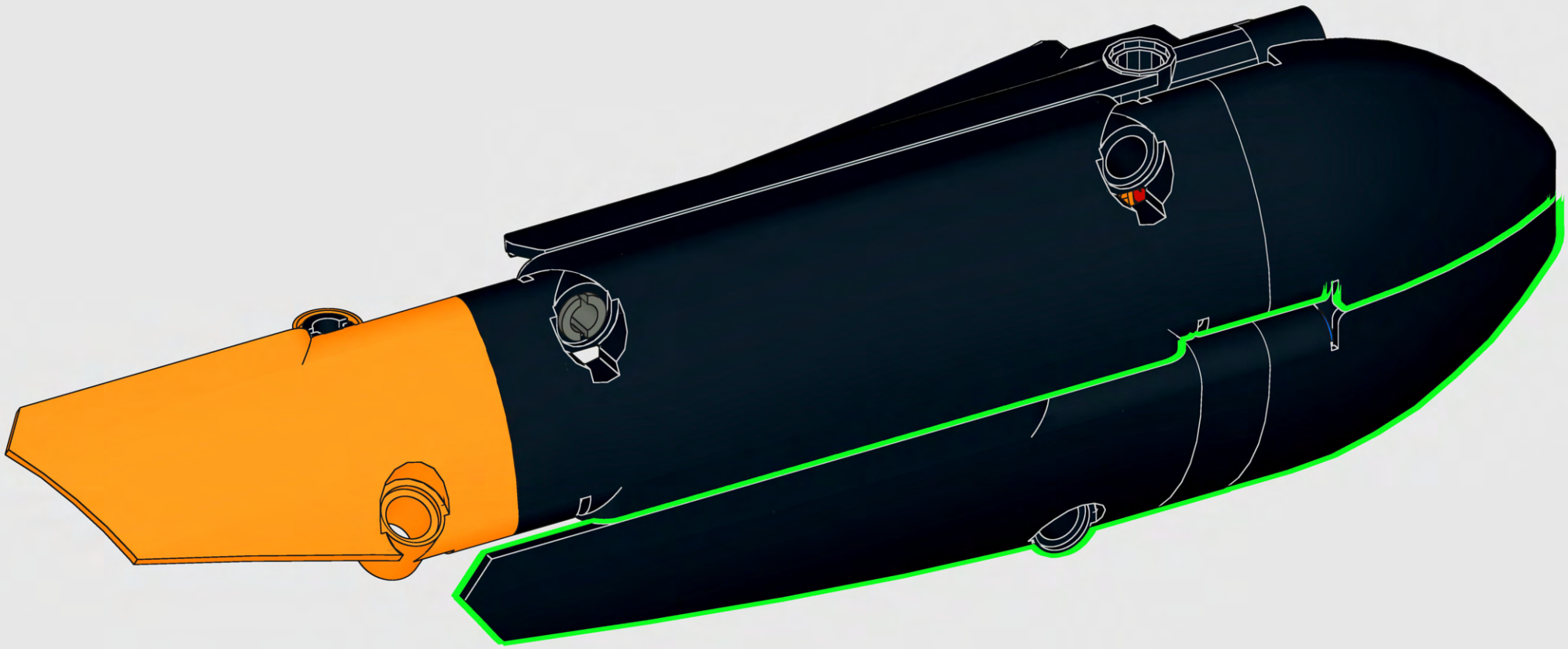

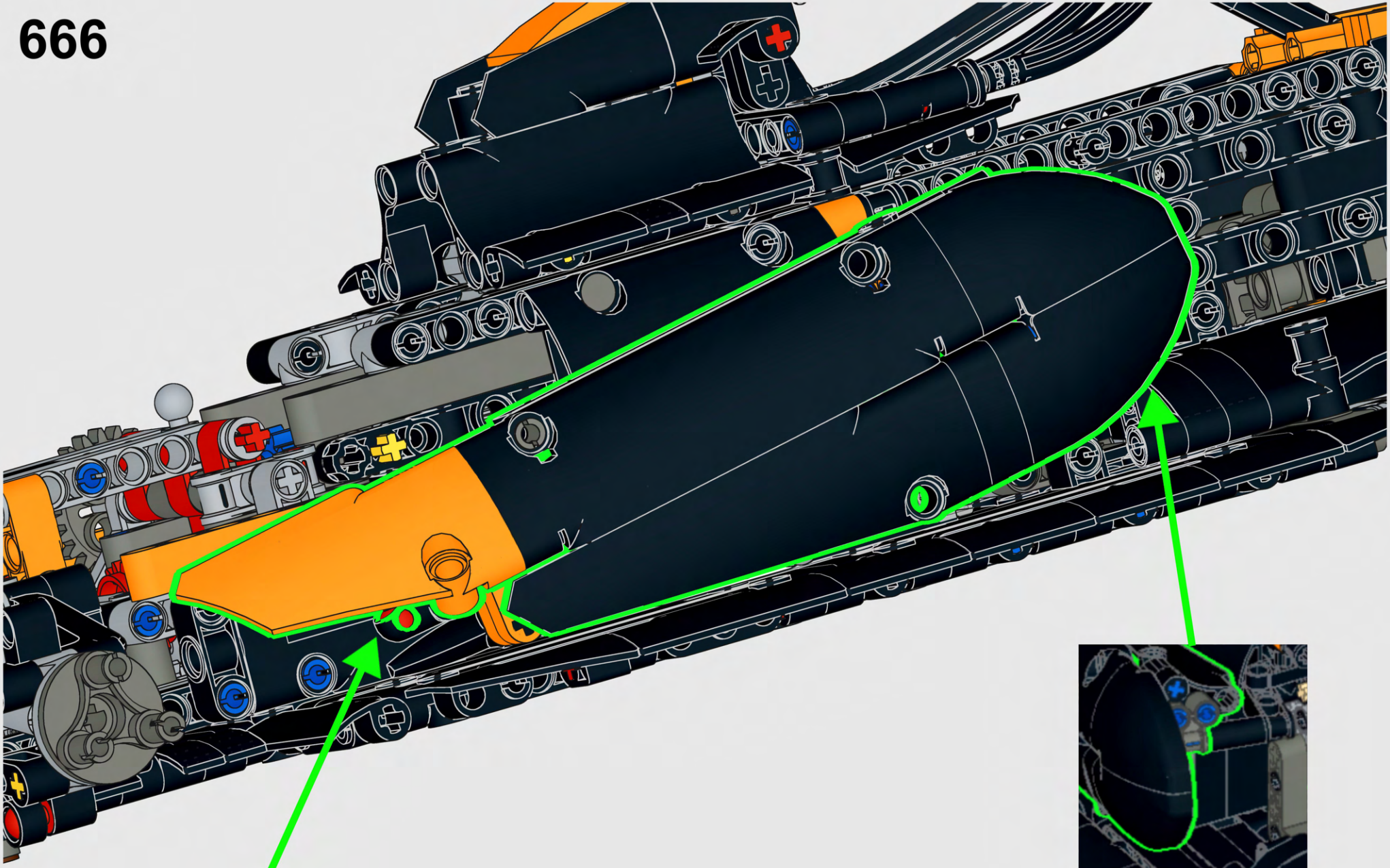

667

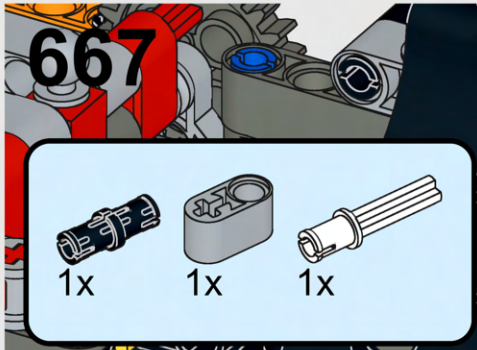

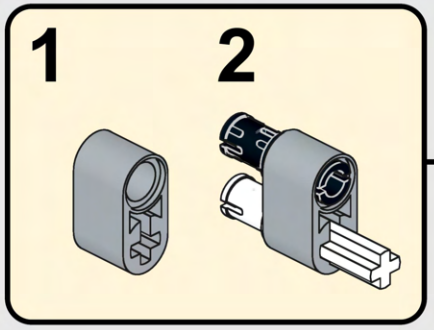

668

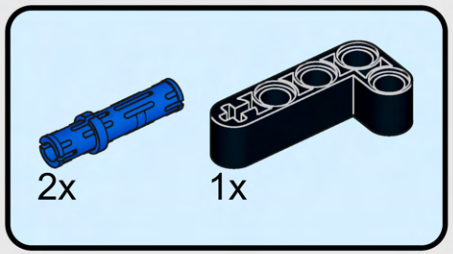

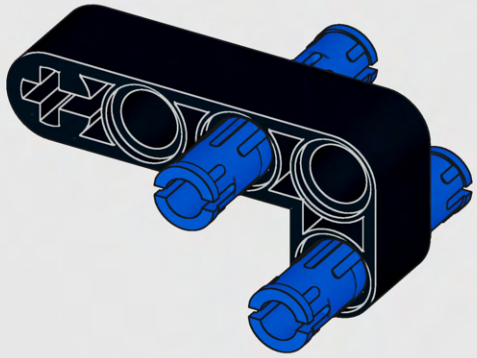

669

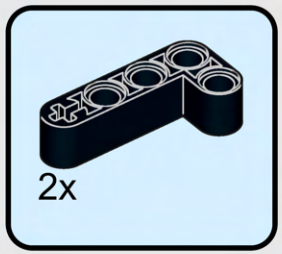

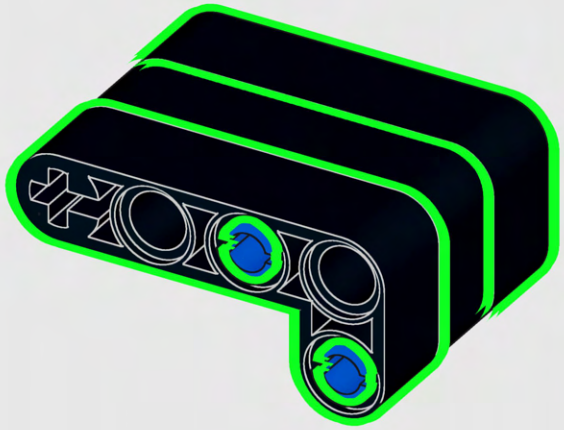

670

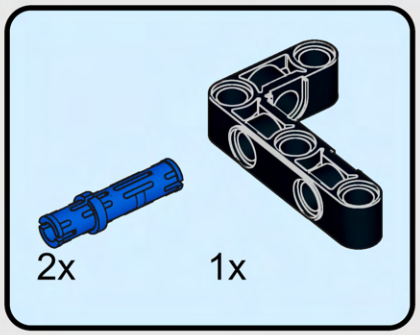

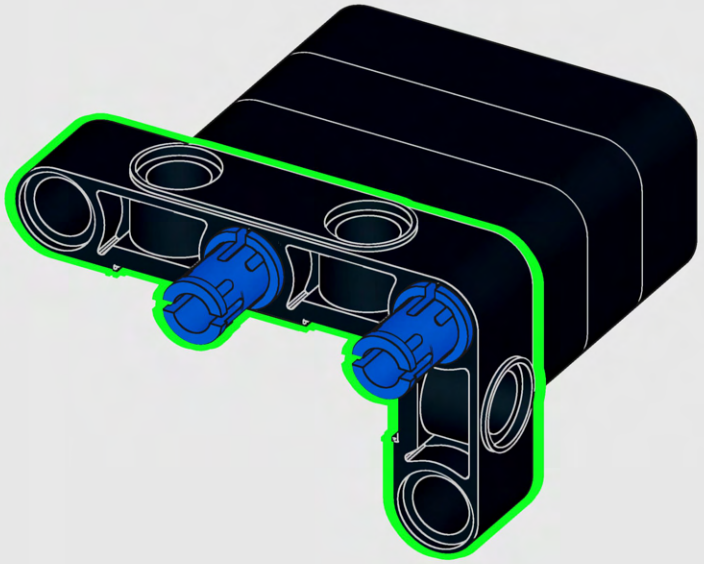

671

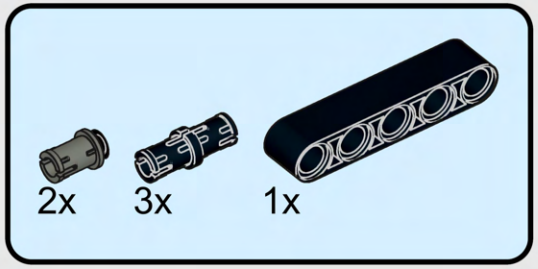

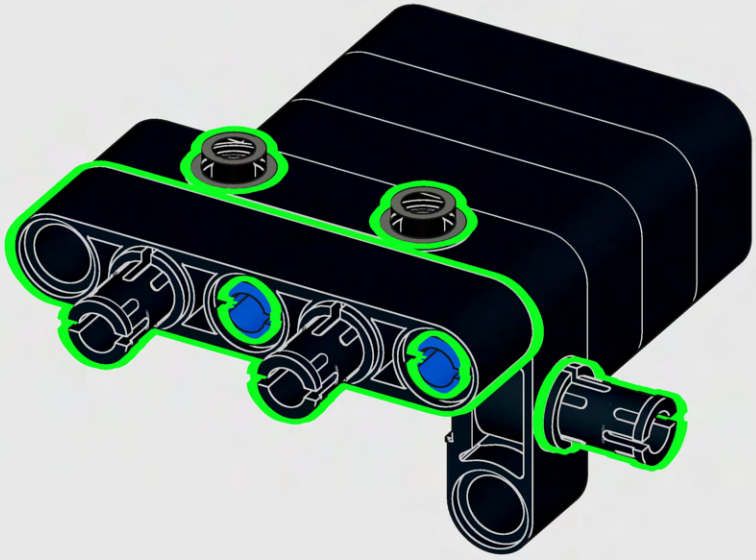

672

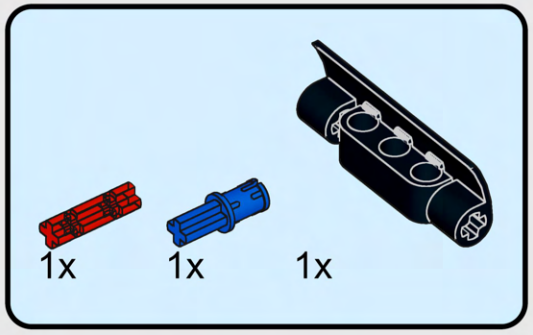



673

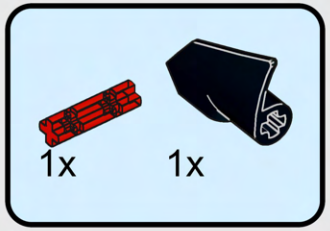

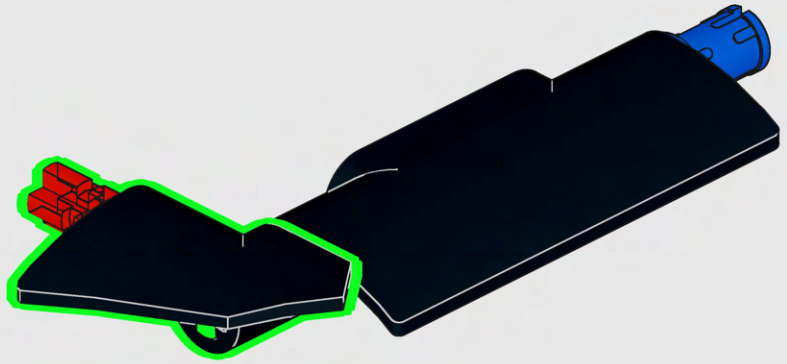

674





675

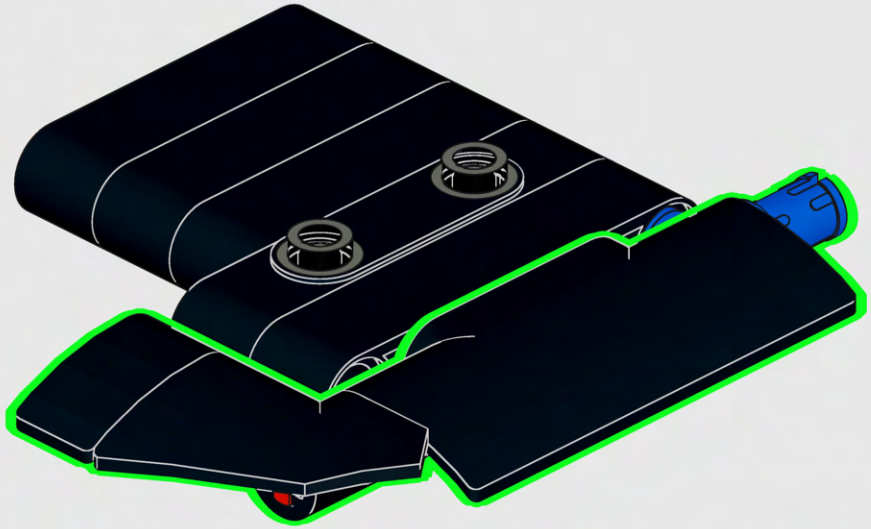

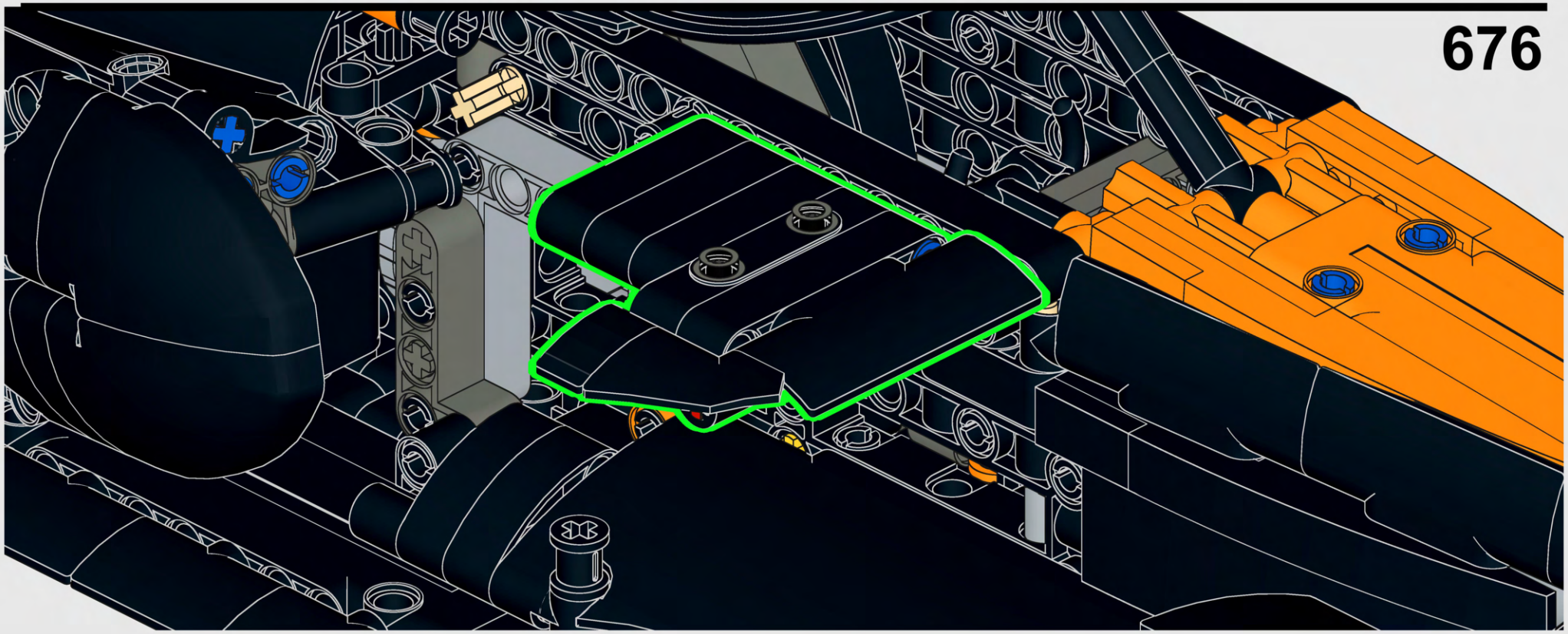

677

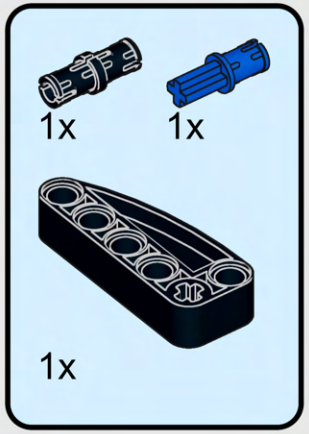

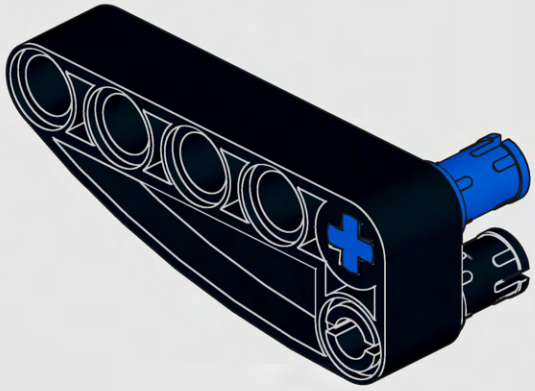

678

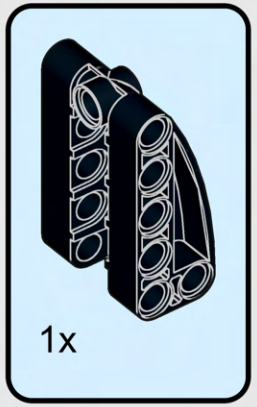

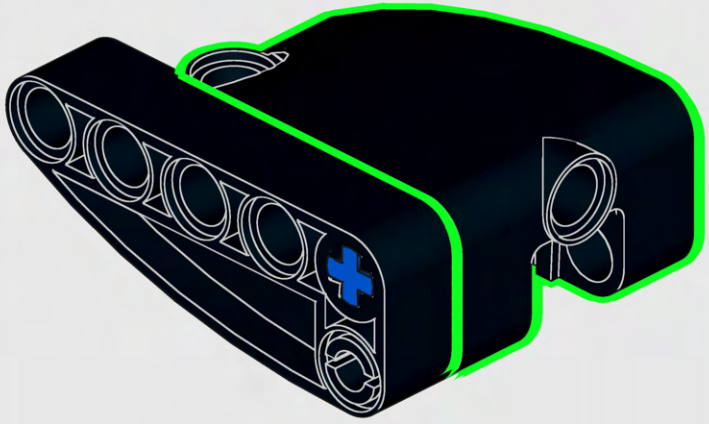

679

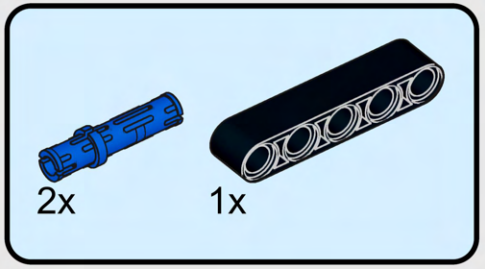

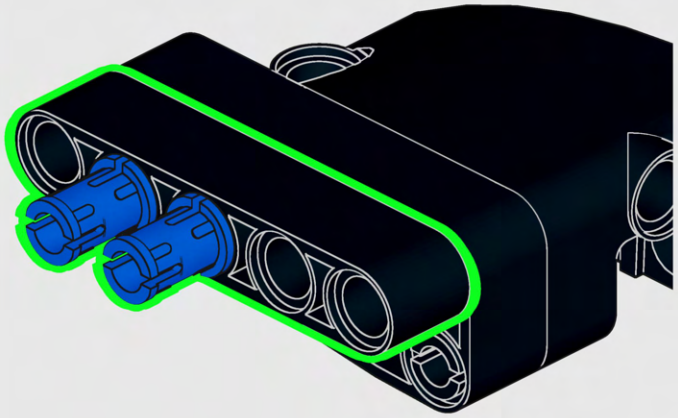

680

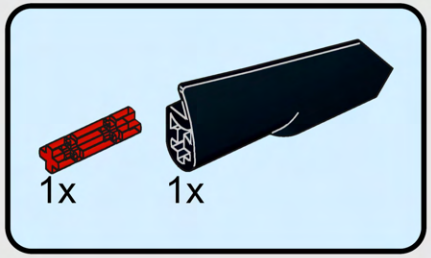

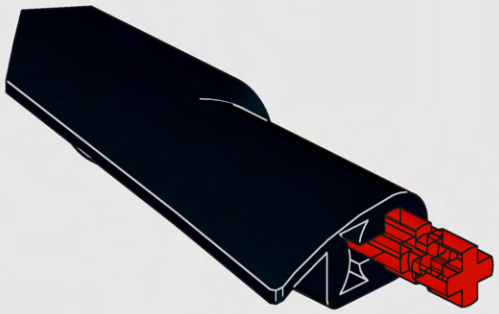

681



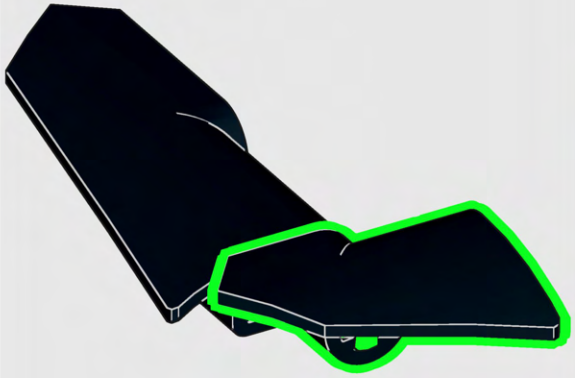

682

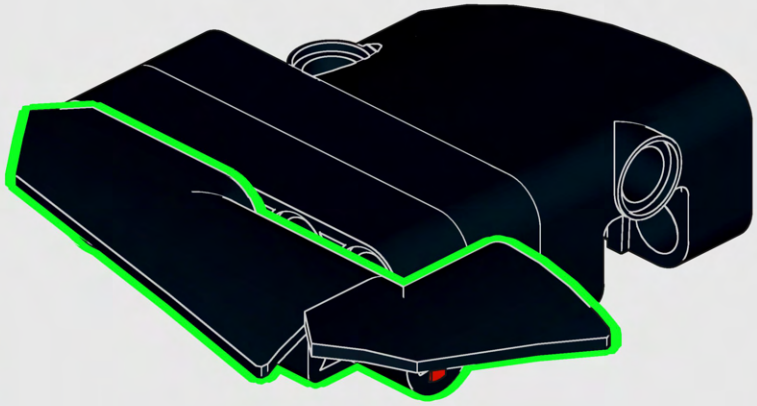

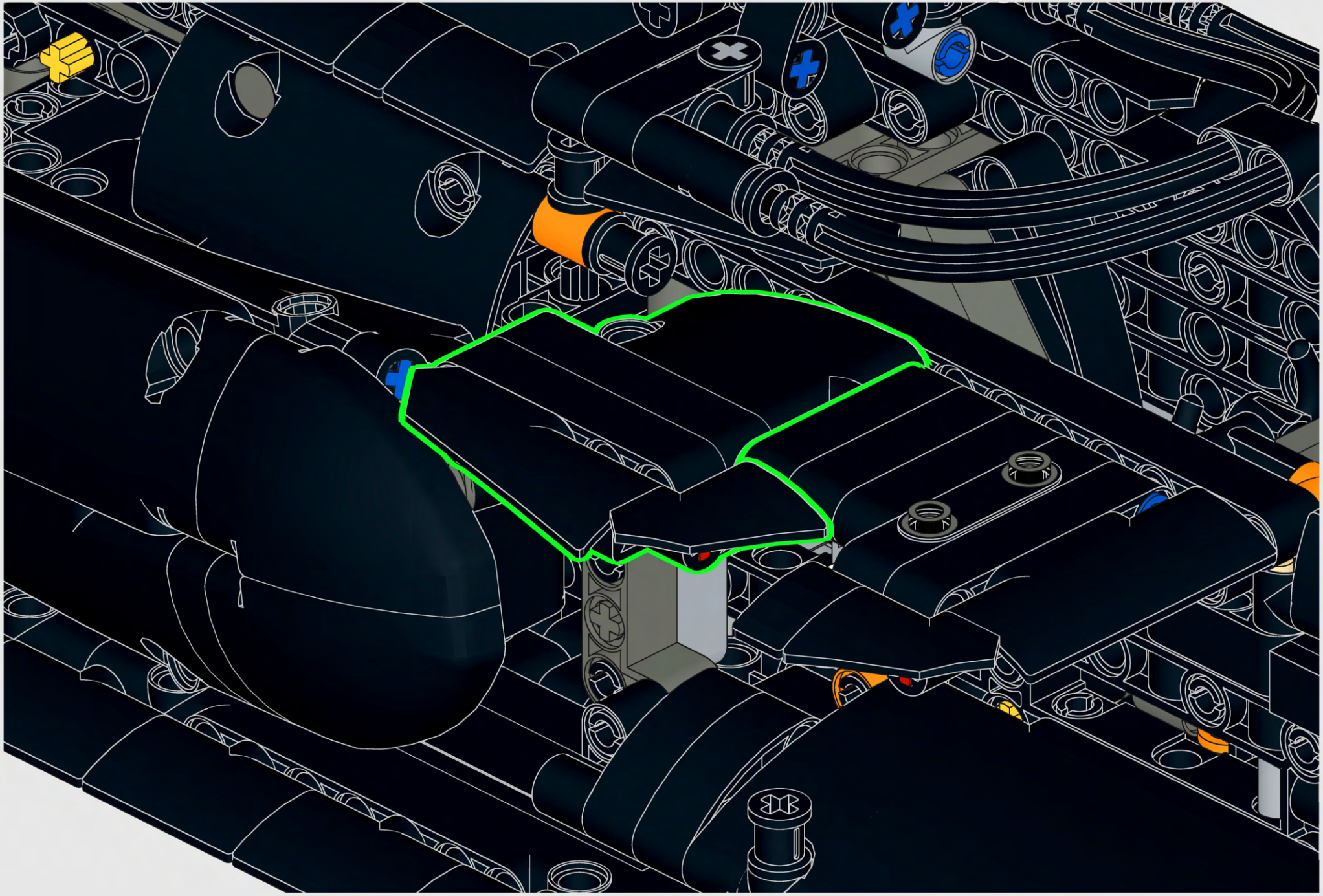

684

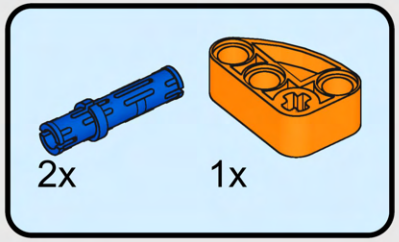

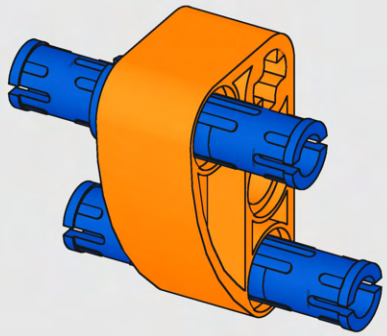

685

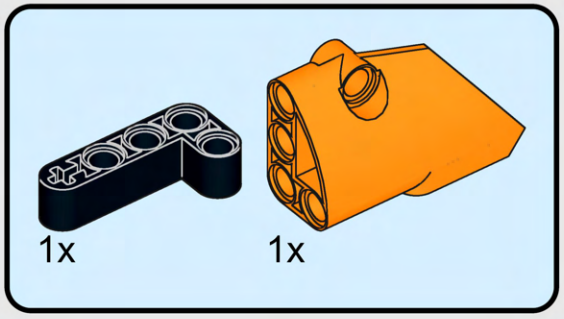

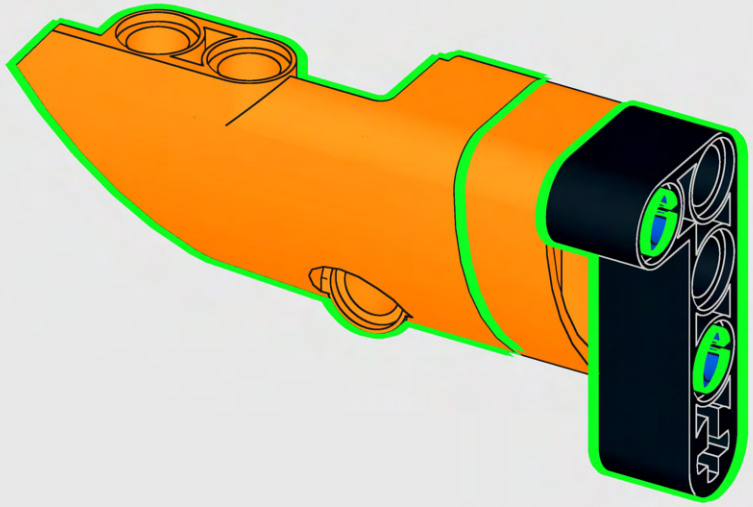

686



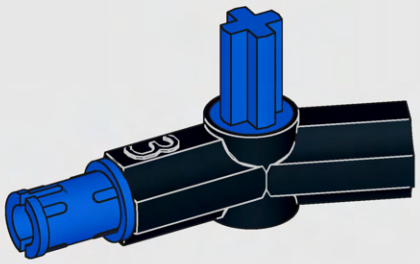

687

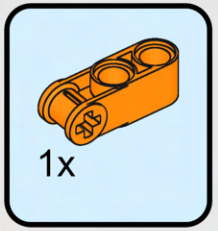

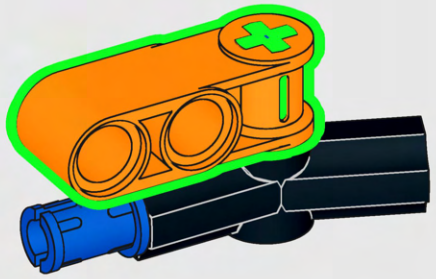

688



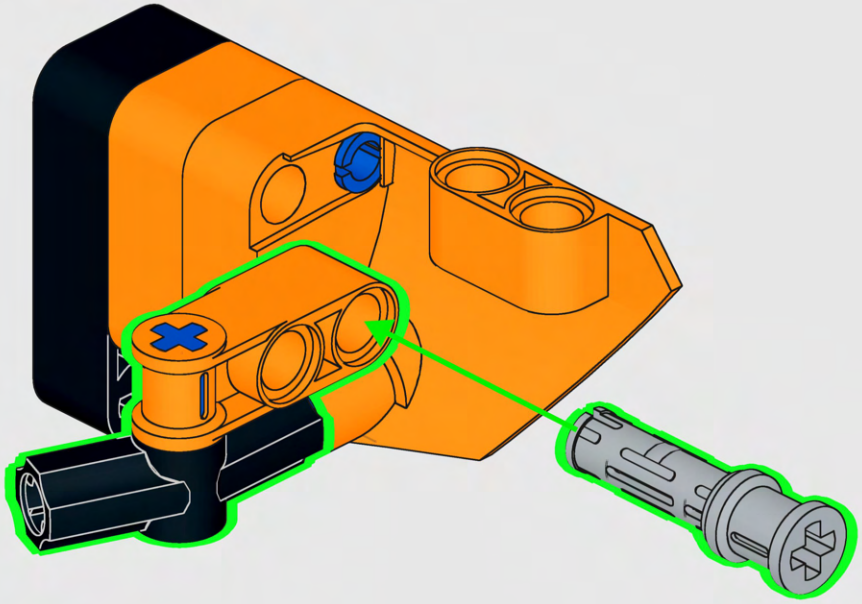

689

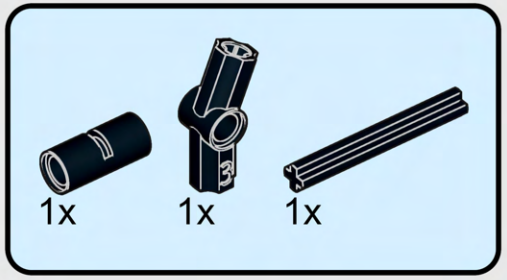

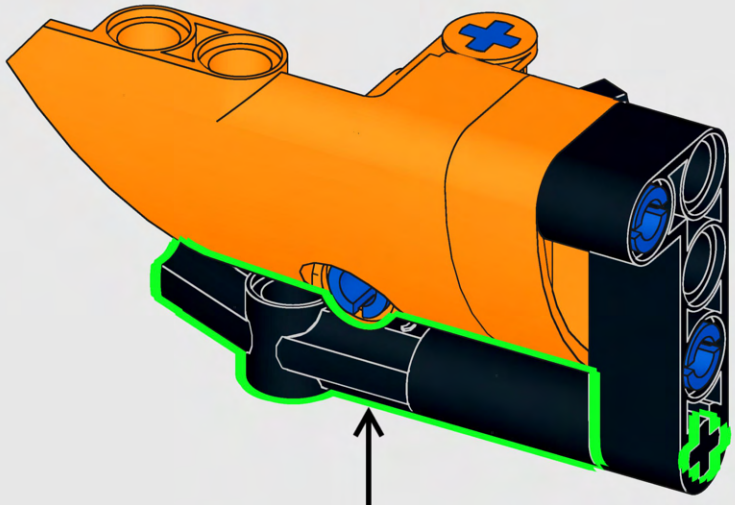

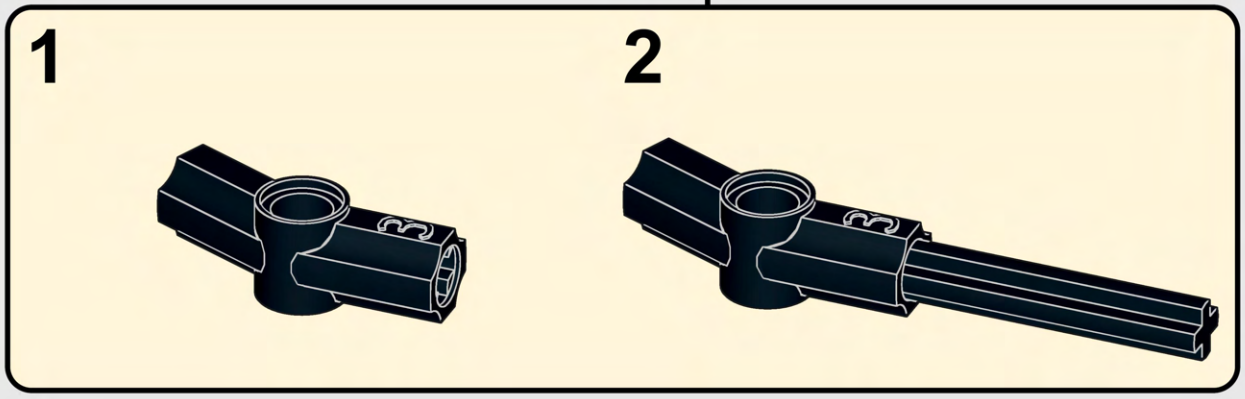



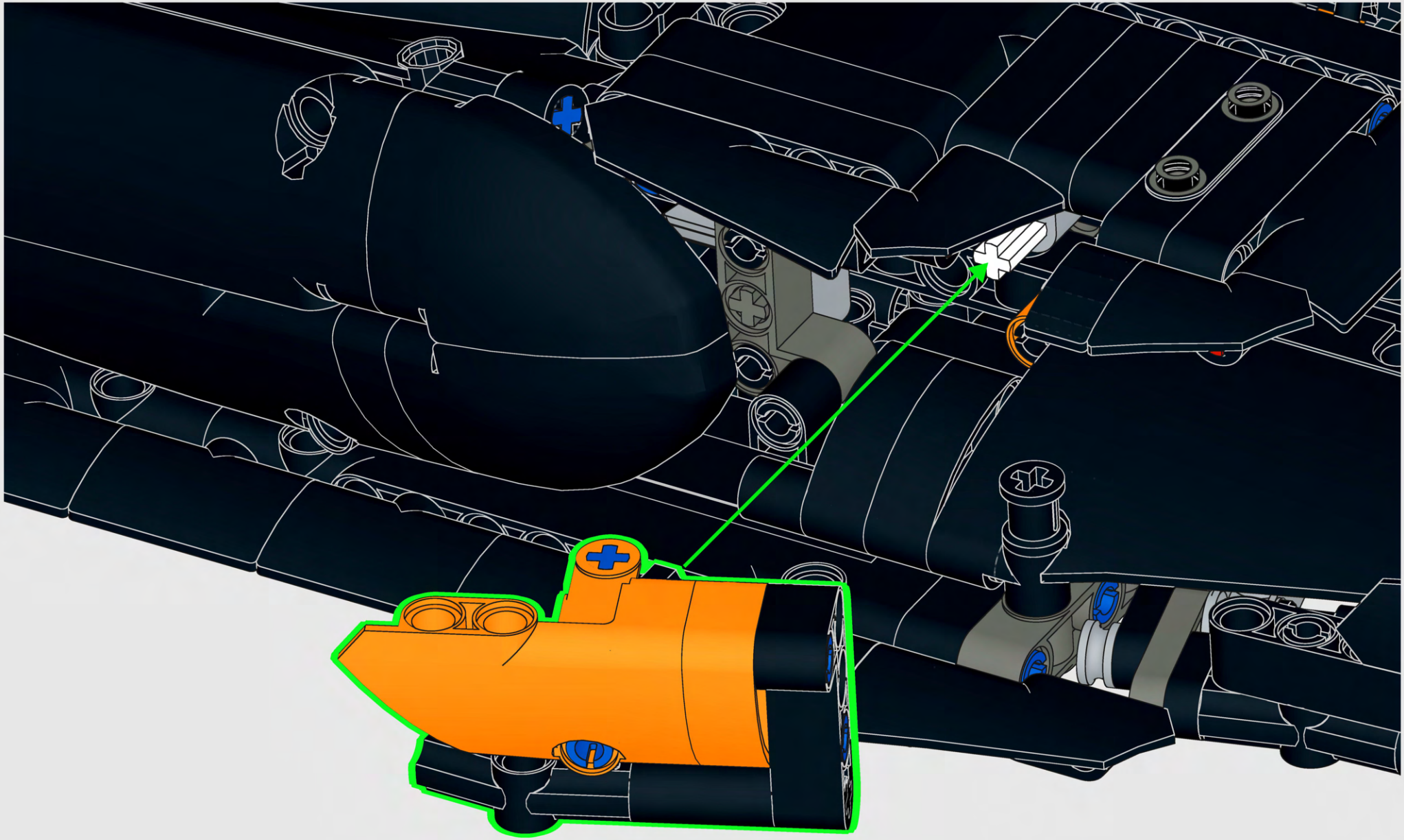

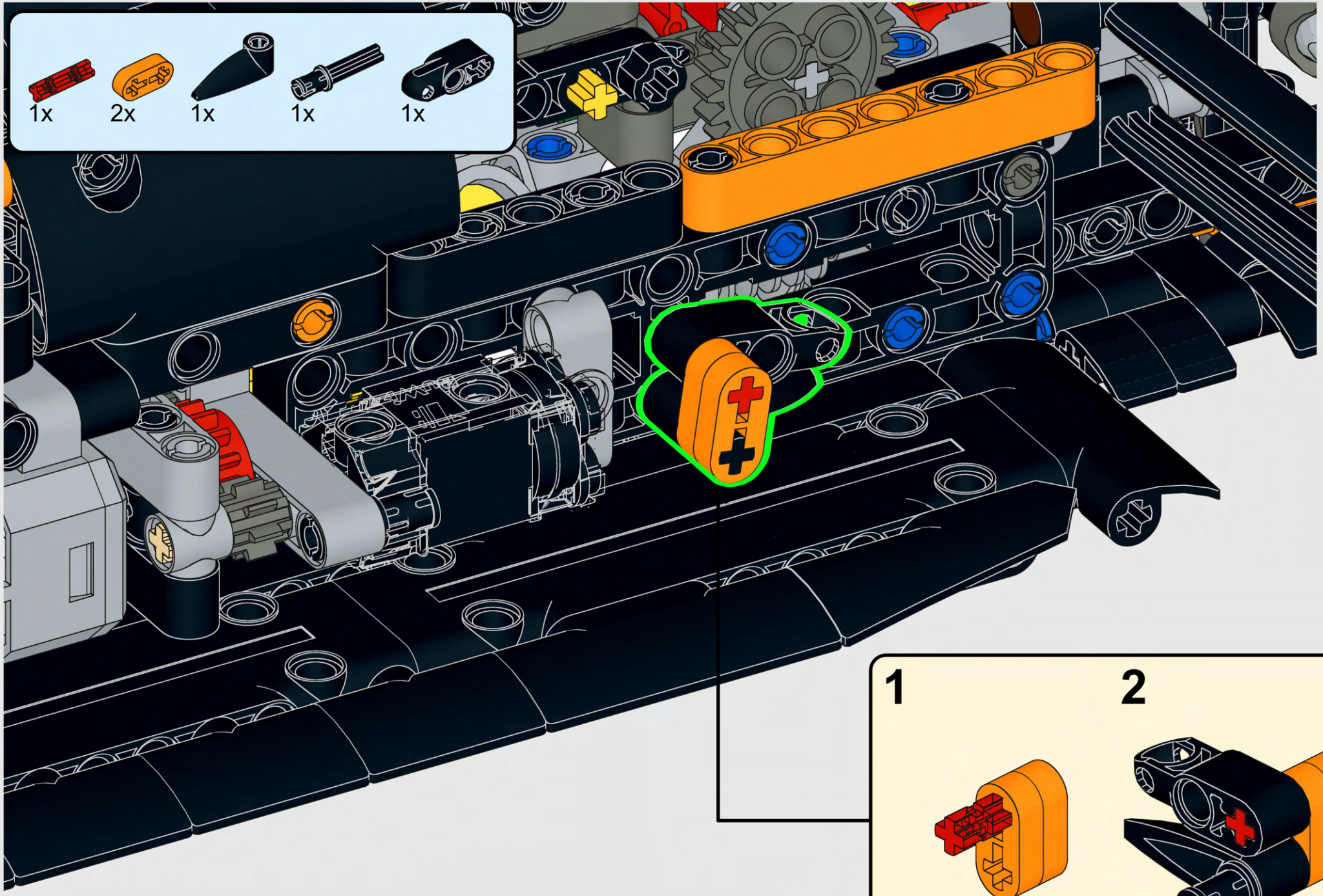
1x
2x
1x
1x
1x
1
2

692

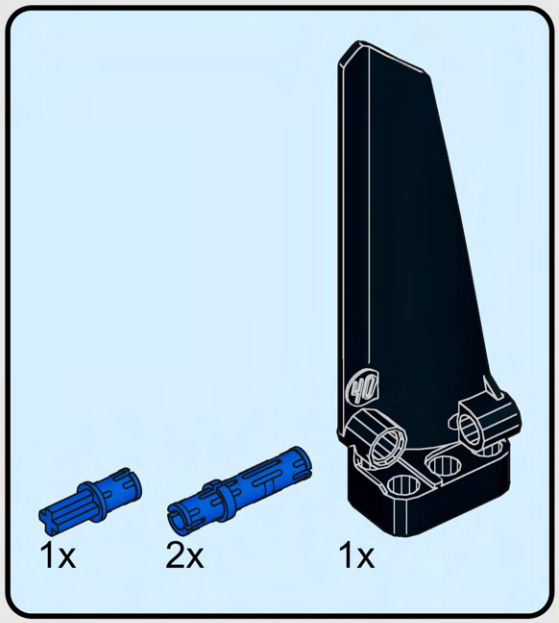

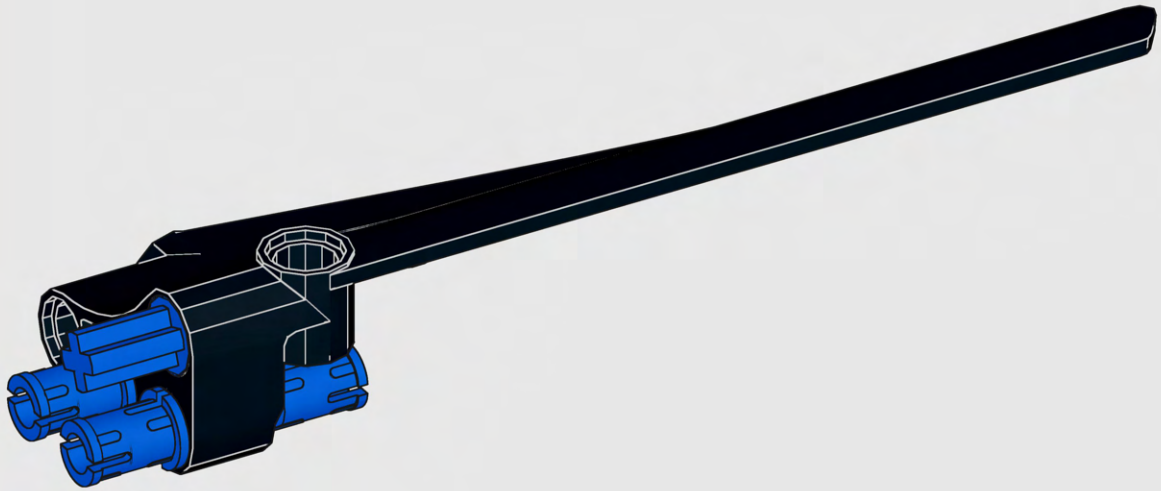

693

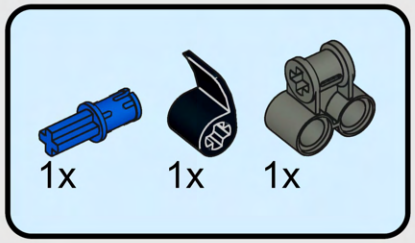

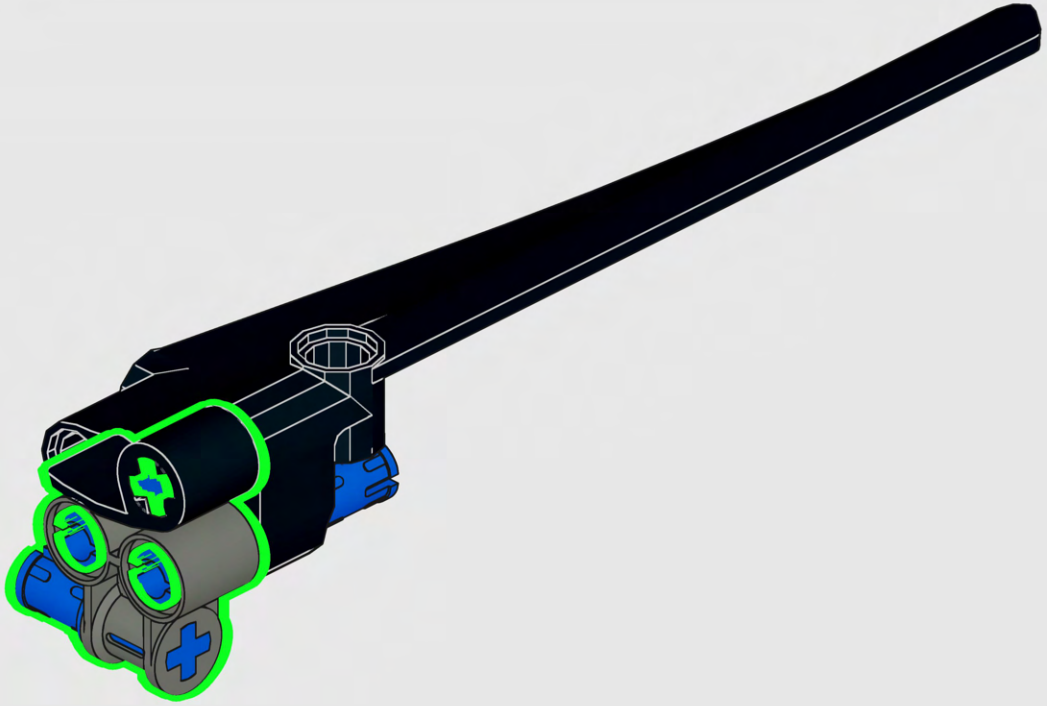

694

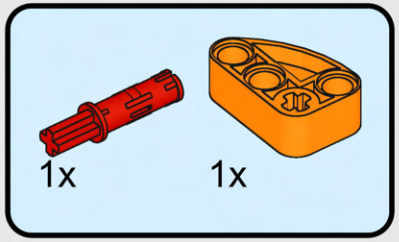

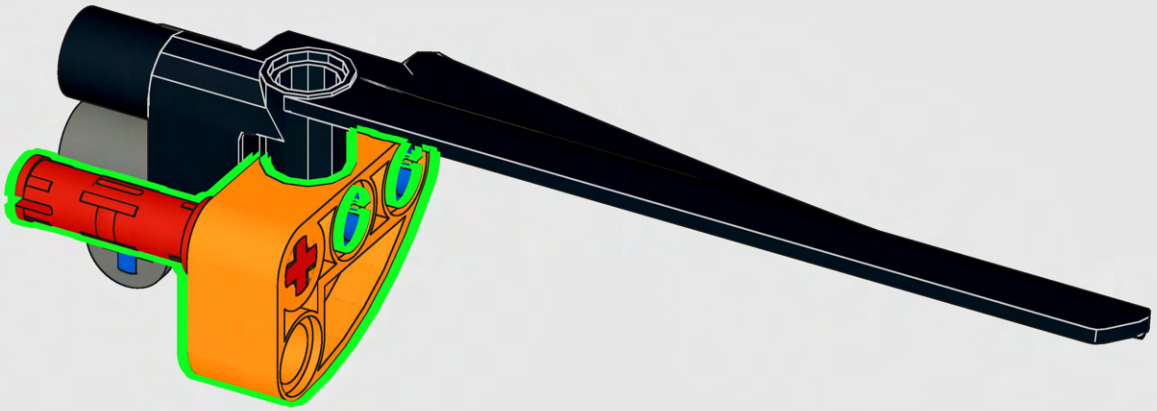

695

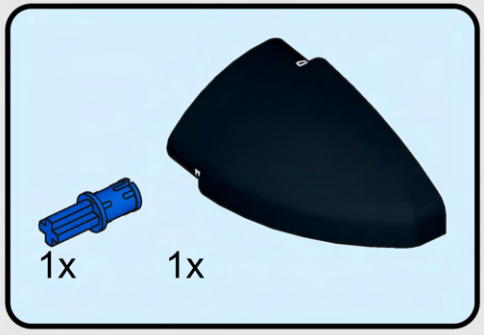

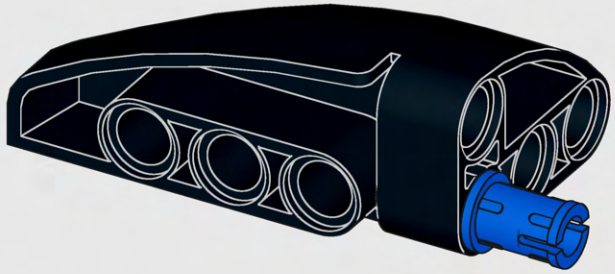

696



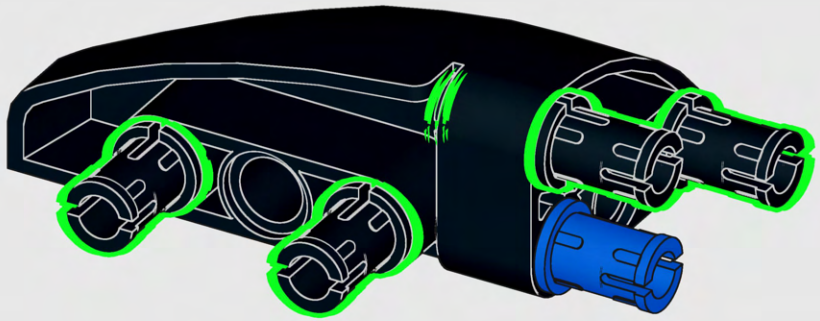

697

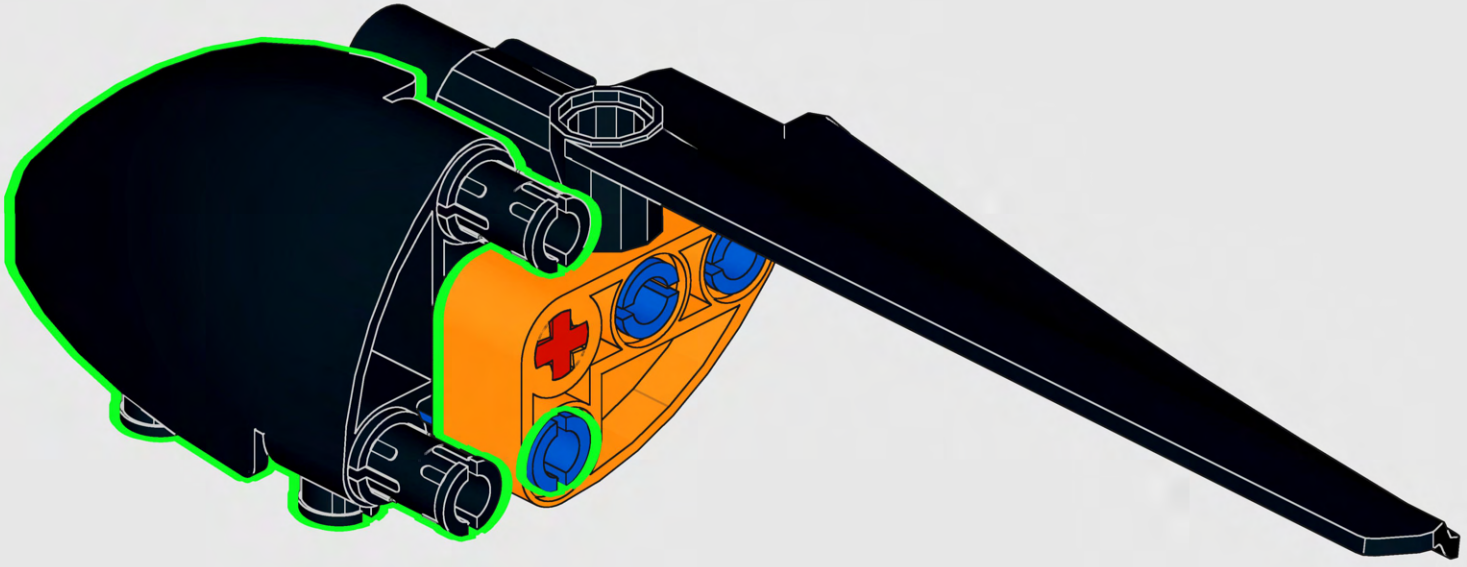

698

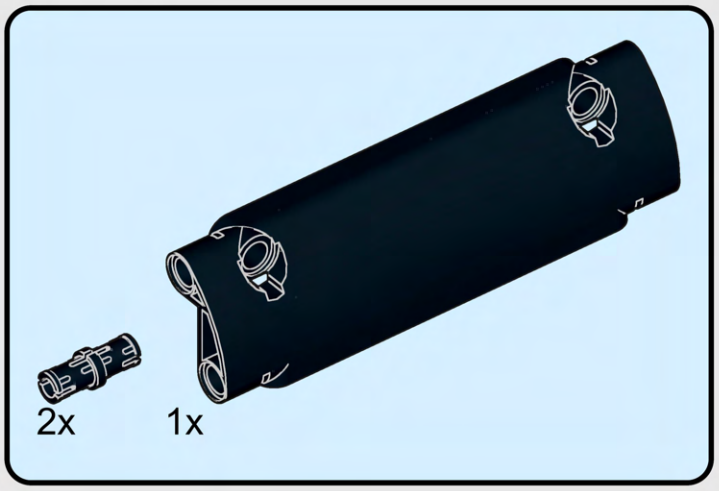

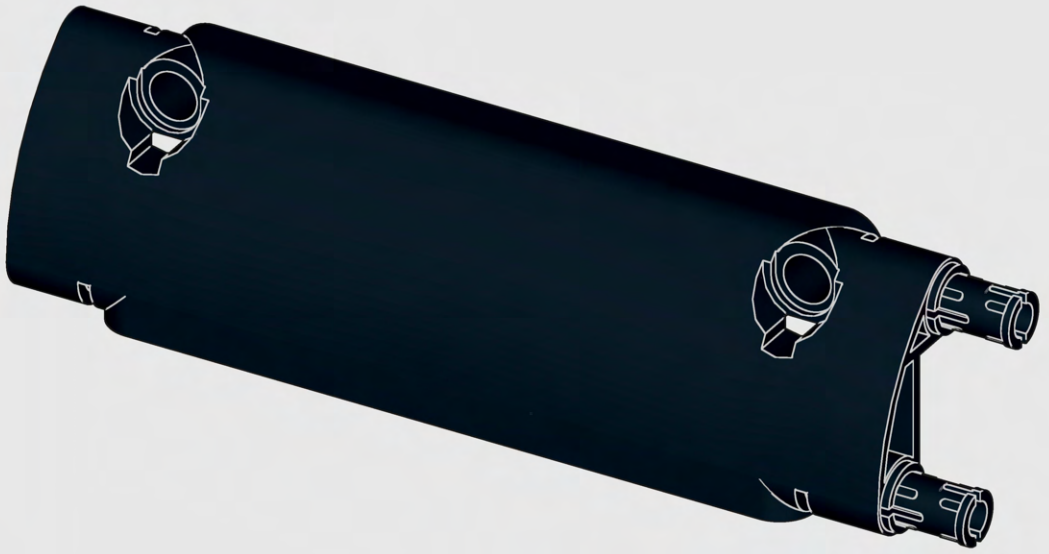

699

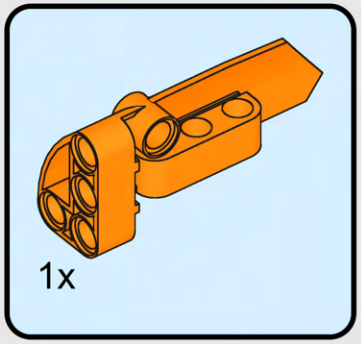

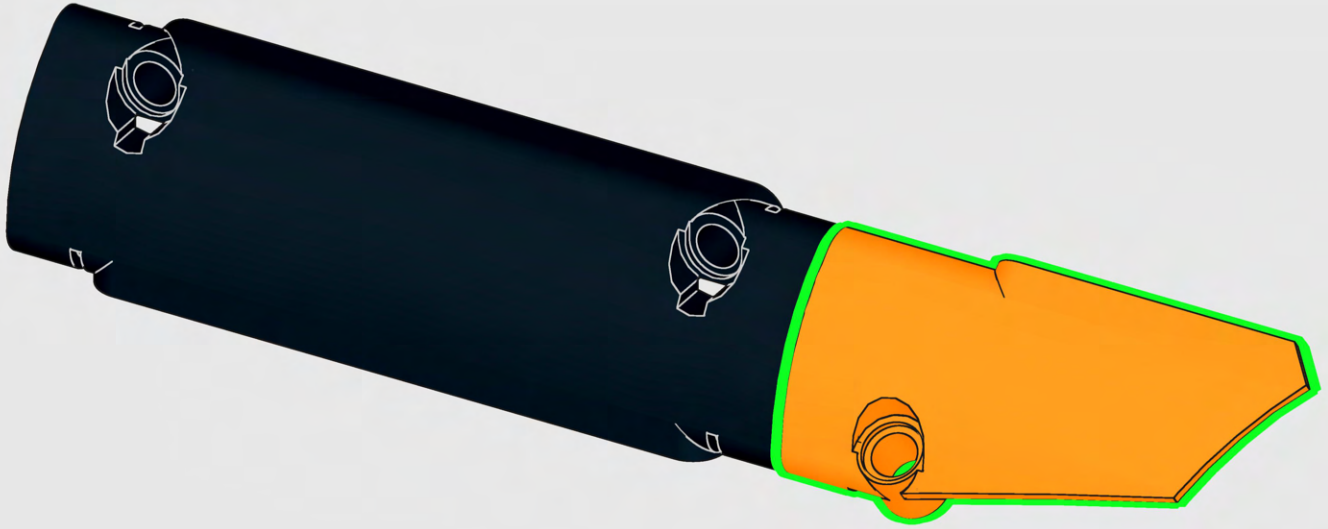

700

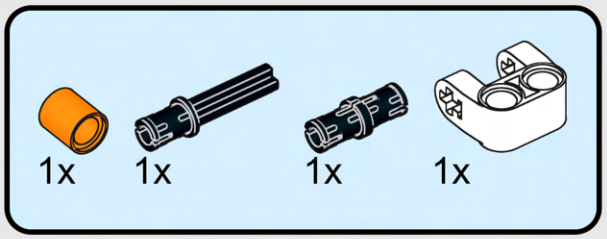

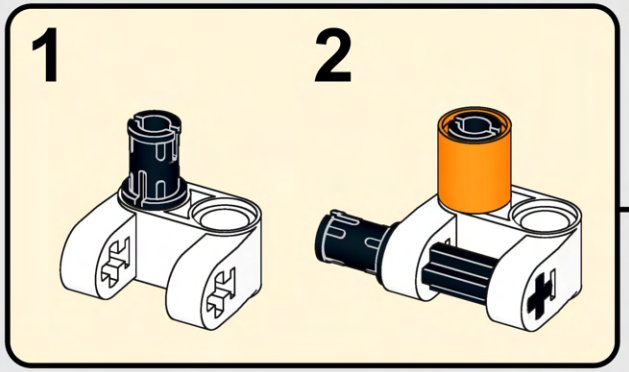

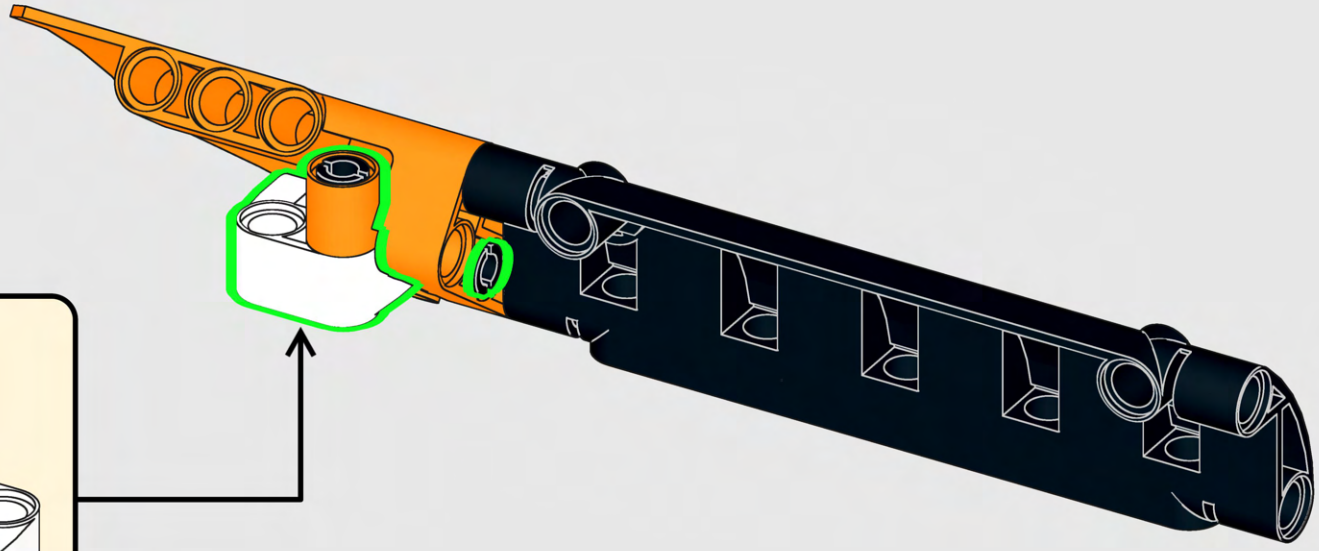

701

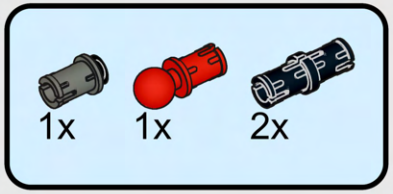

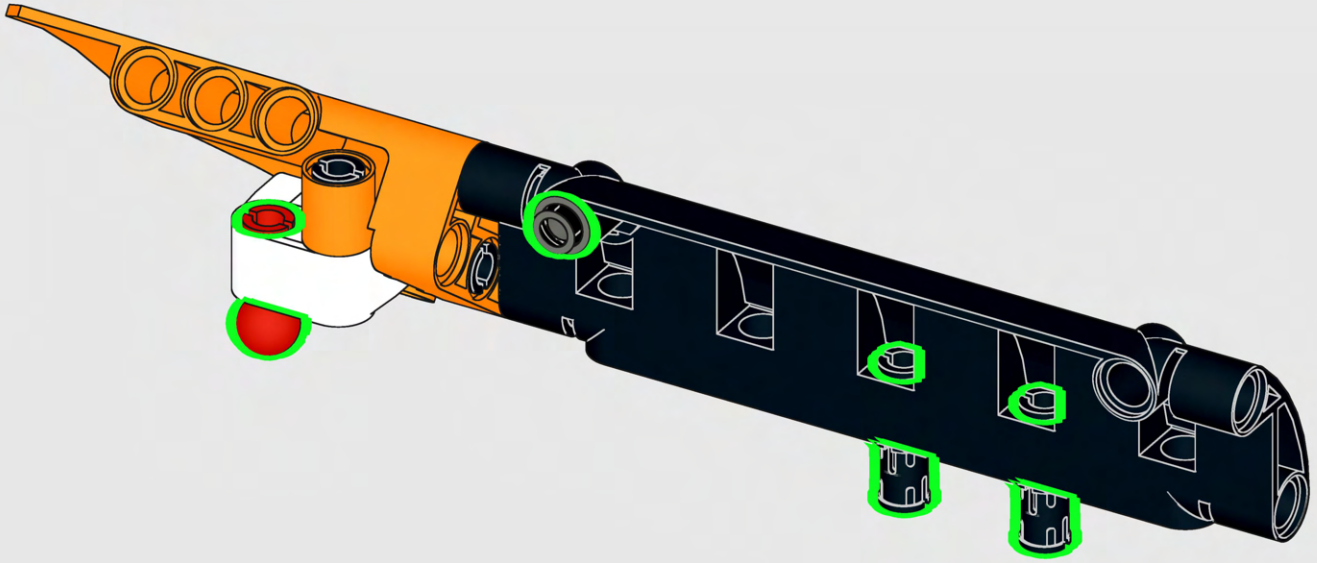

702



703

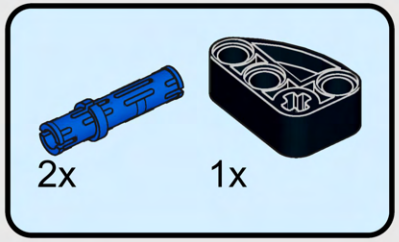

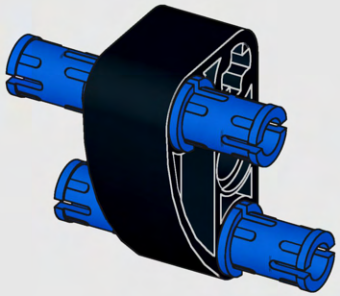

704

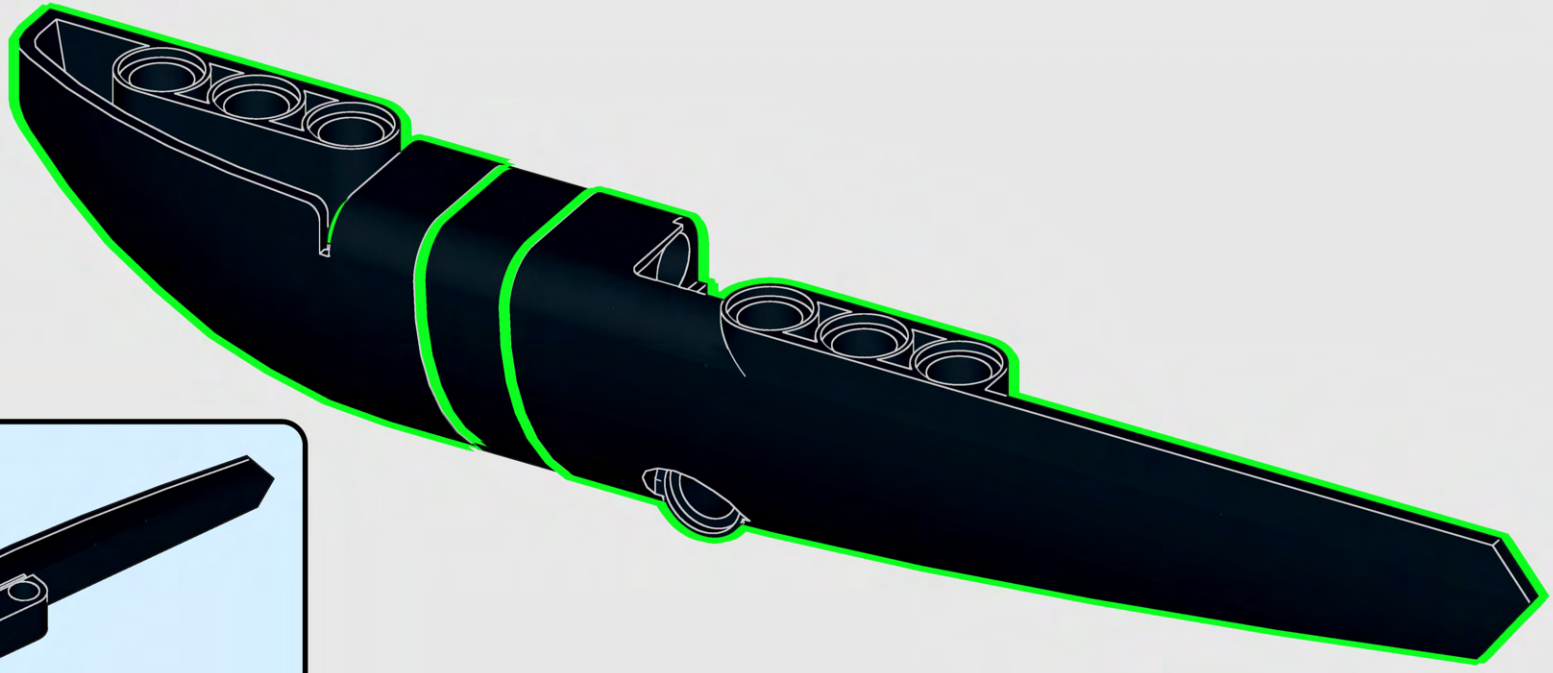

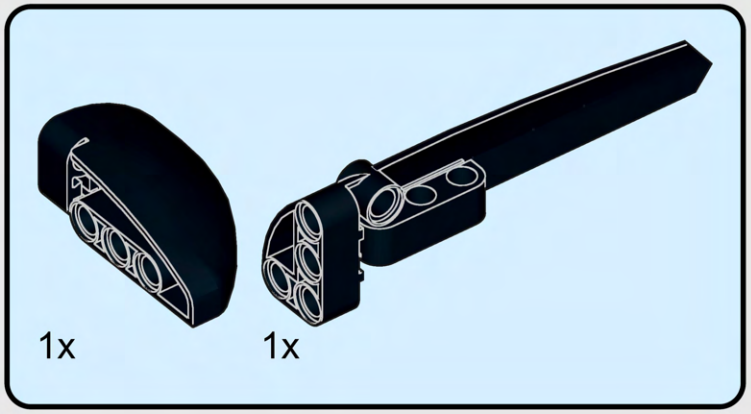

705



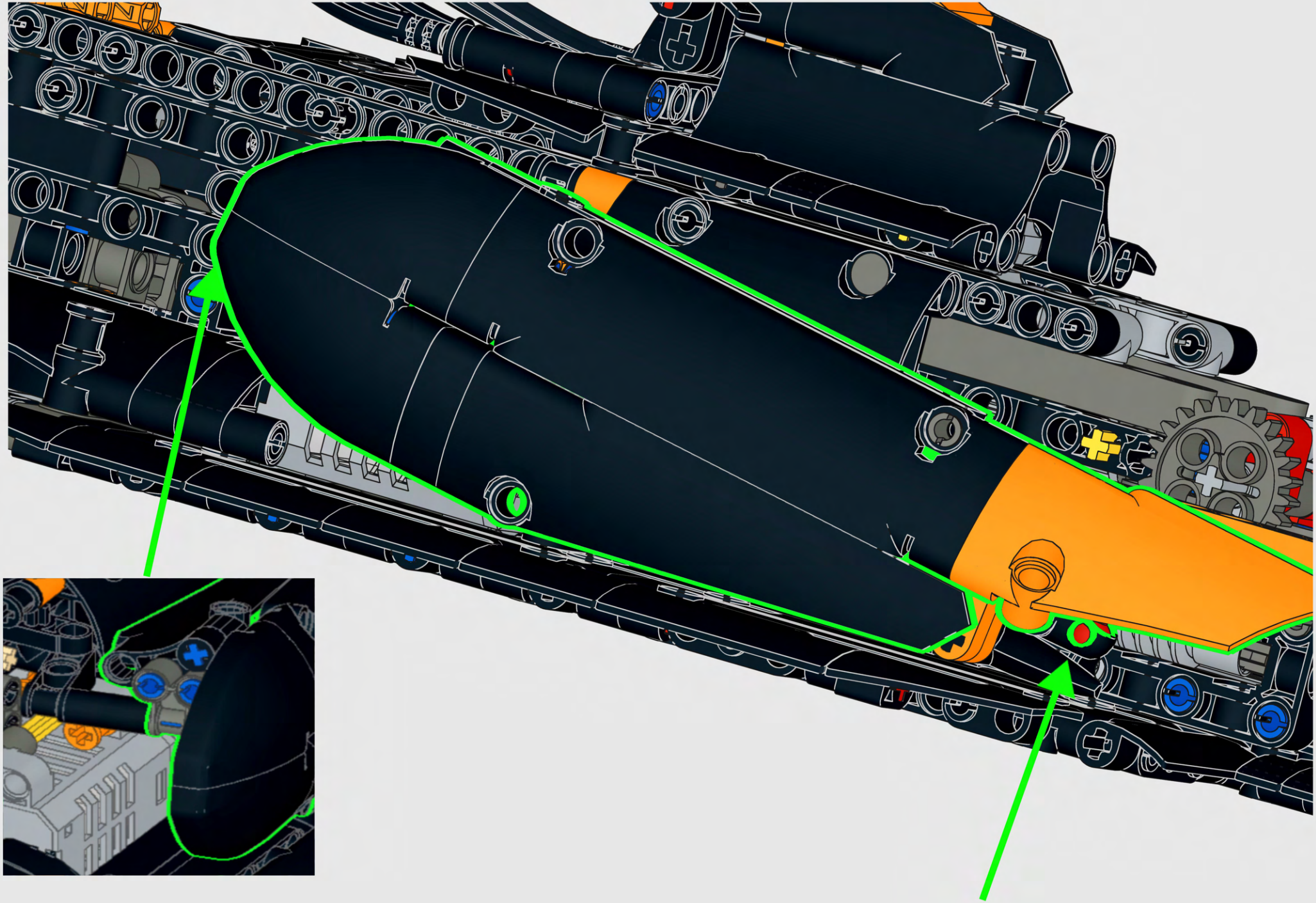

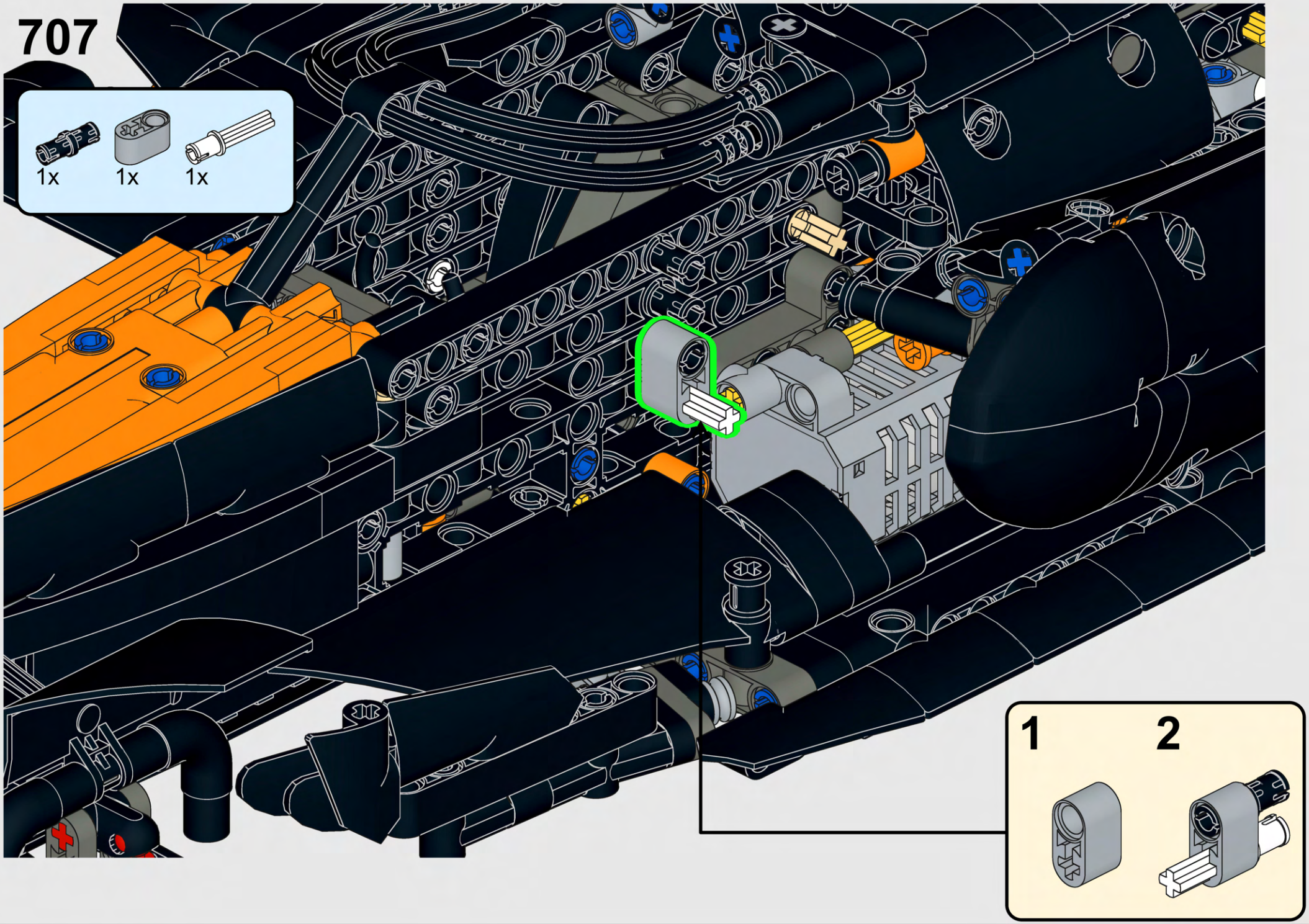
707
1x
1x
1x
1
2

708

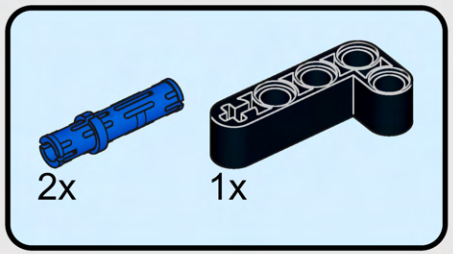

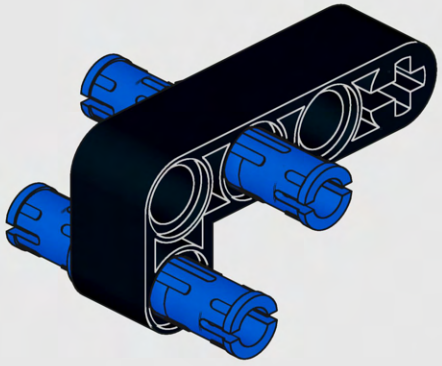

709

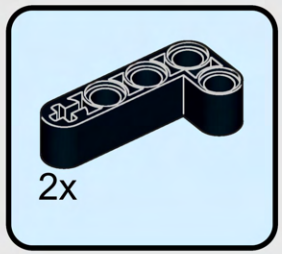

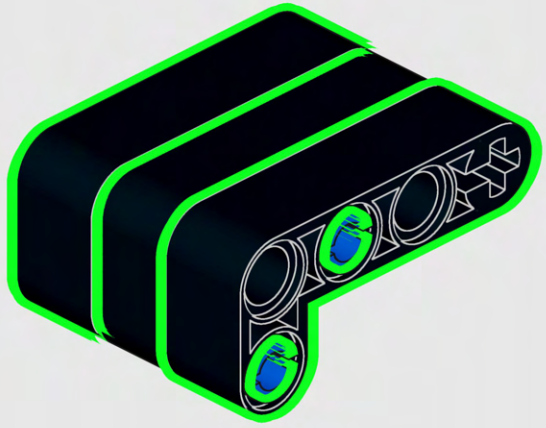

710

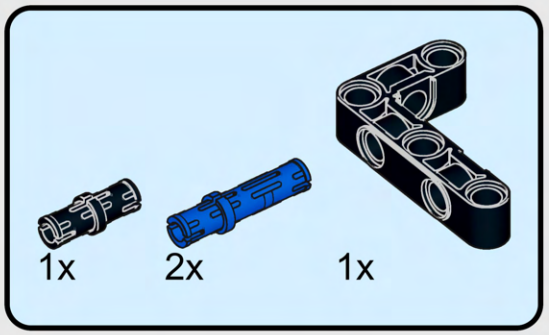

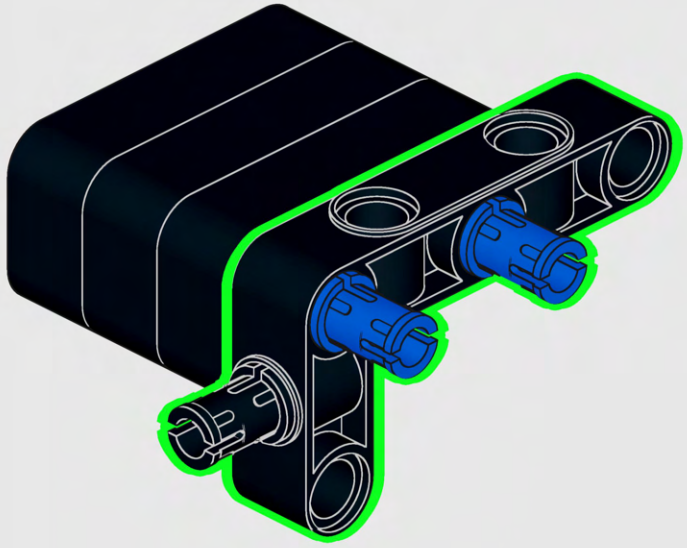

711

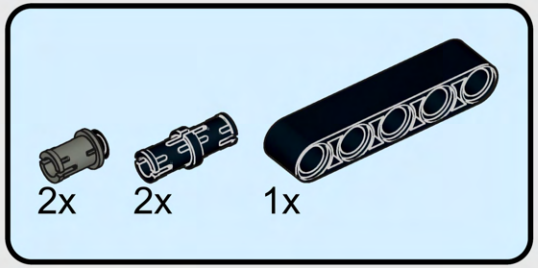

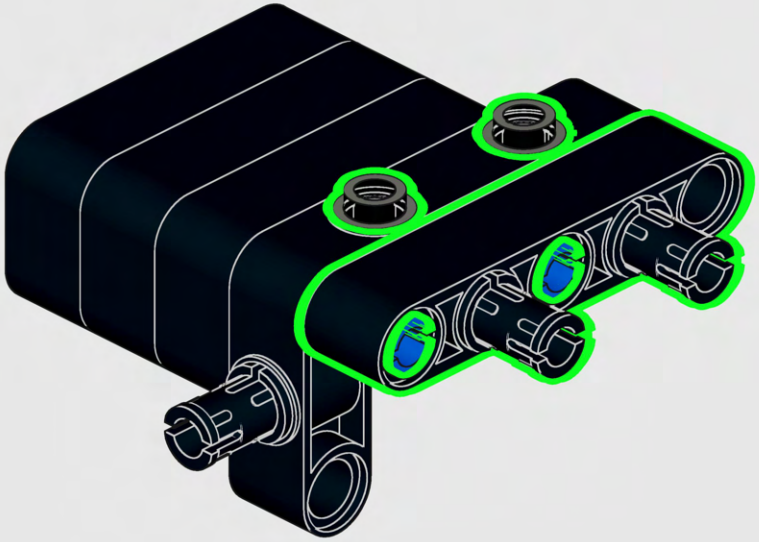

712

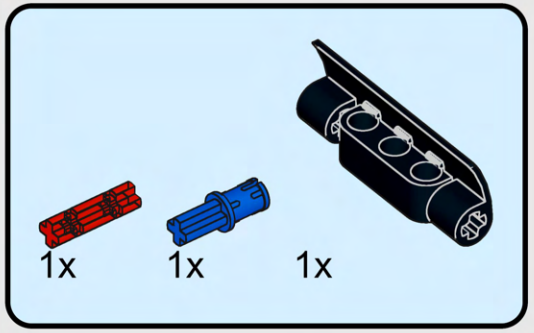

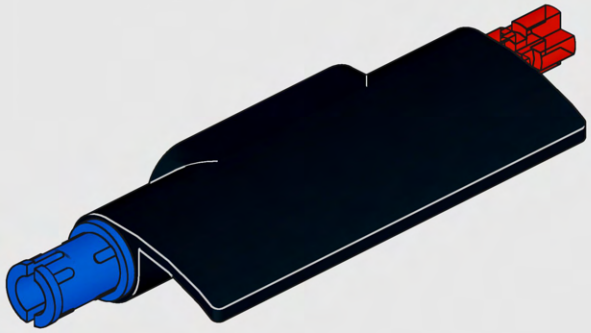

713

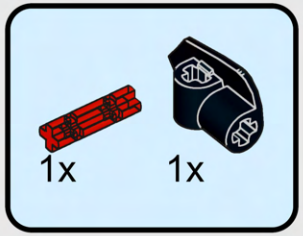

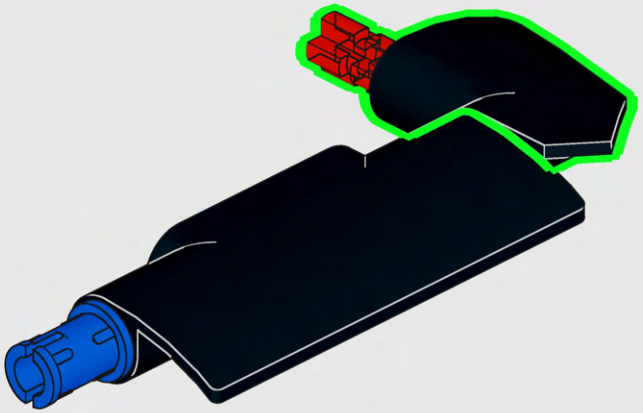

714



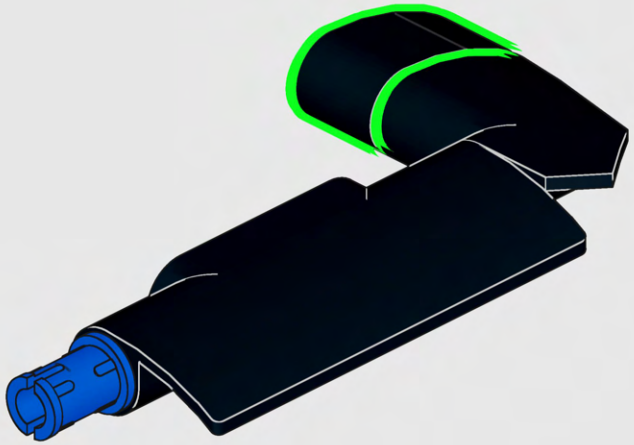

715

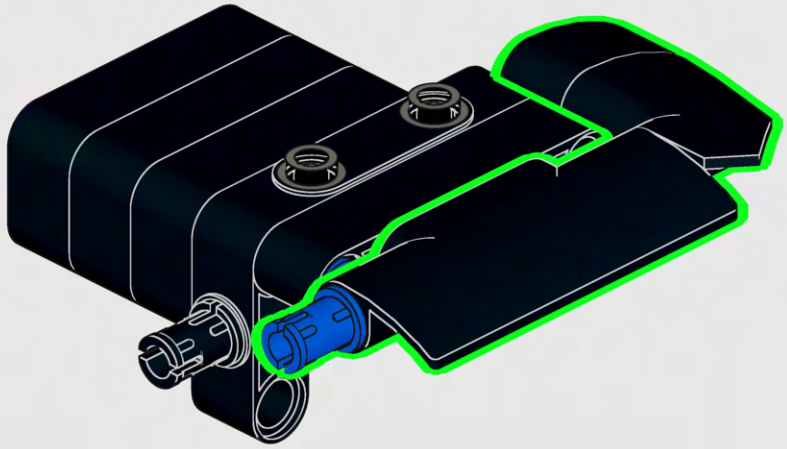

716

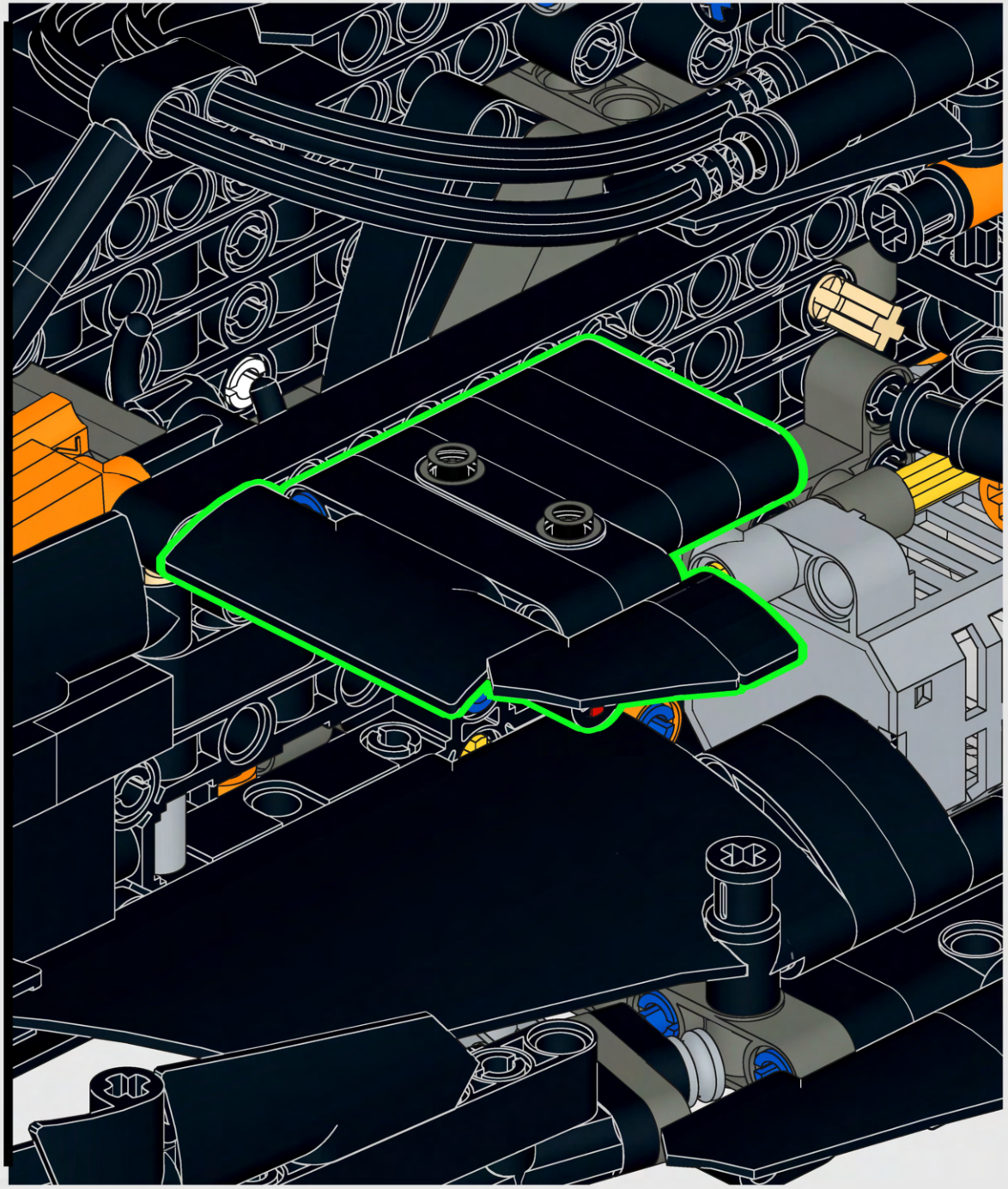

717

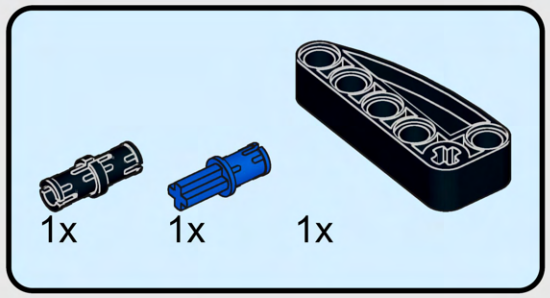

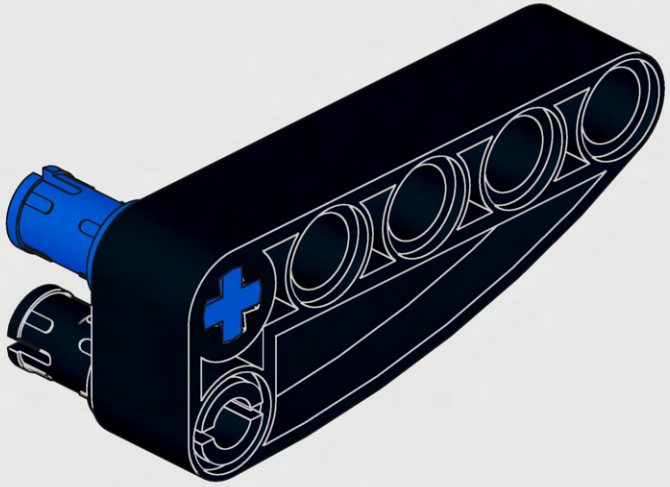

718

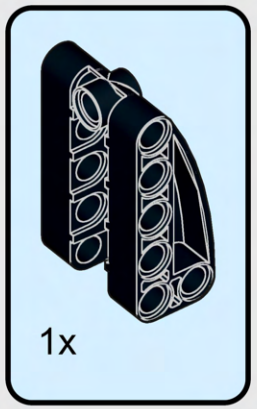

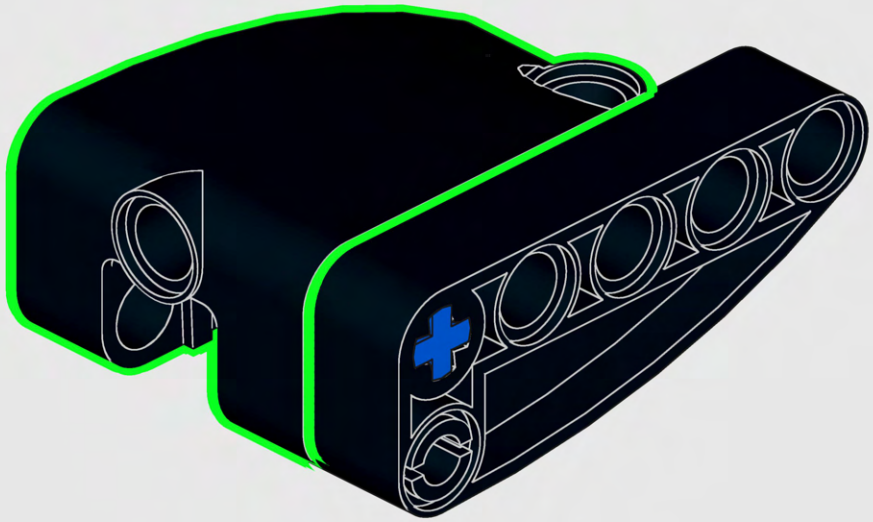

719

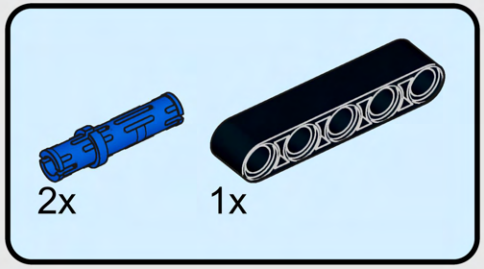

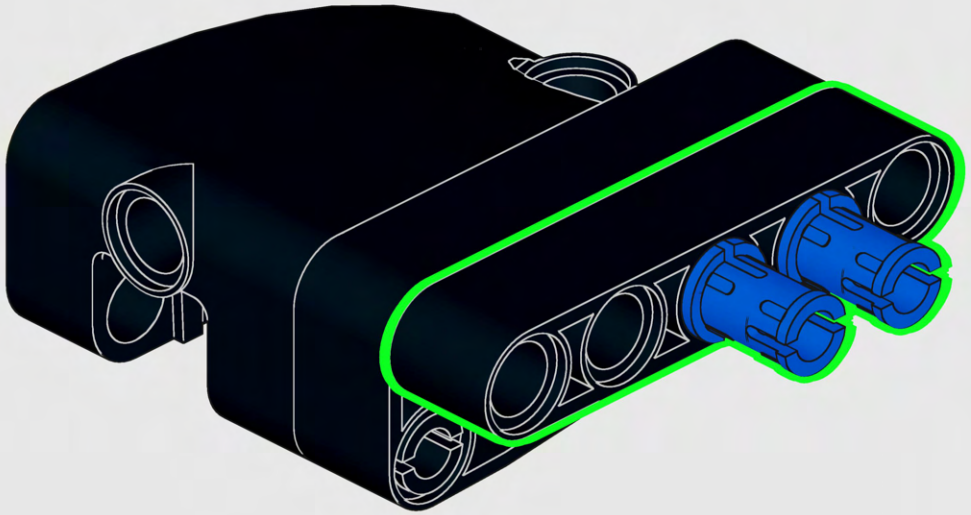

720

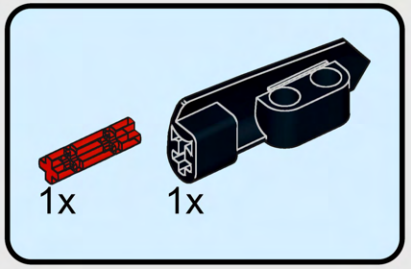

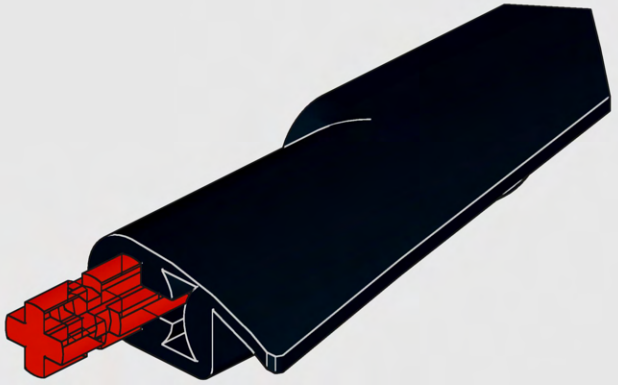

721



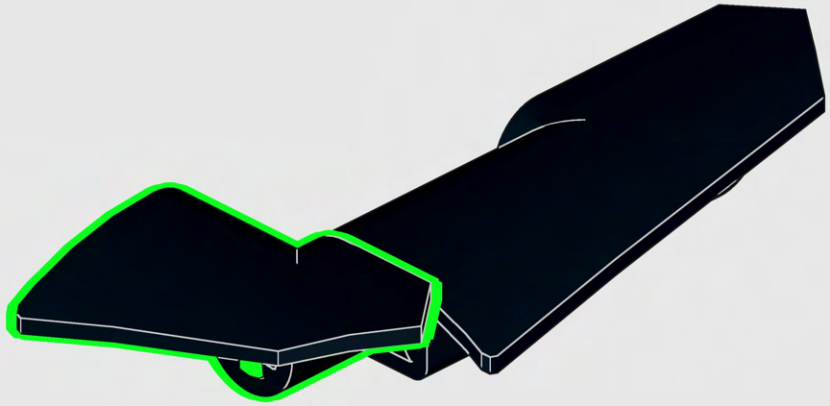

722



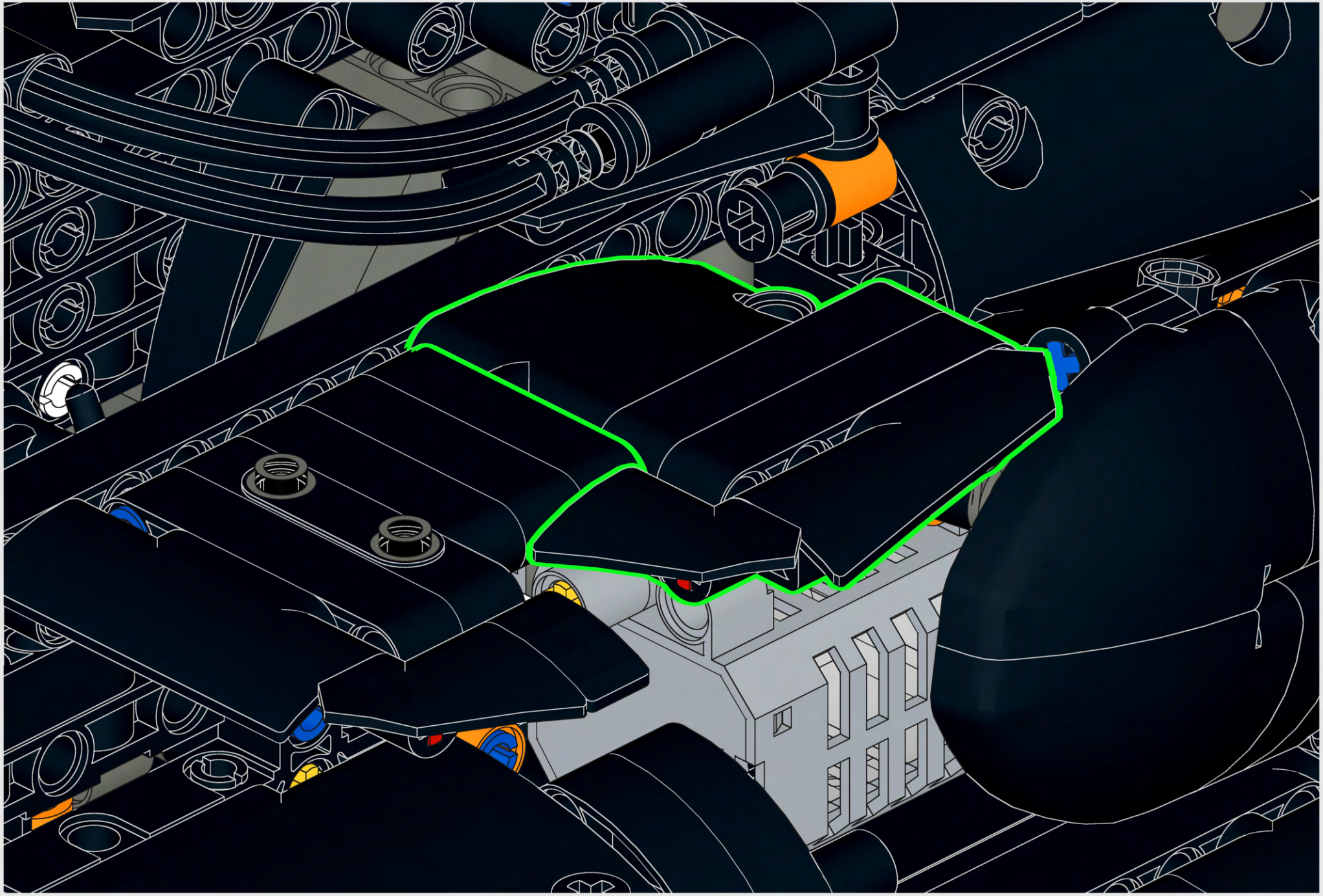

724

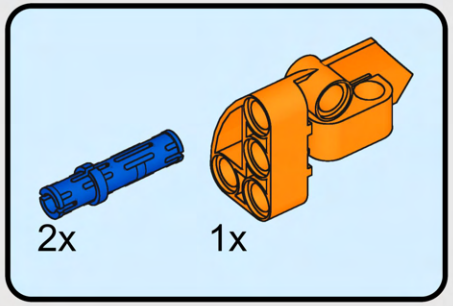

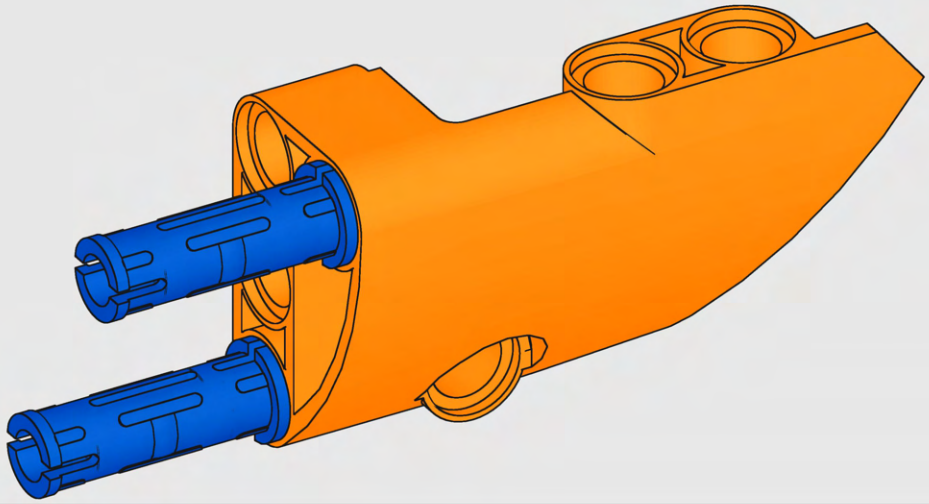

725

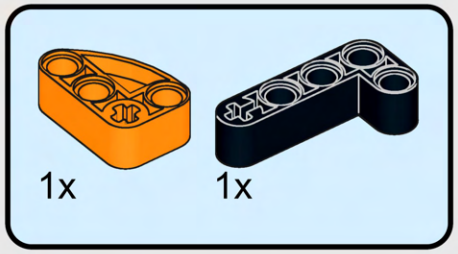

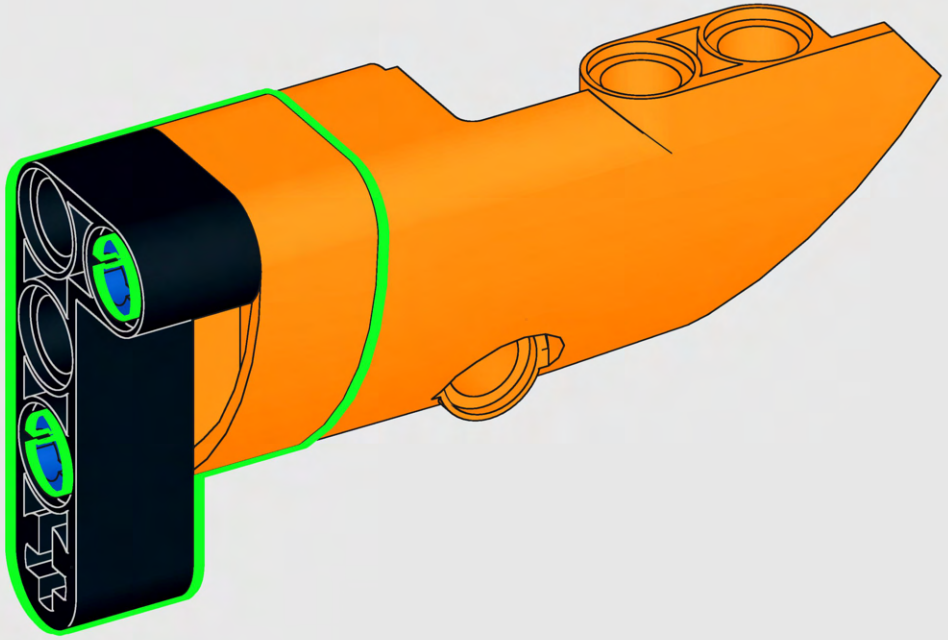

726



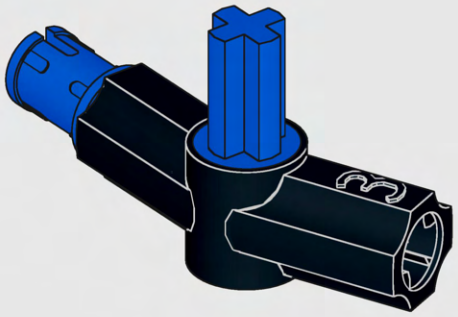

727

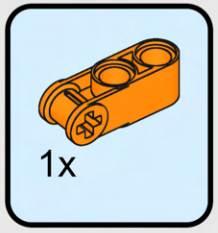

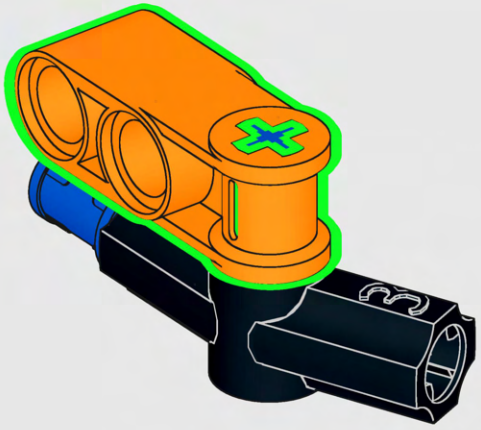

728

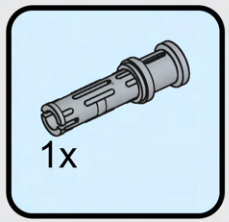

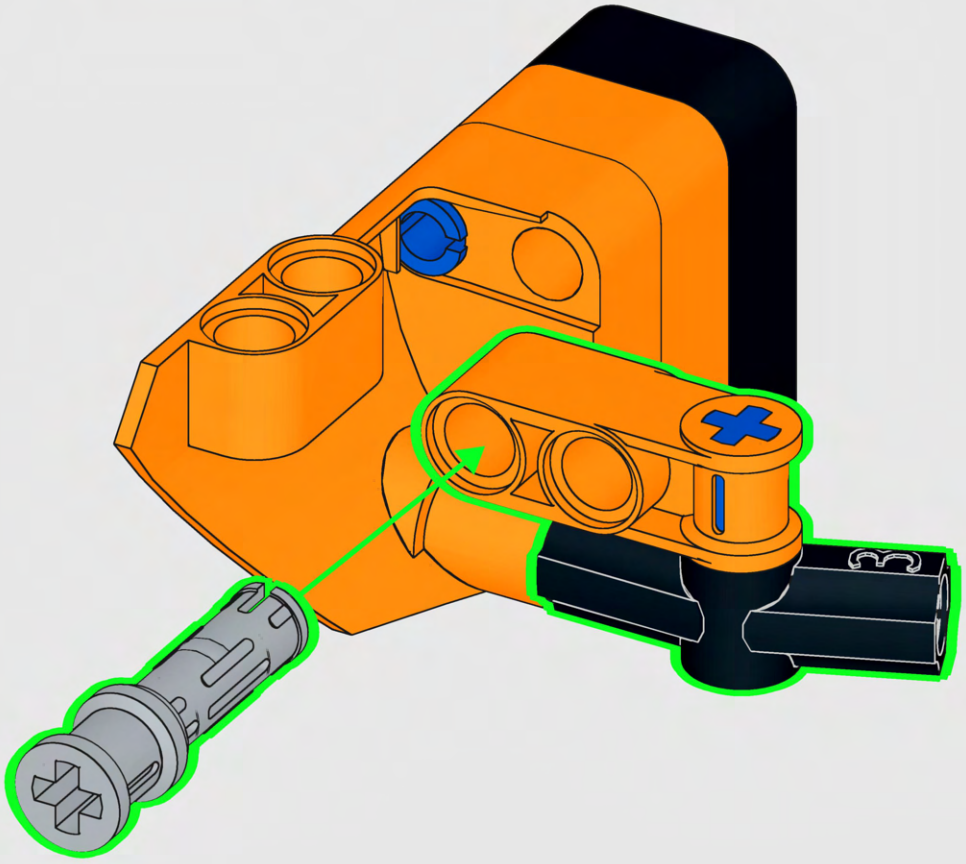

729

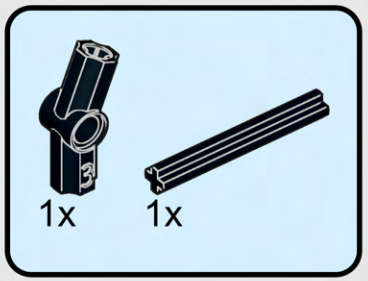

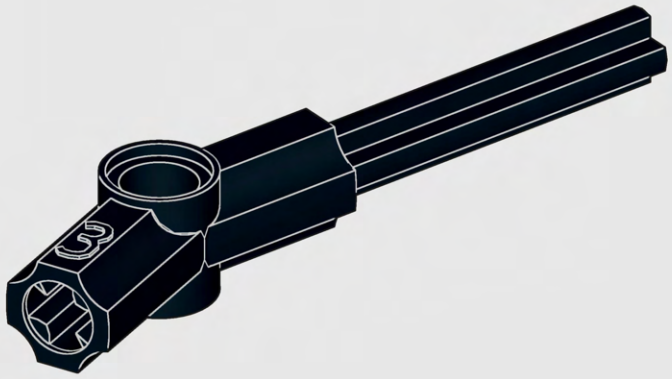



730



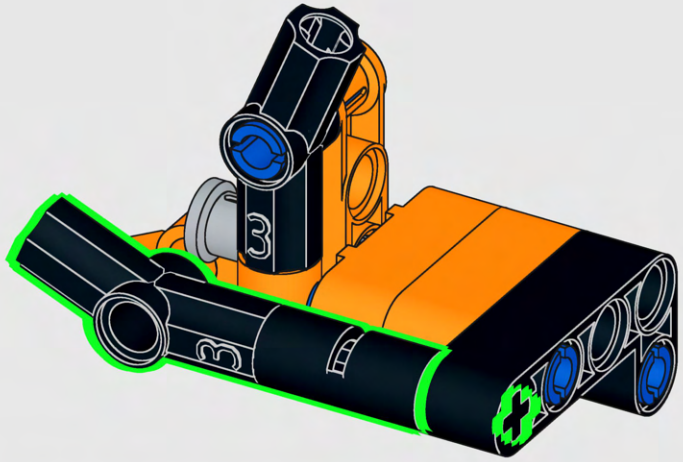

731

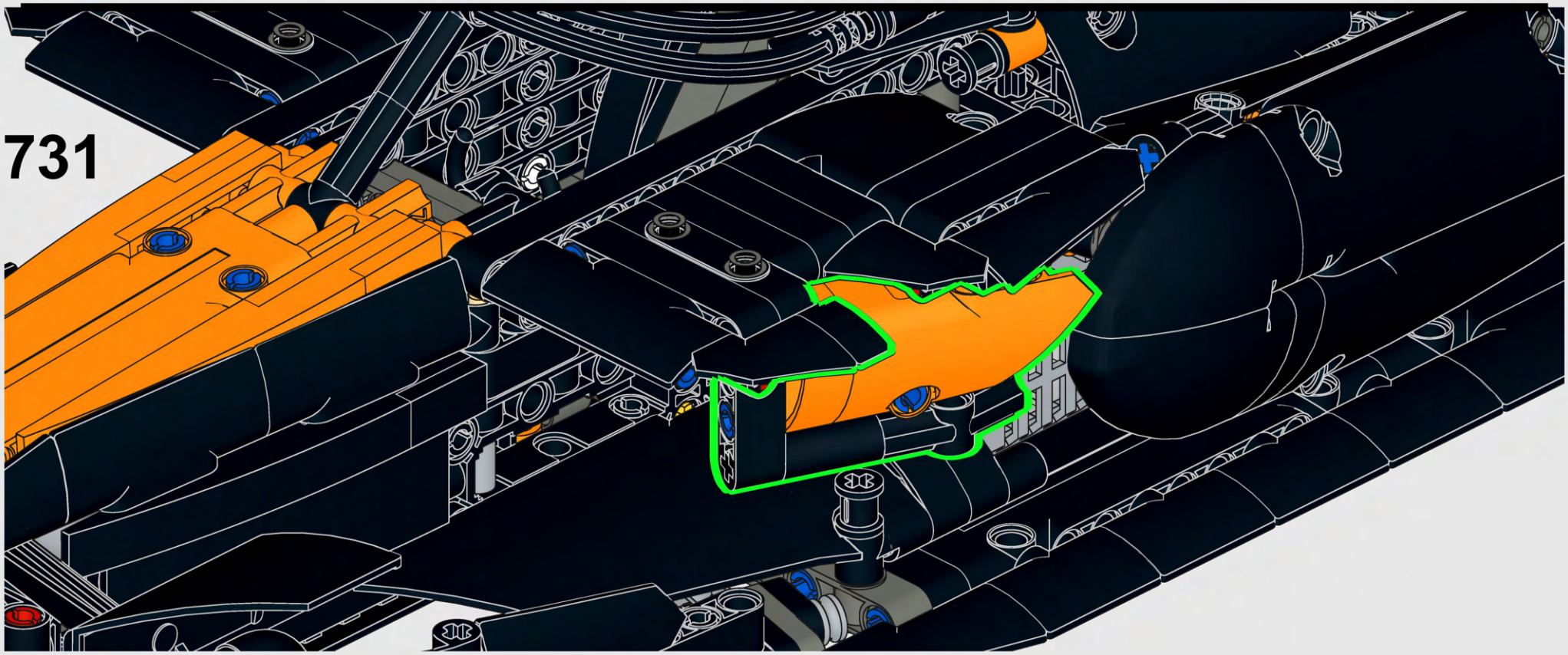

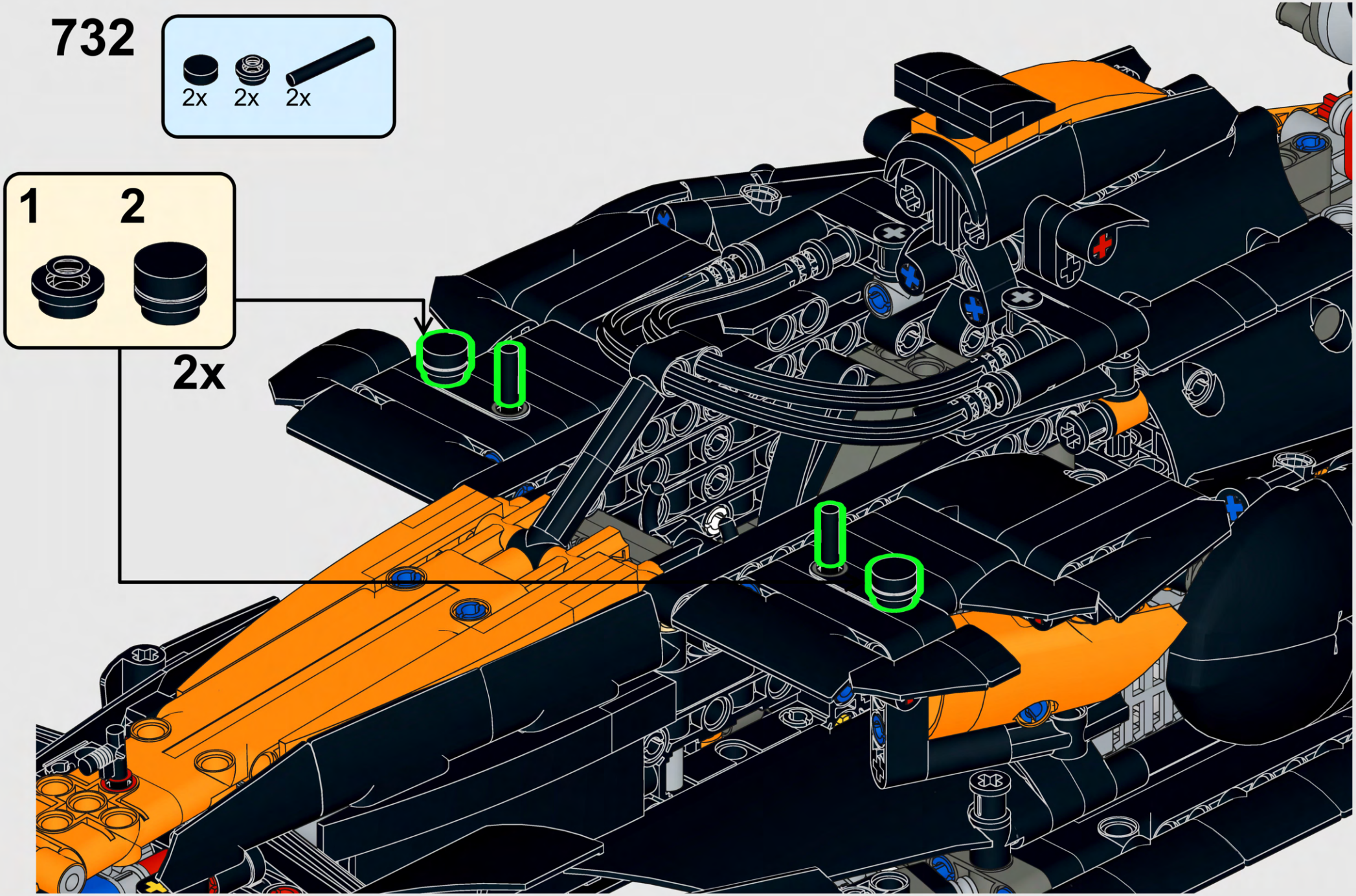
732
2x
2x
2x
1
2
2x

733

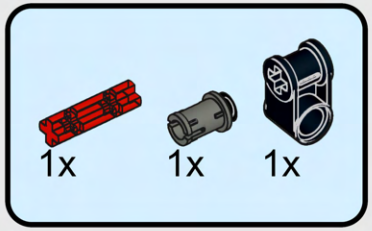

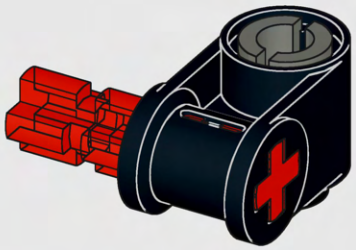

734

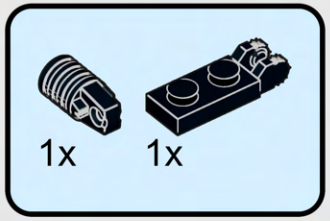

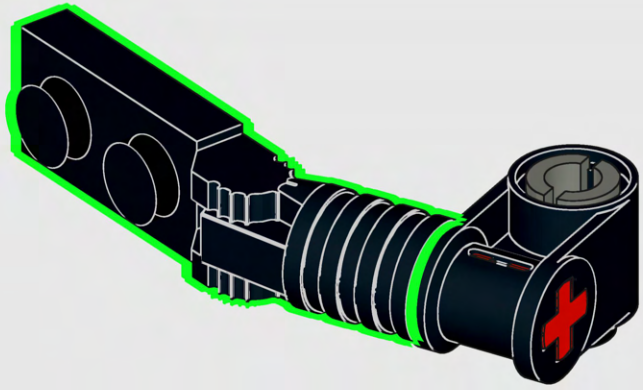

735

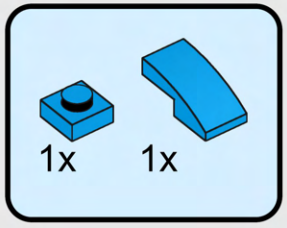

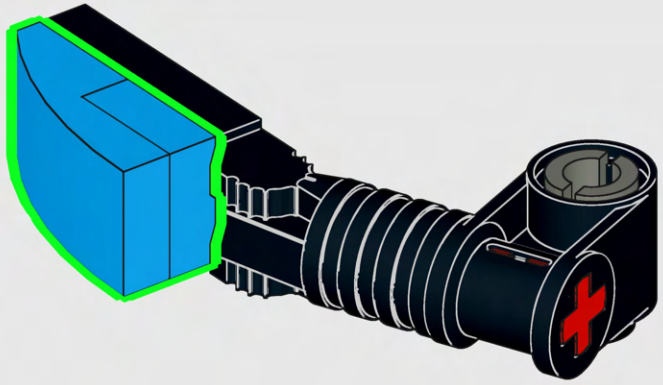

736

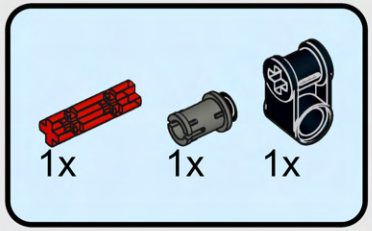

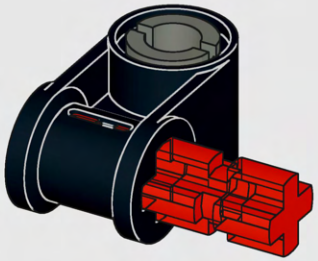

737

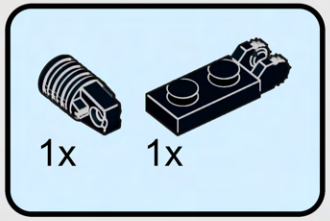

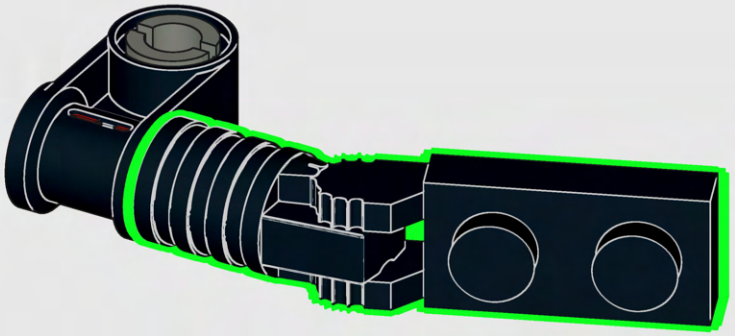

738

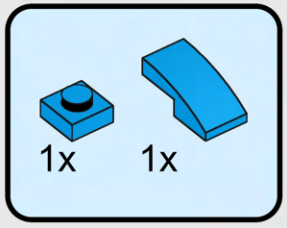

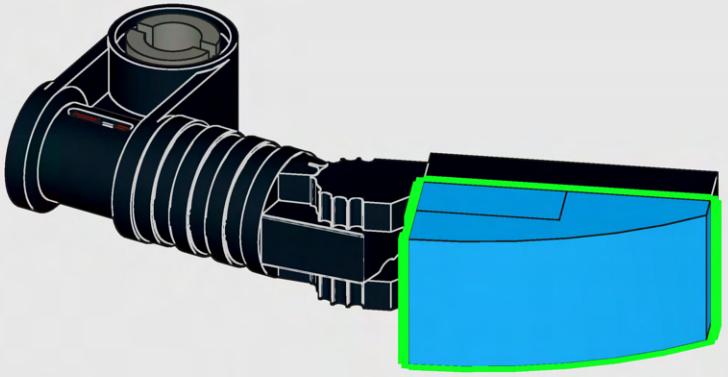

739

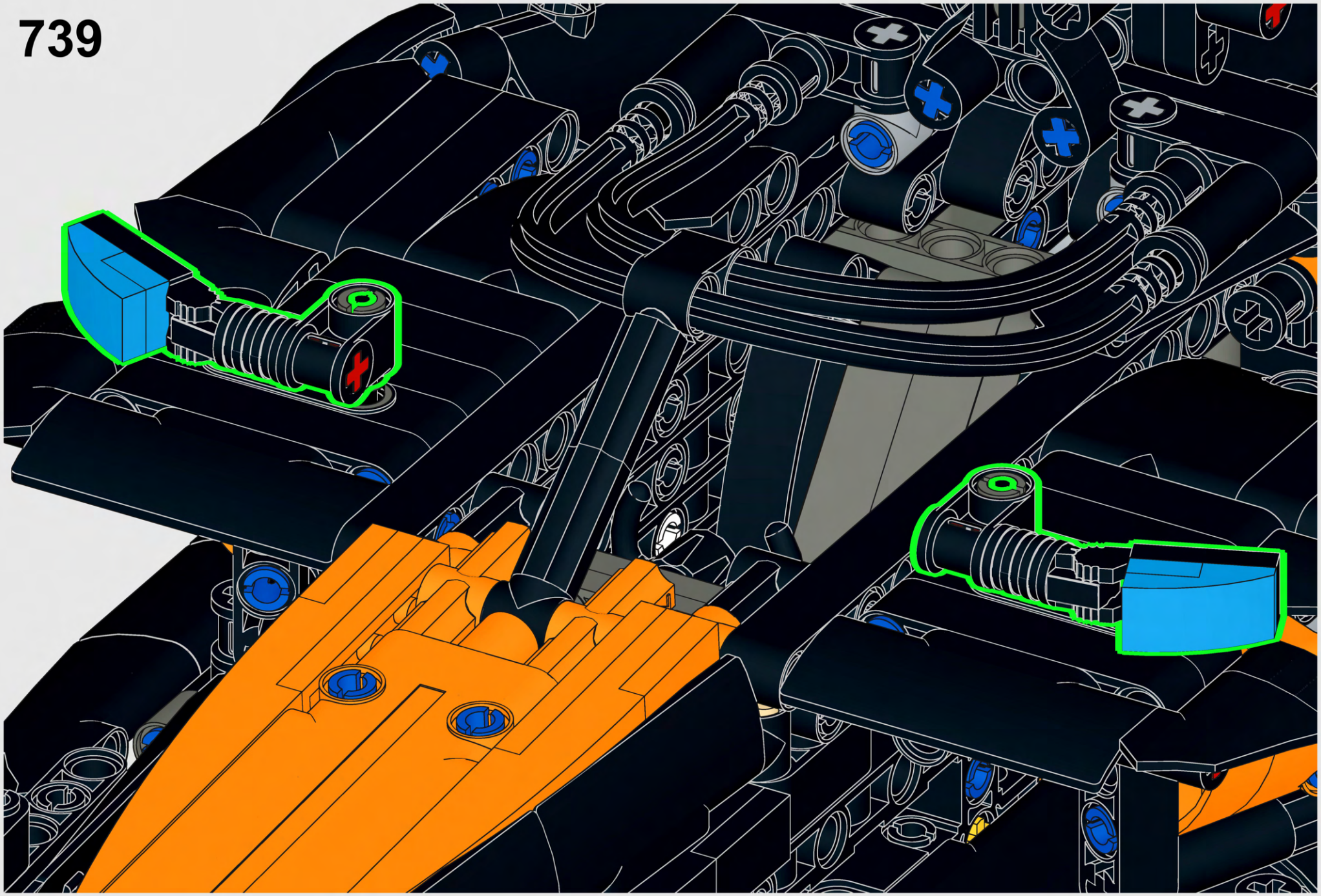

740

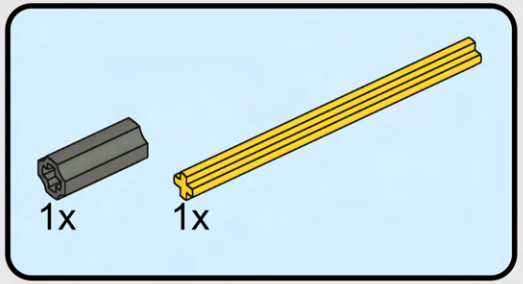

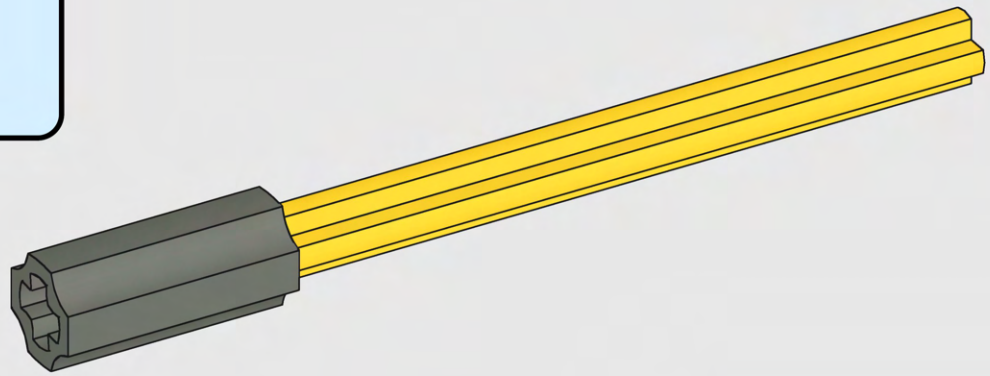

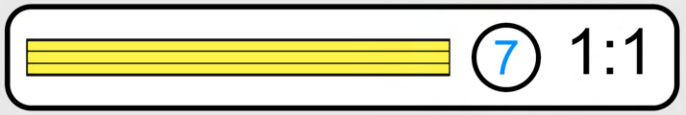

741

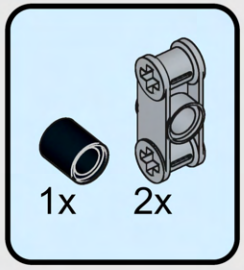

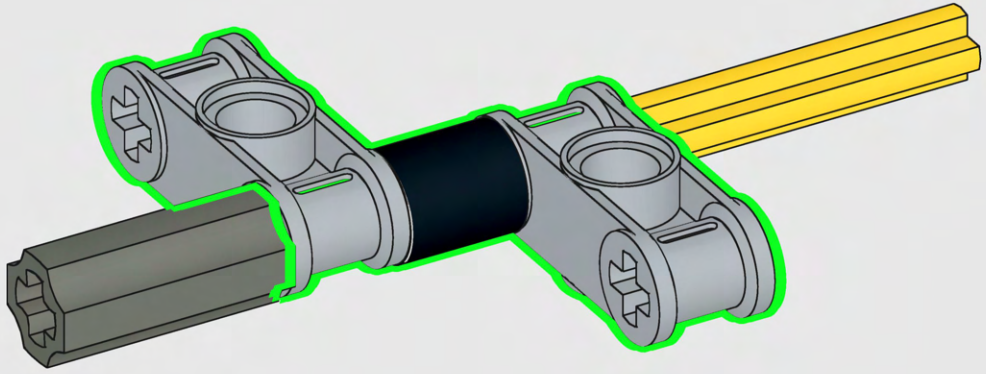

742

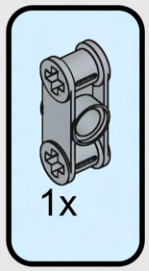

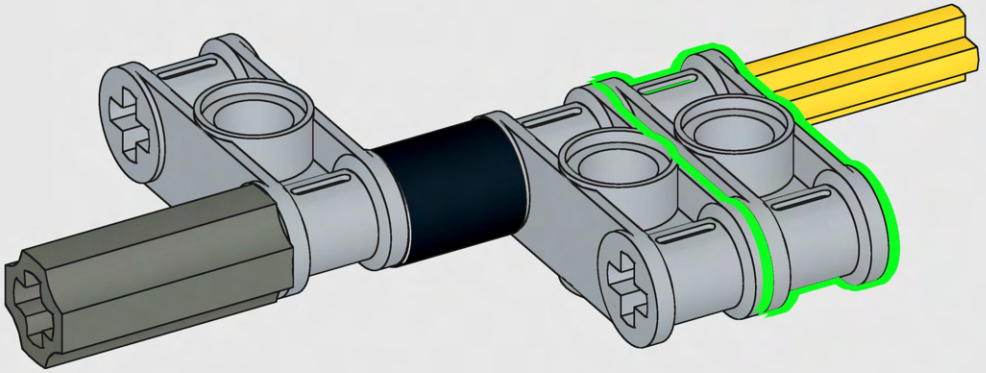

743

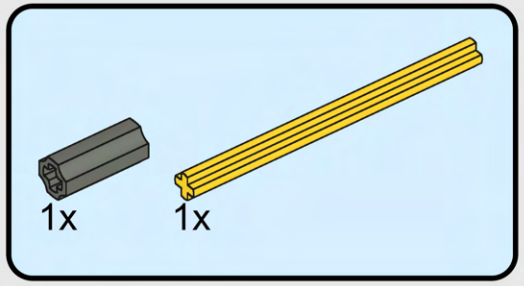

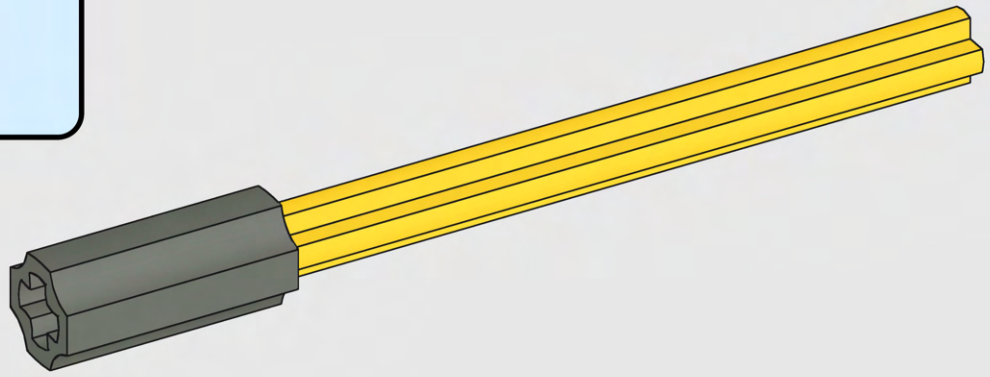

744

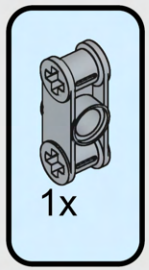

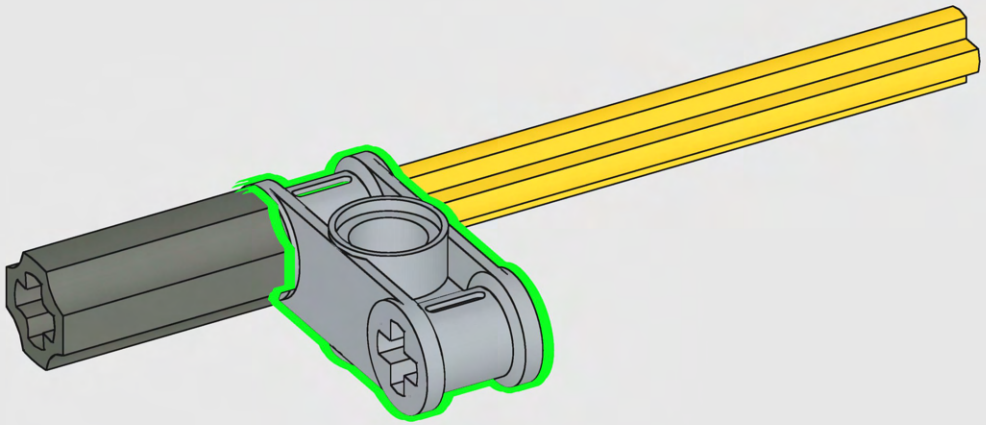

745



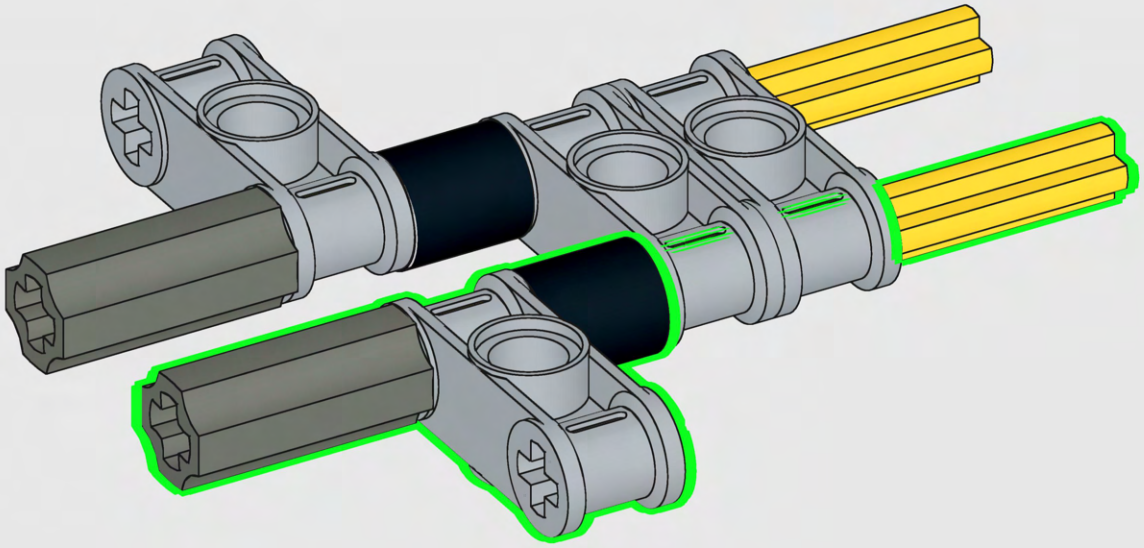

746



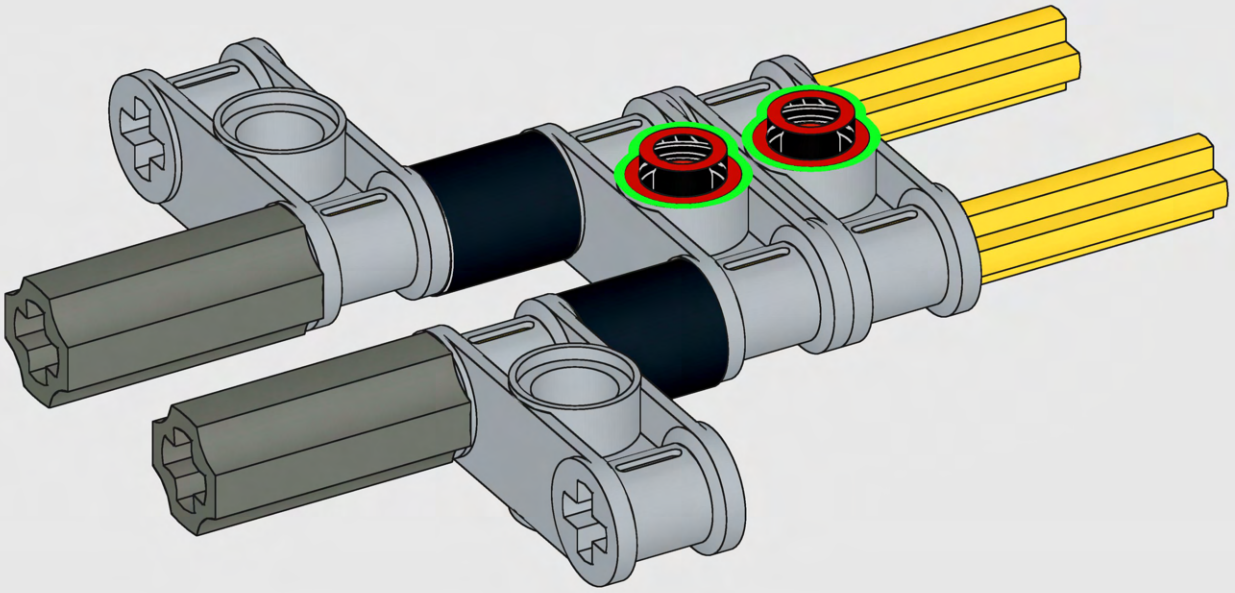

747

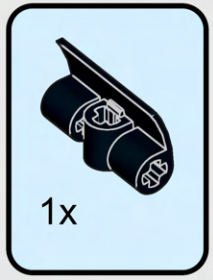

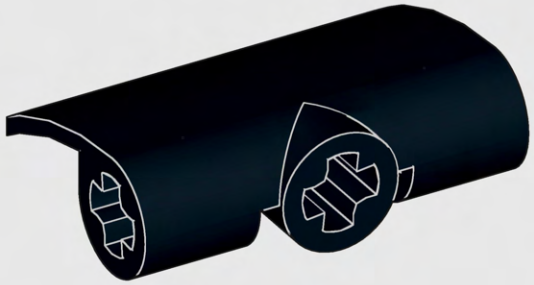

748

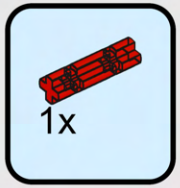

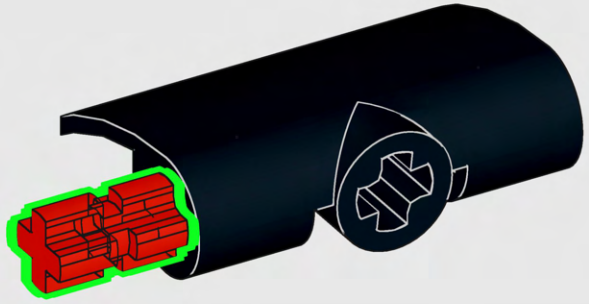

749





750

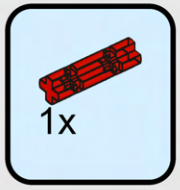



751

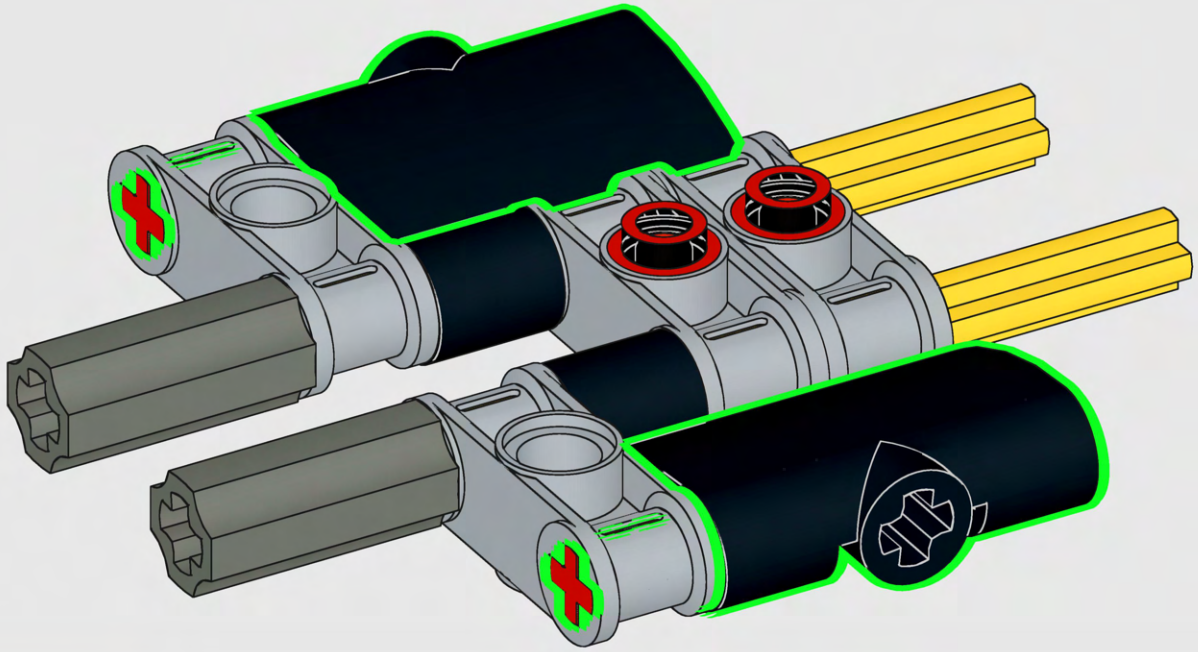

752

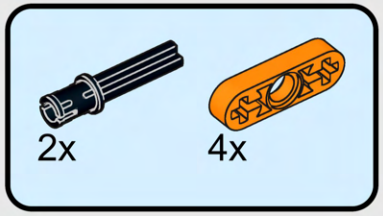

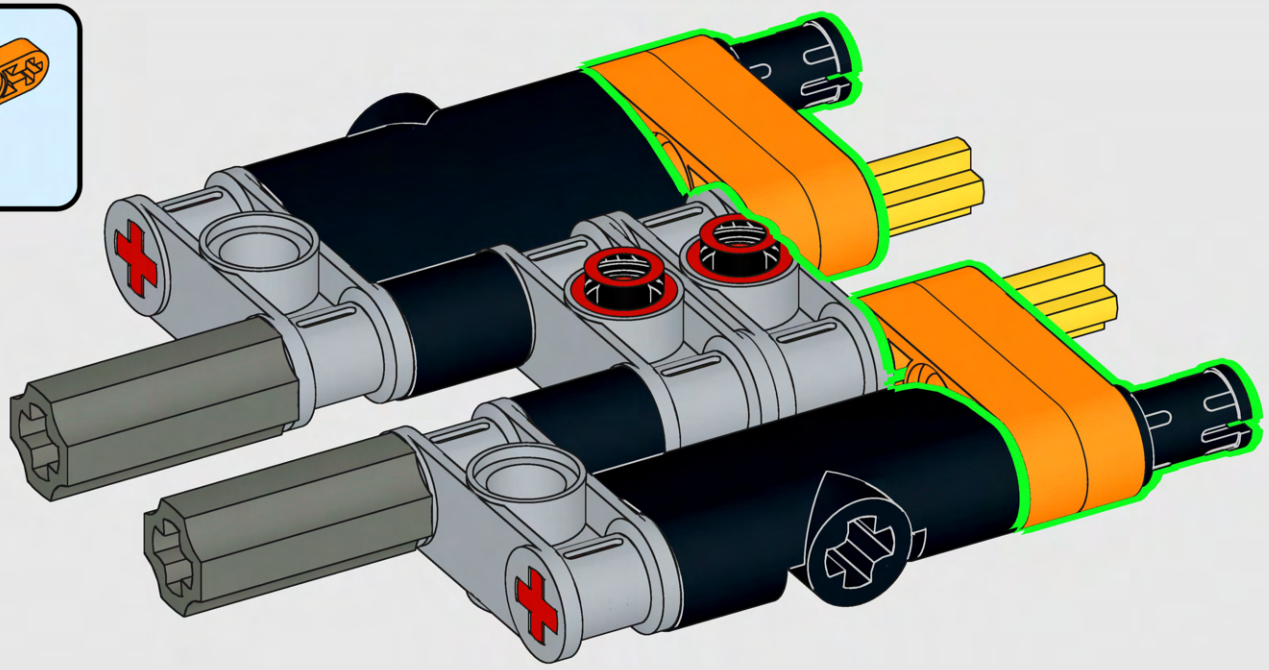

753

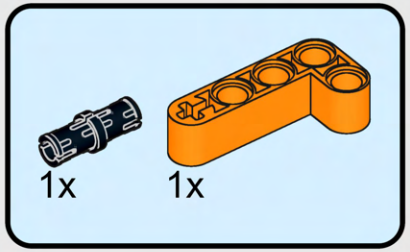

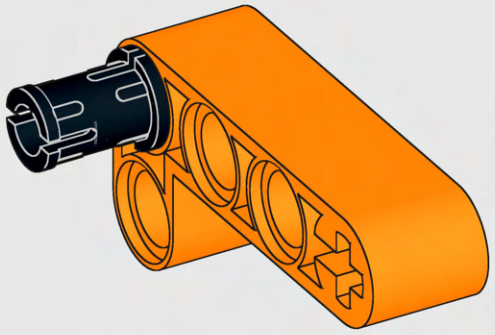

754

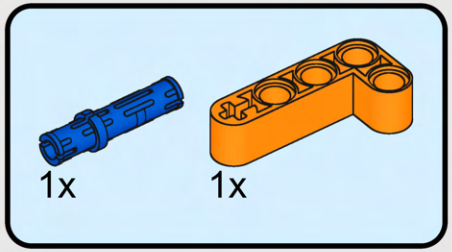

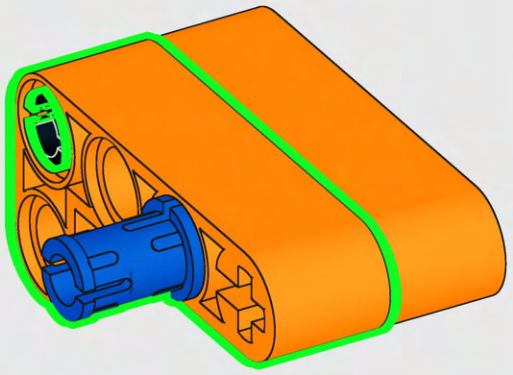

755

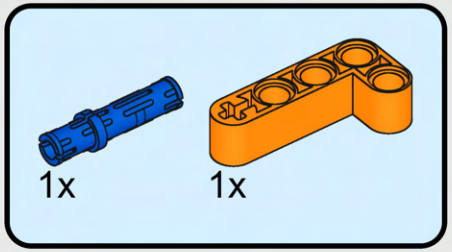

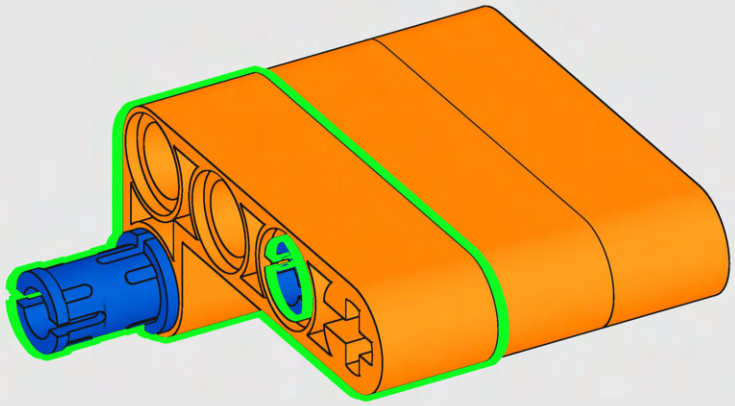

756

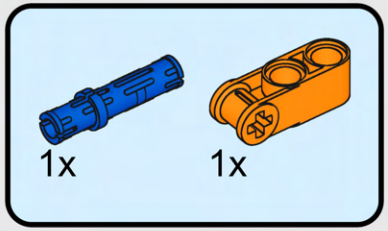

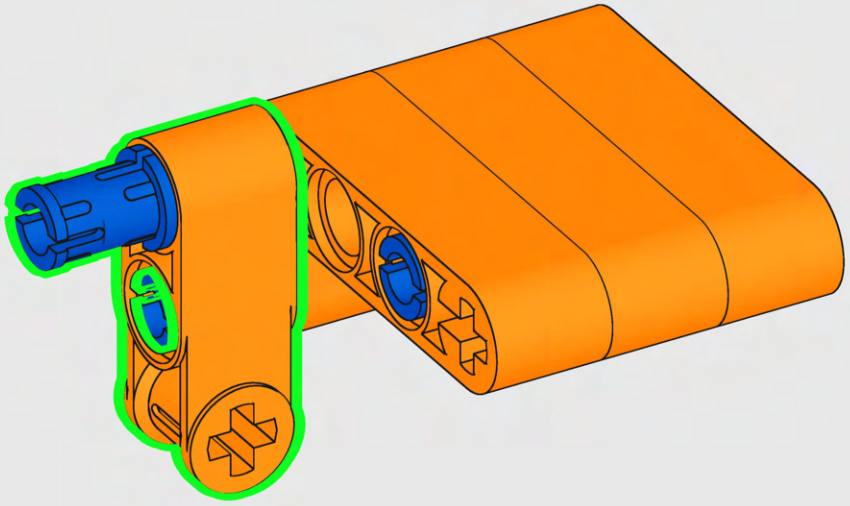

757

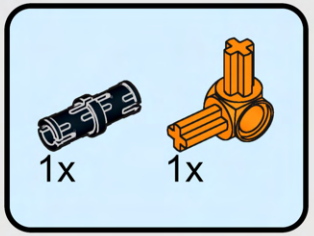

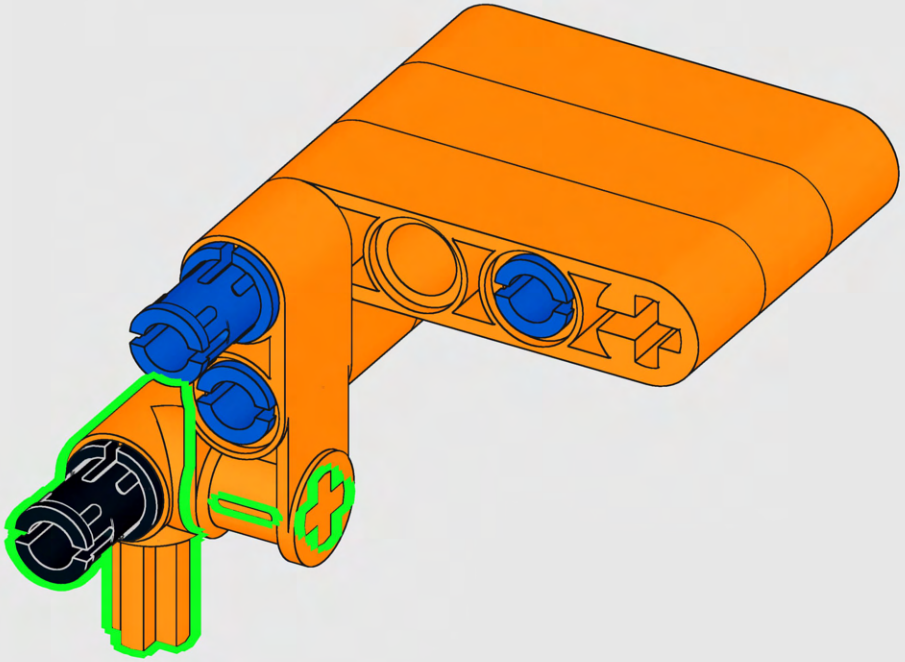

758

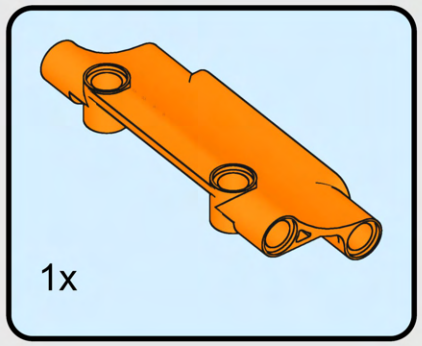

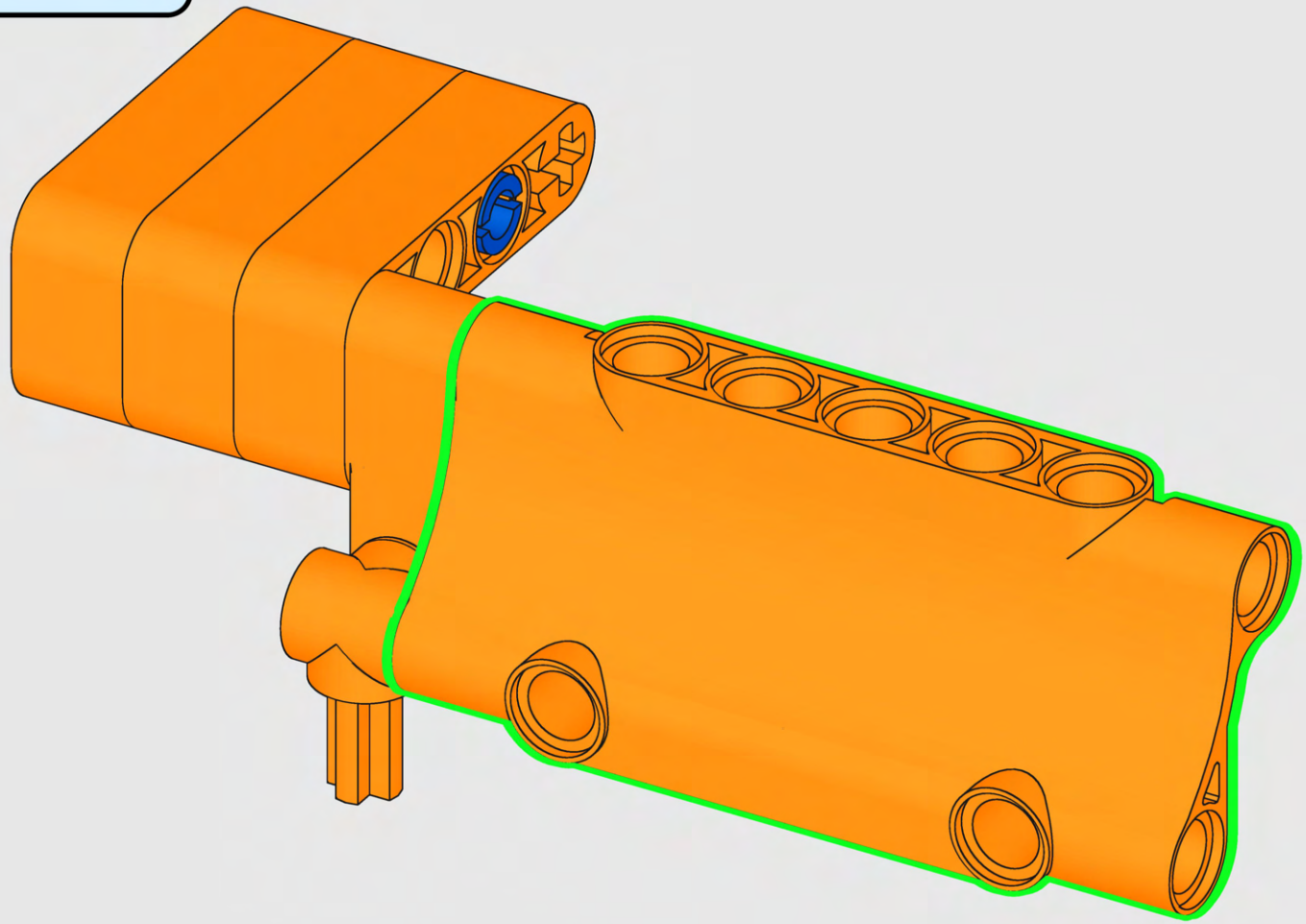

759

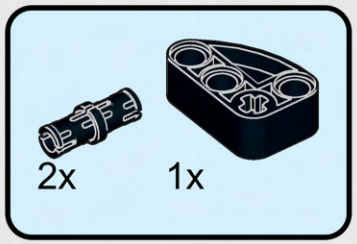

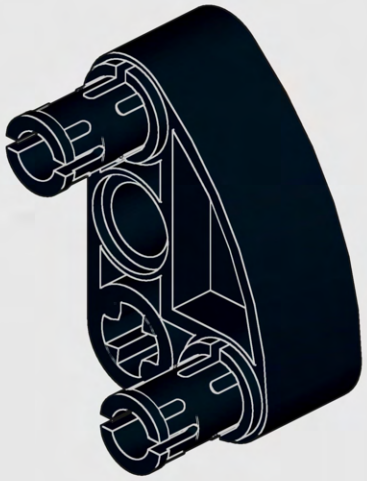

760

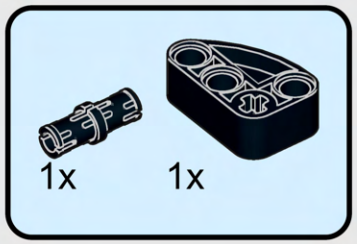

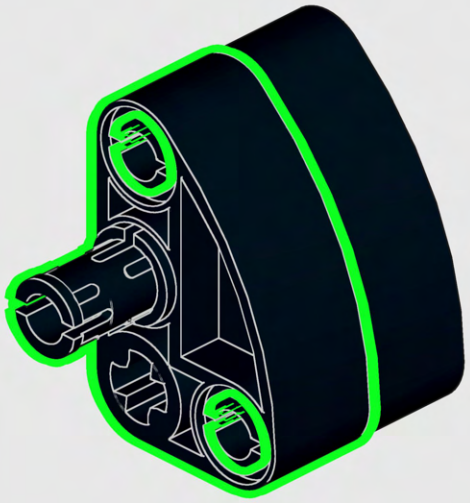

761

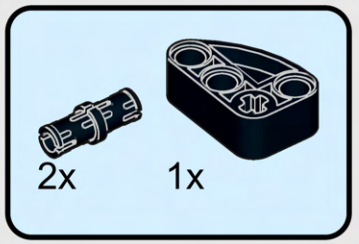

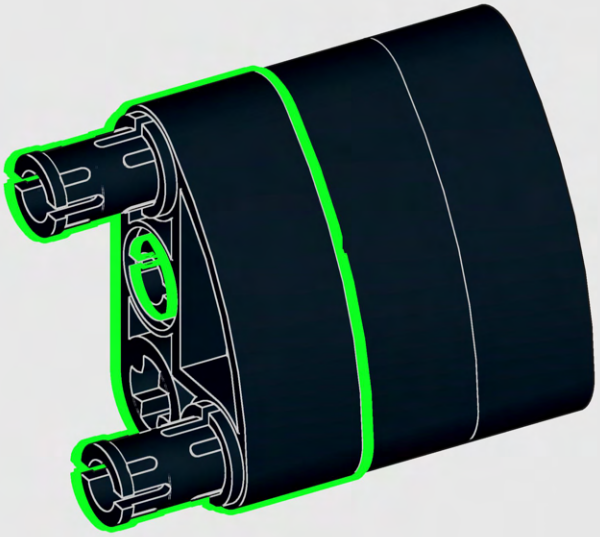

762

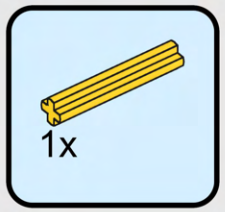

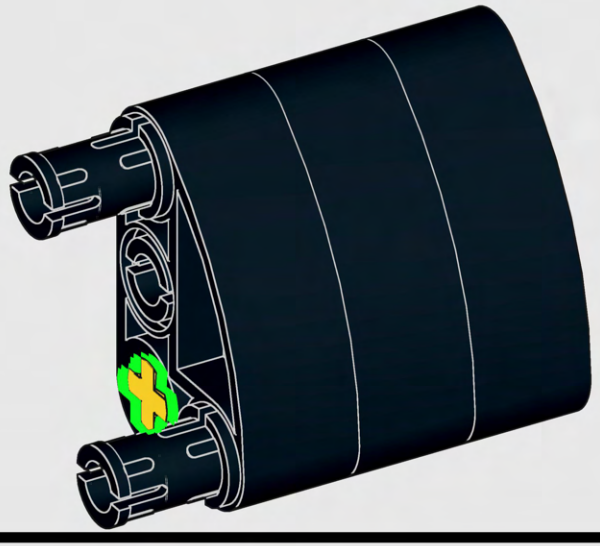

763

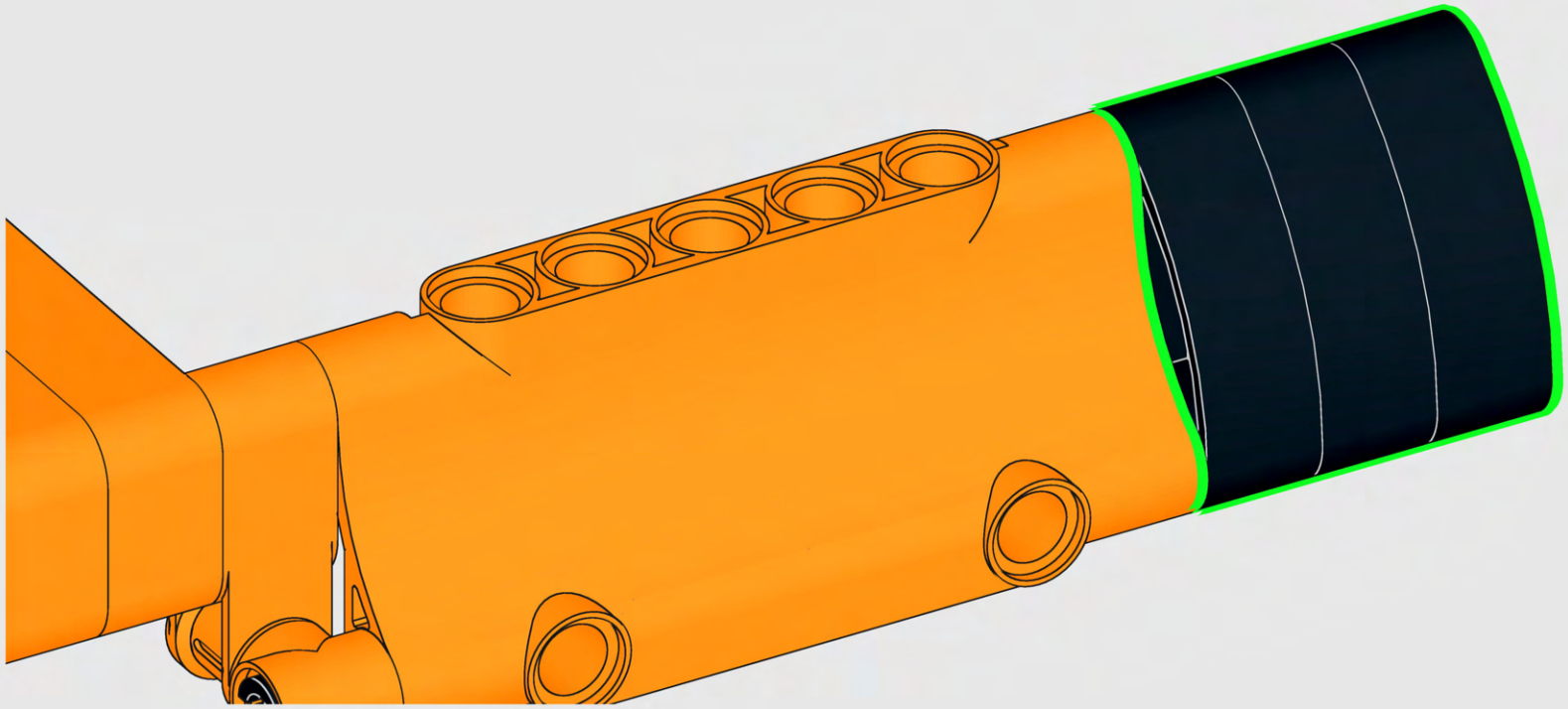

764

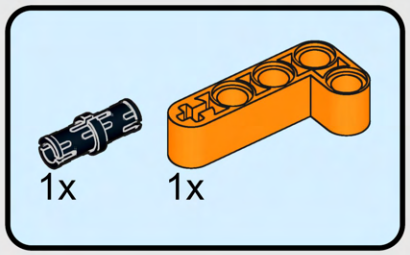

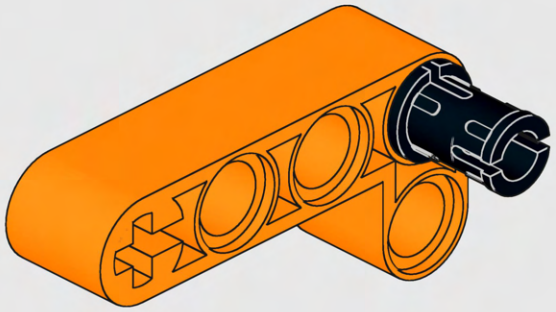

765

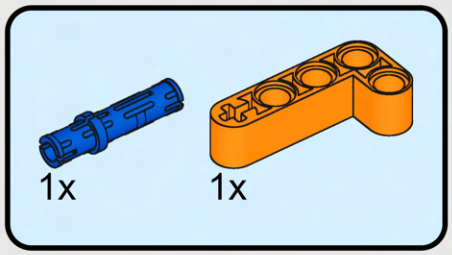

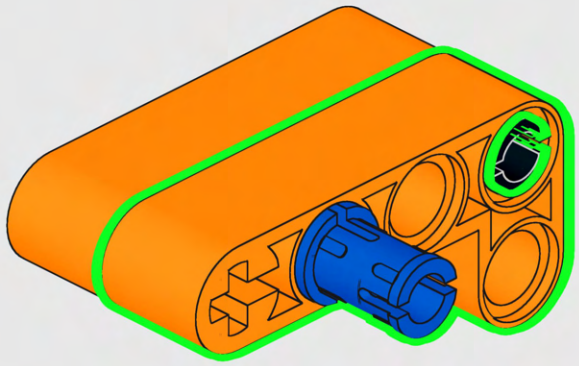

766

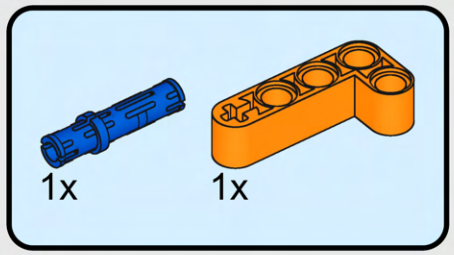

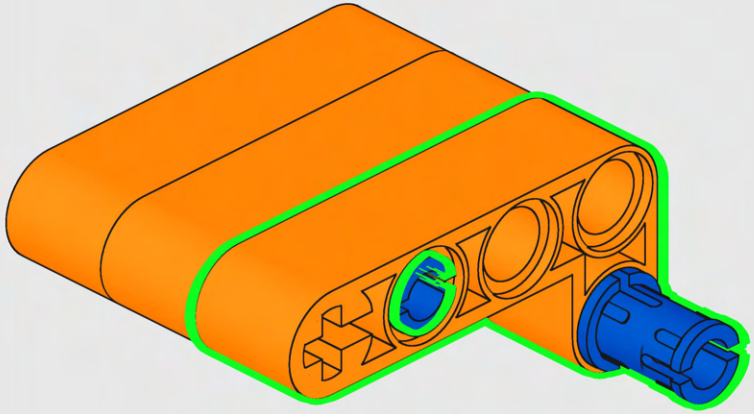

767

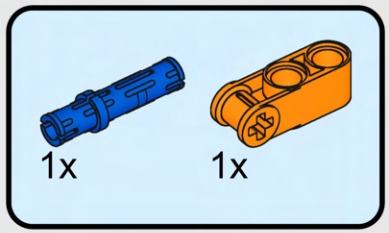

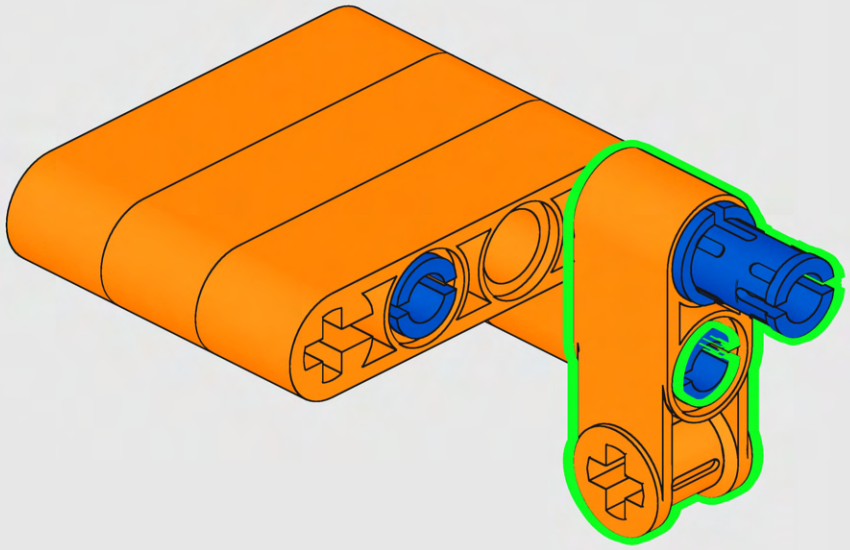

768

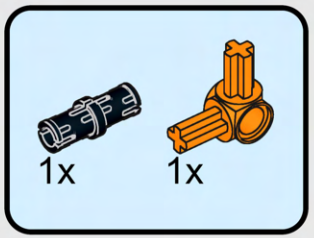

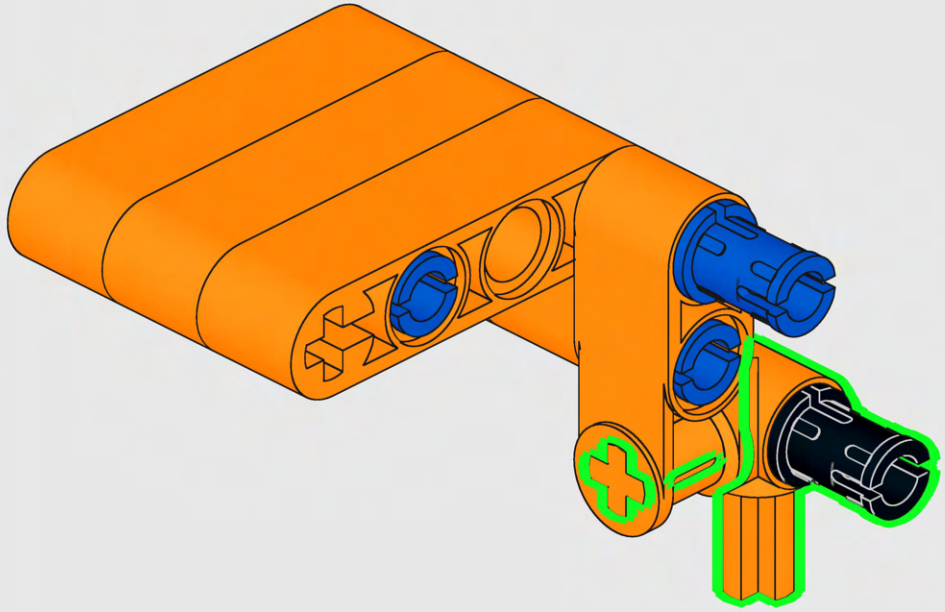

769

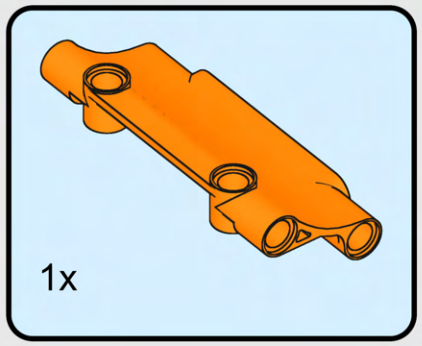

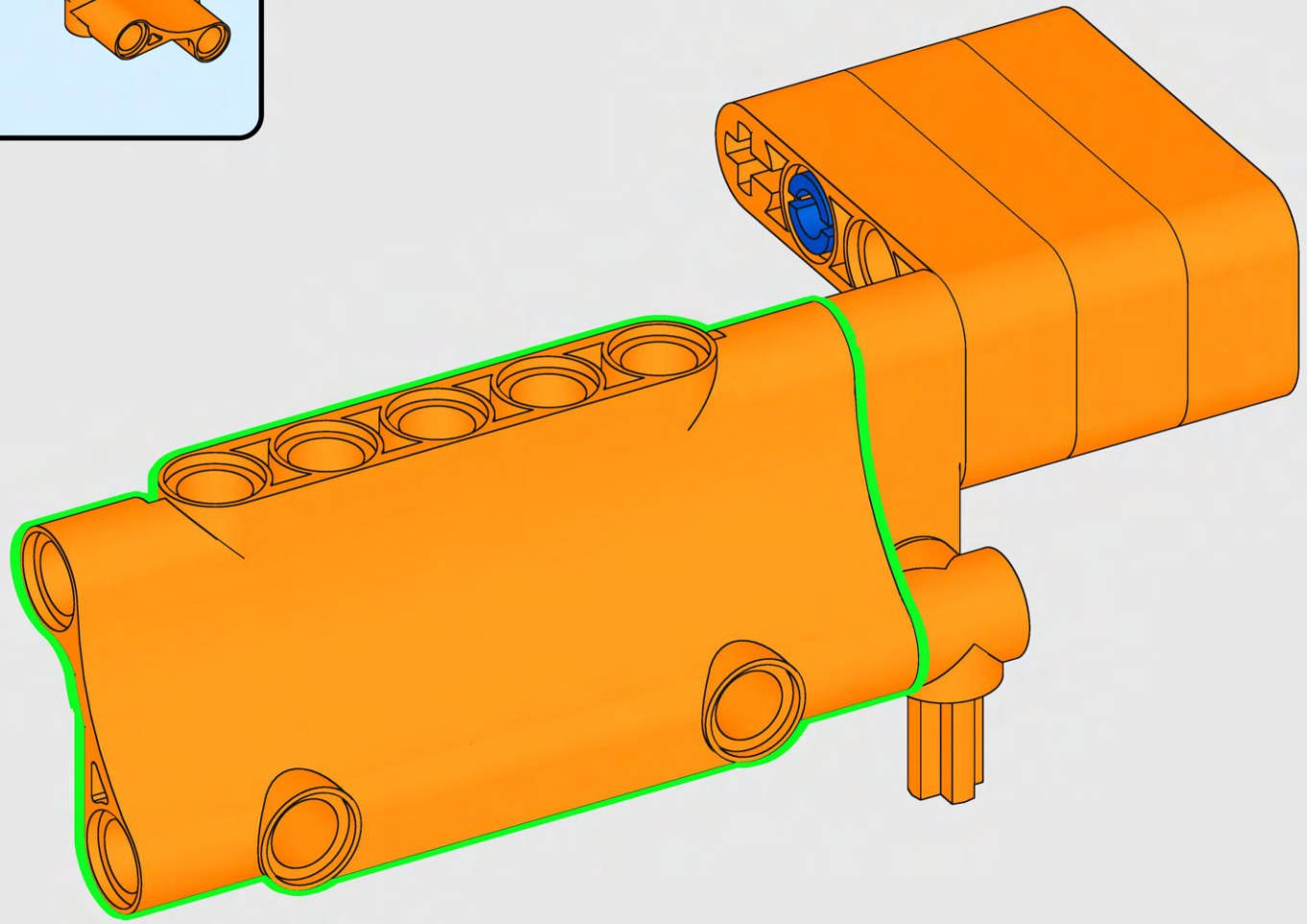

770

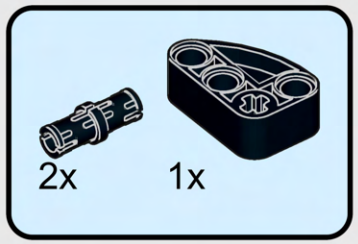

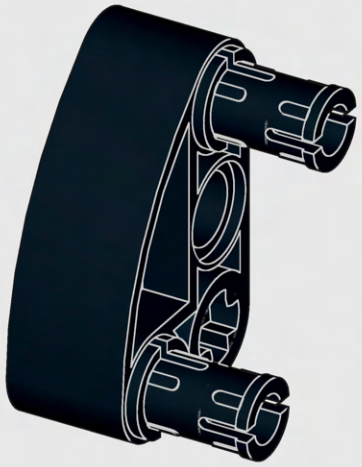

771

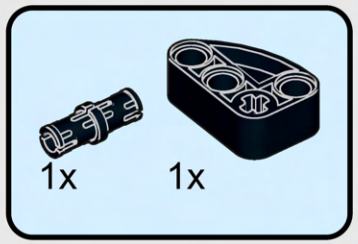

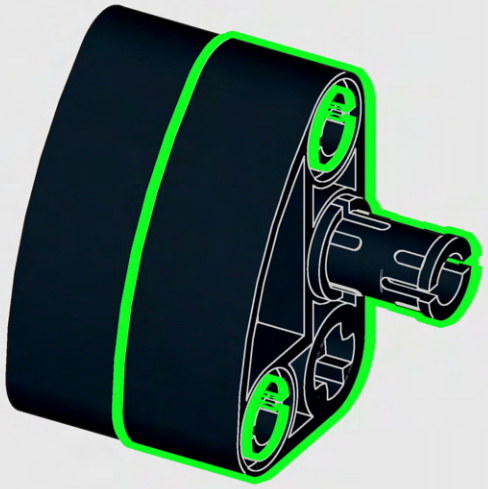

772



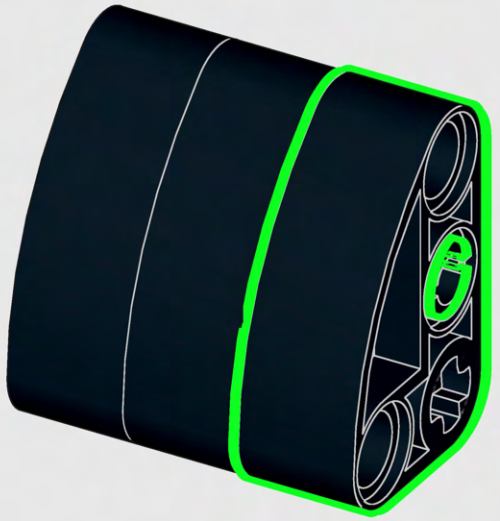

773

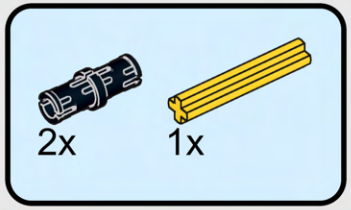

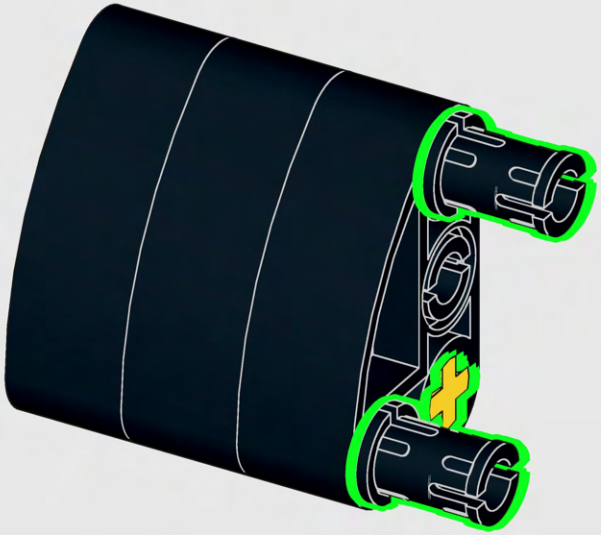

774

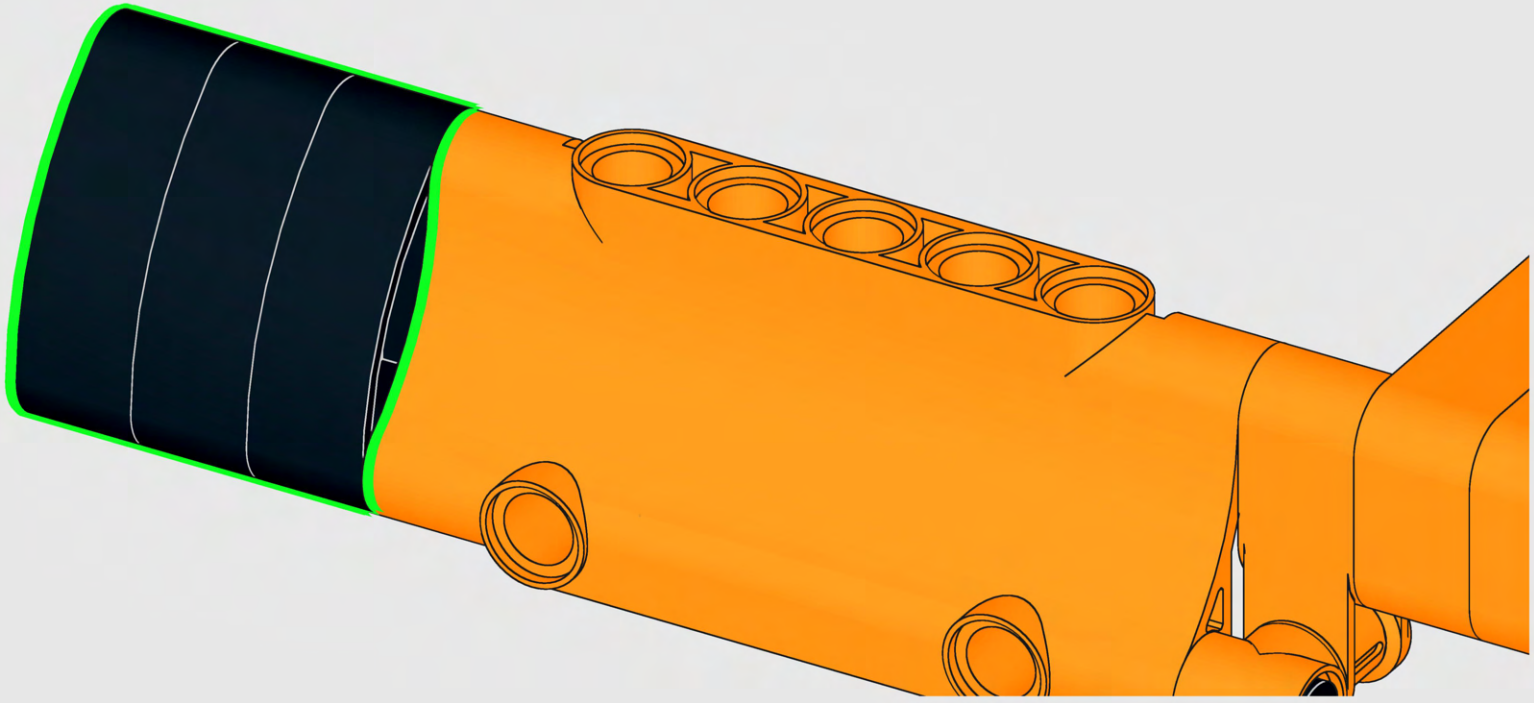

775

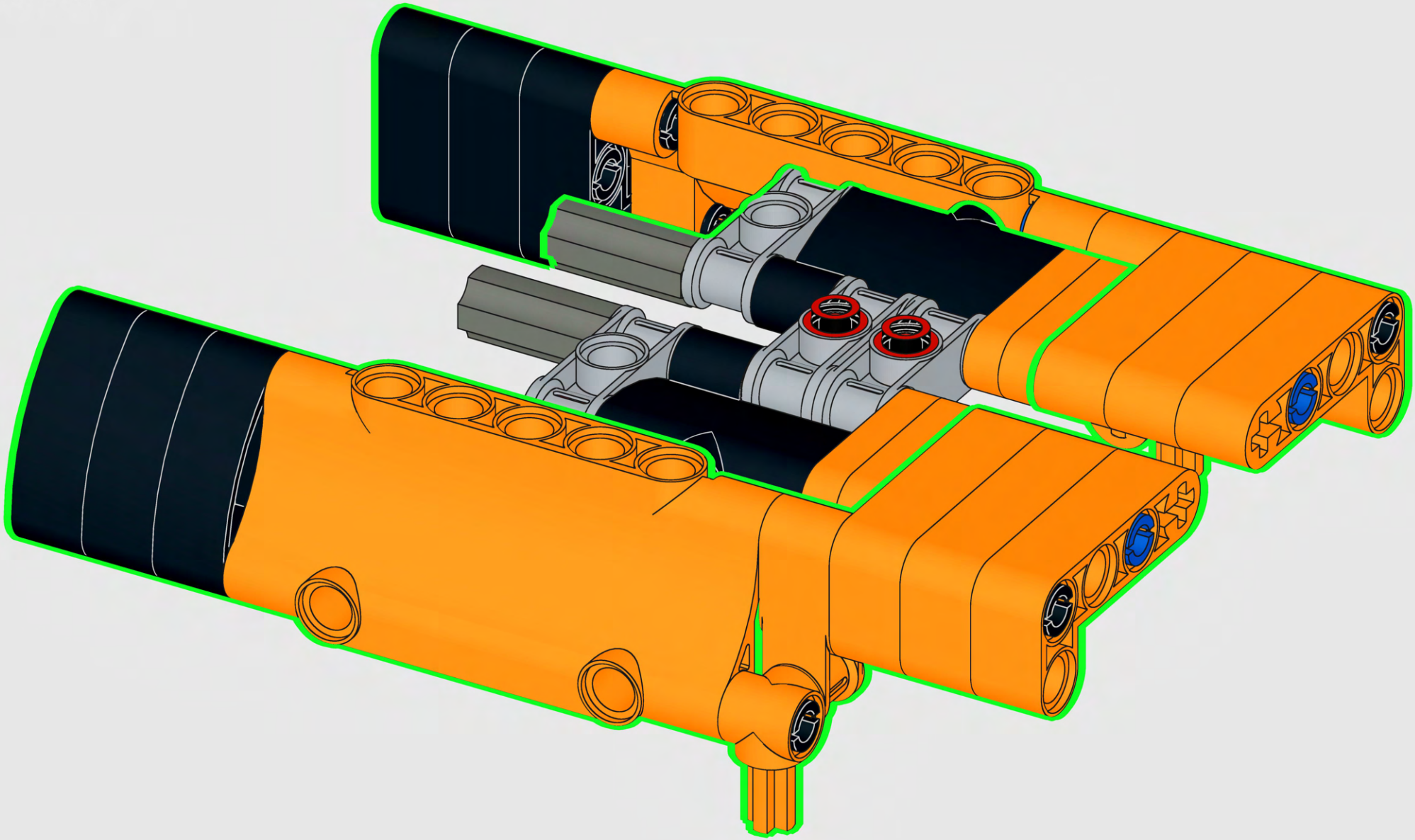

776

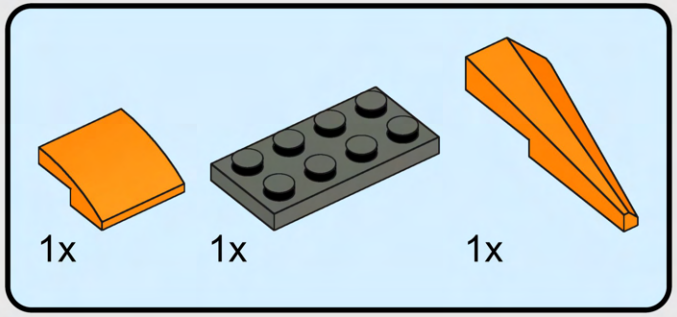

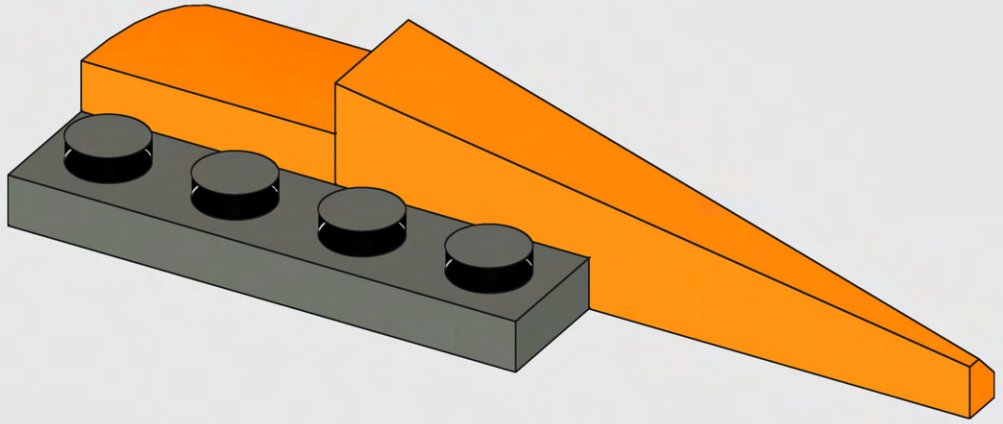

777

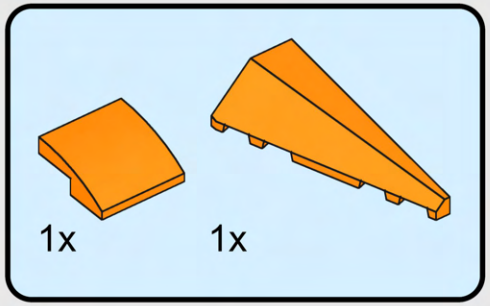

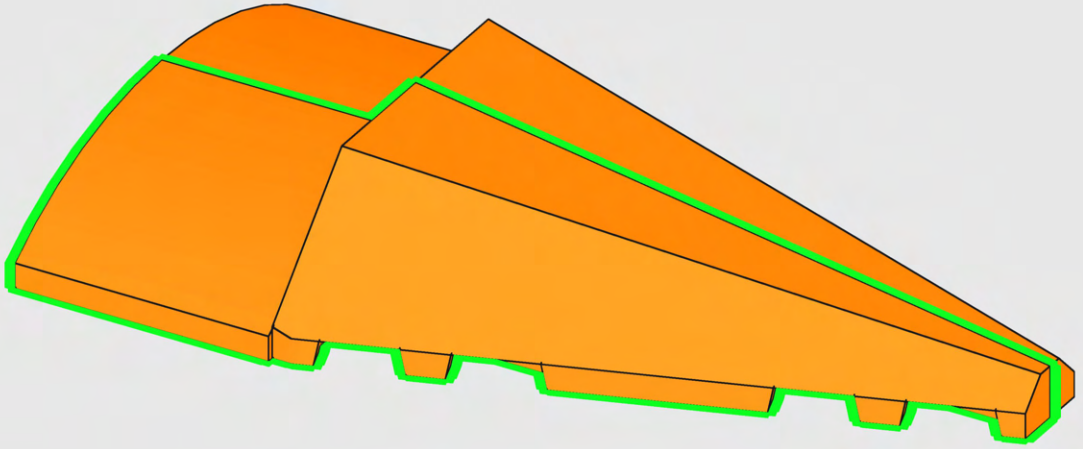

778

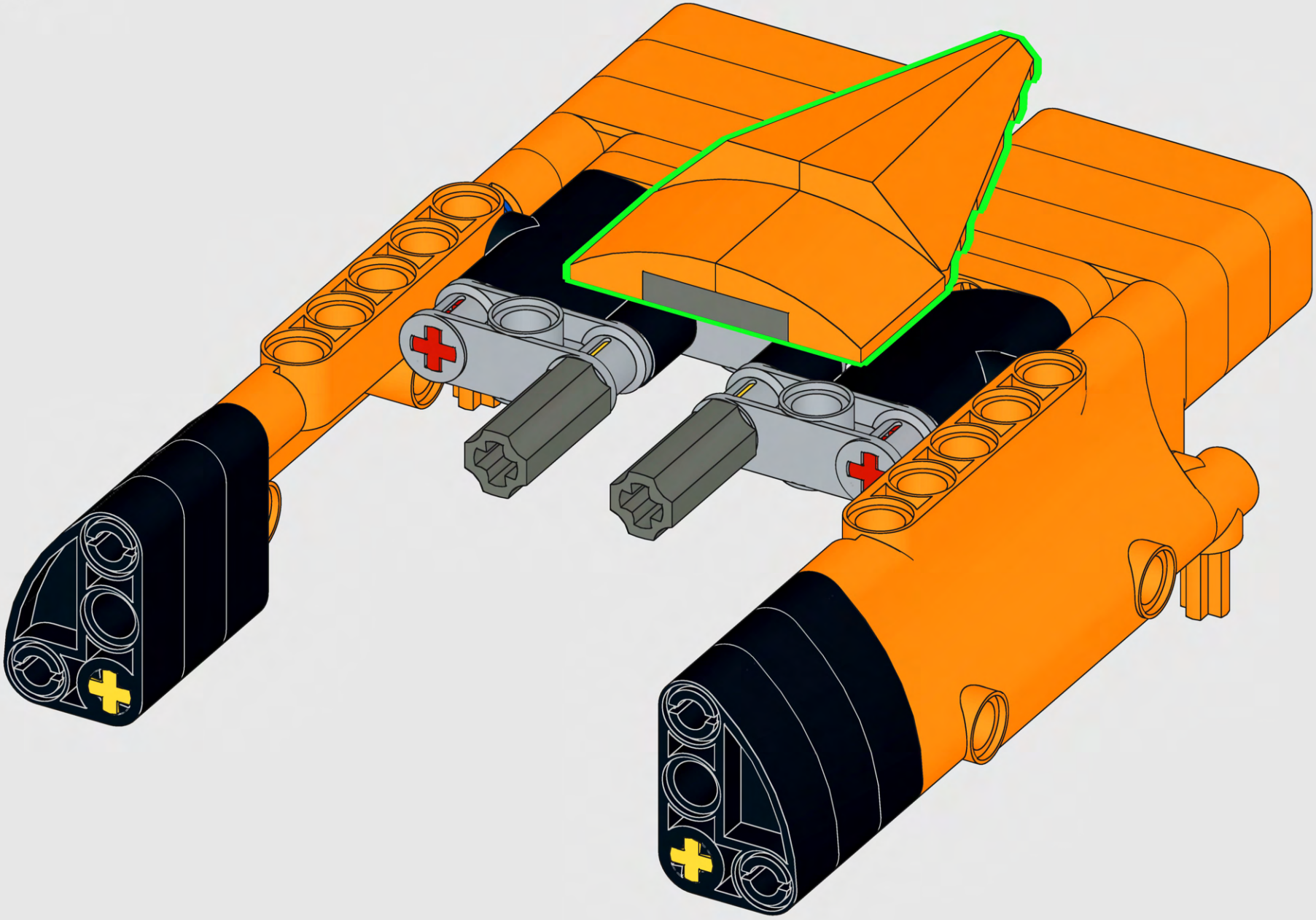

779

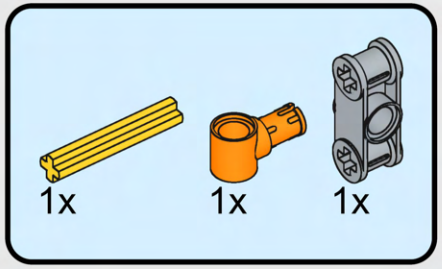

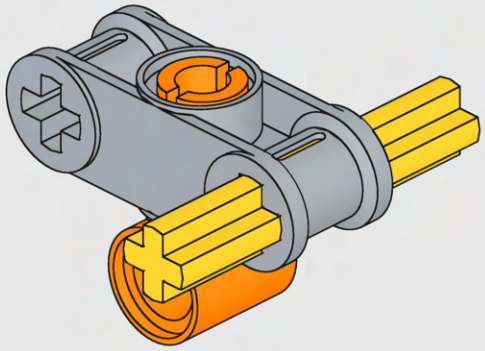

780

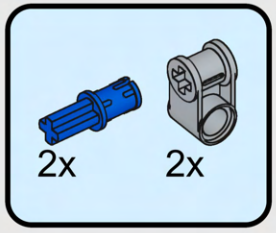

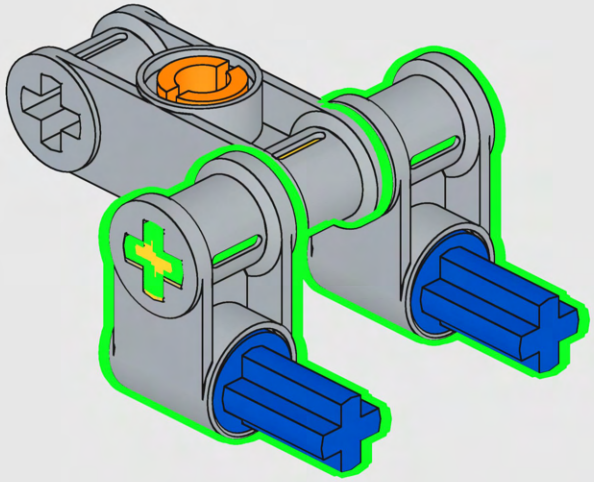

781

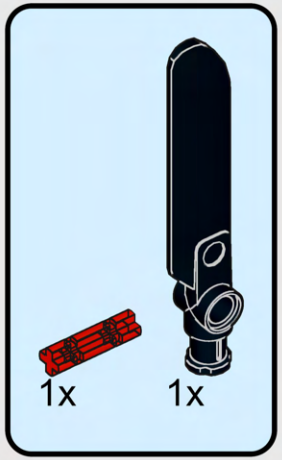

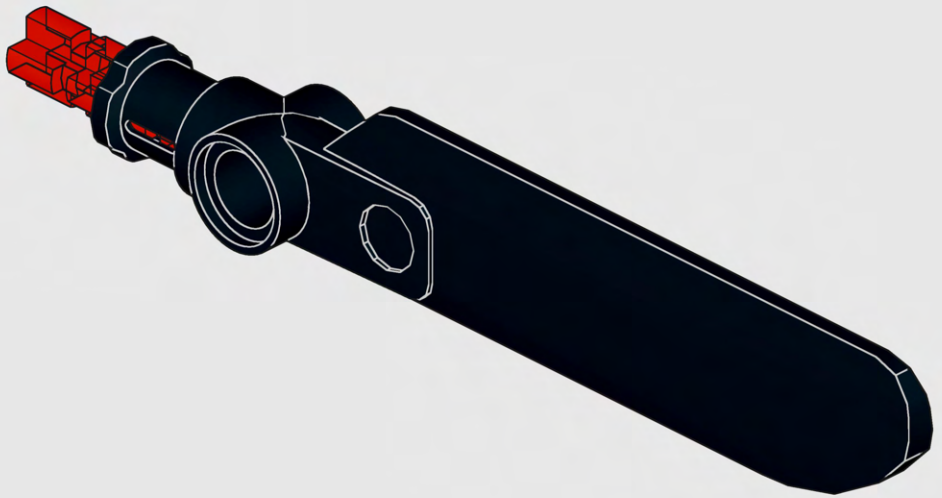

782



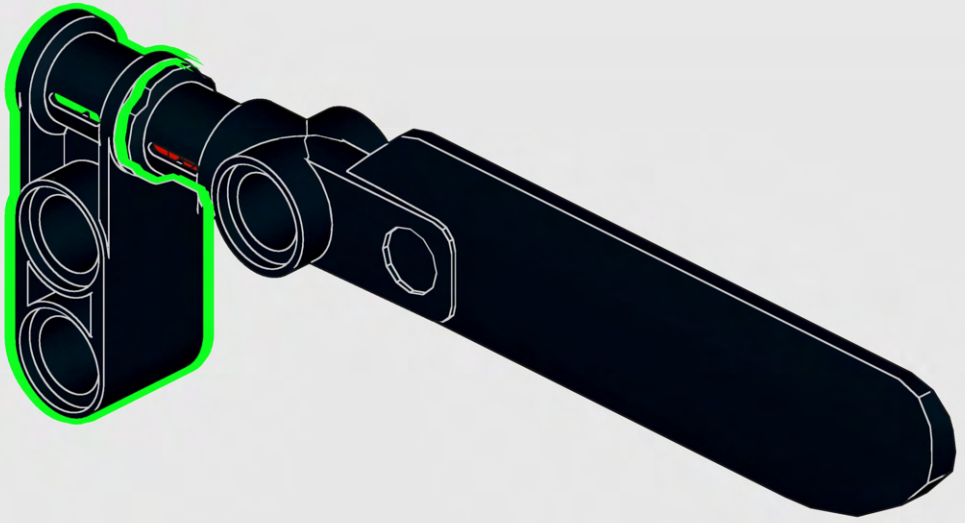

783

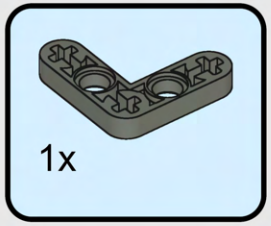

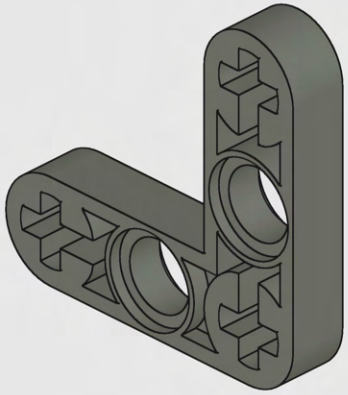

784



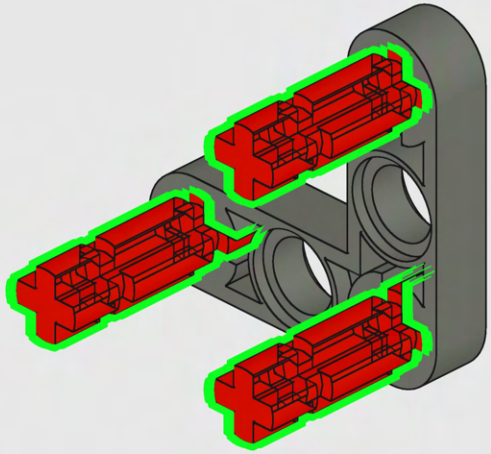

785

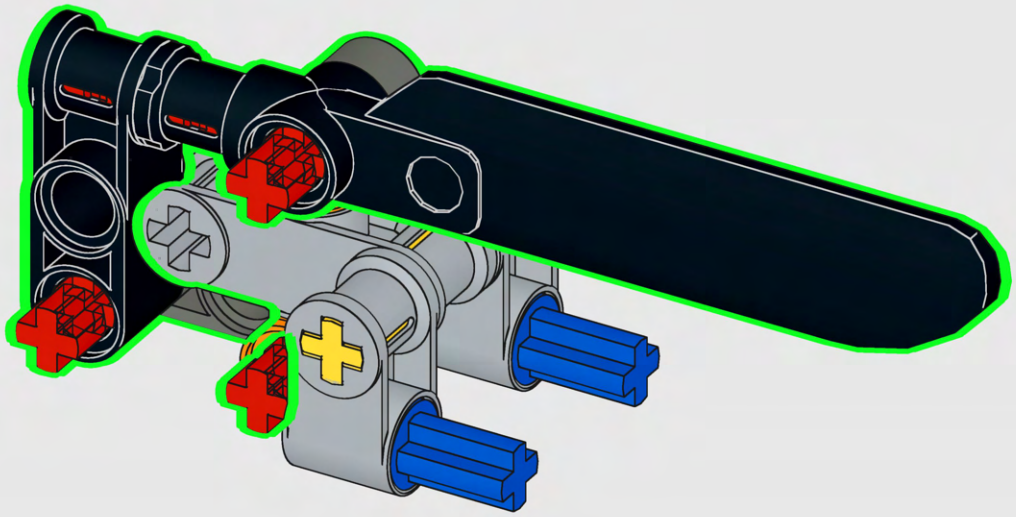

786

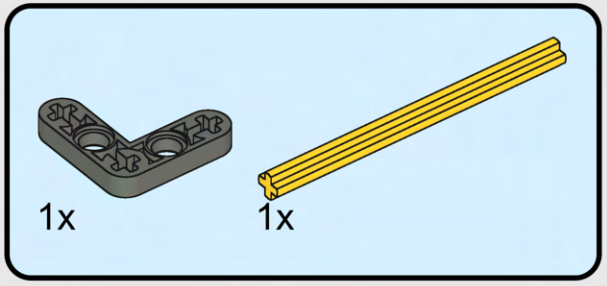

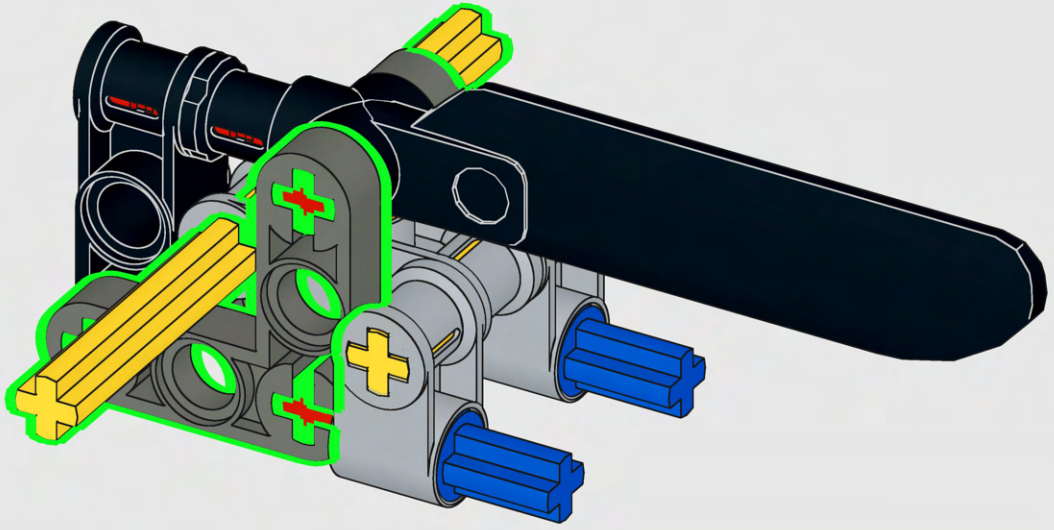



787

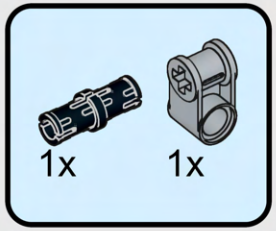

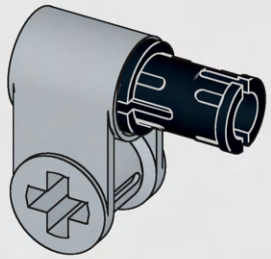

788

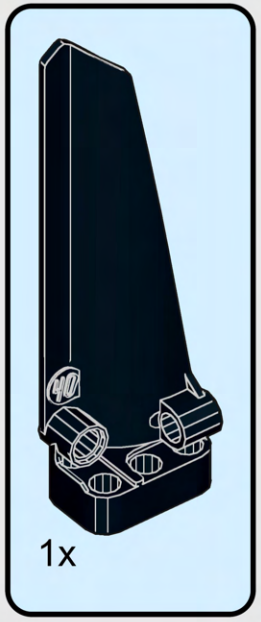

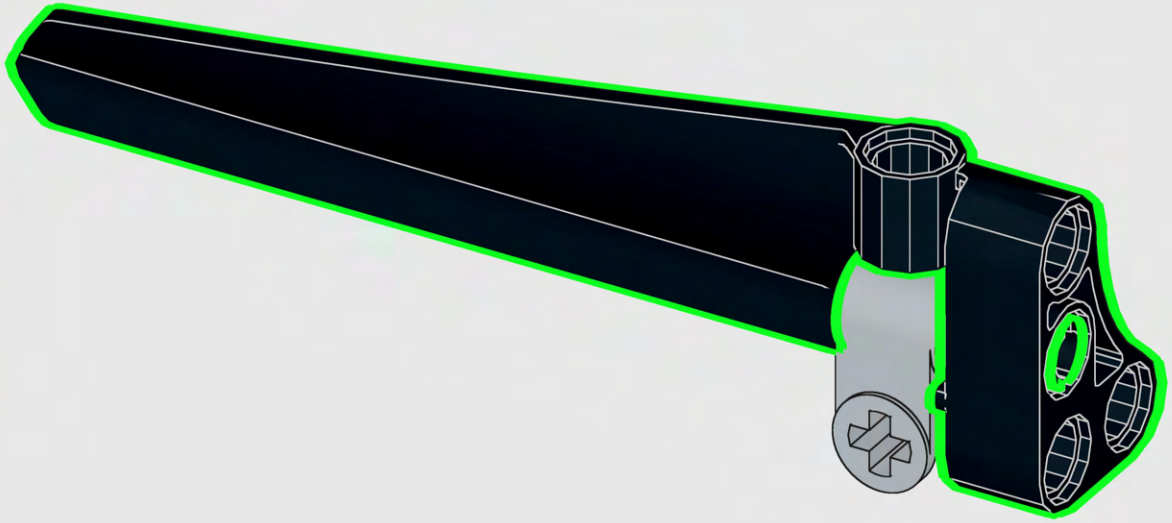

789

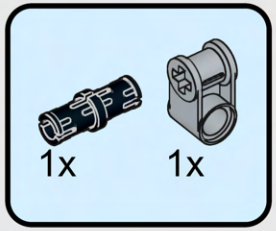

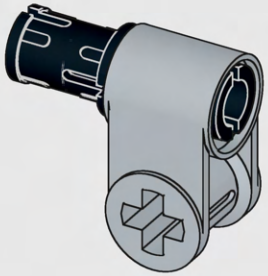

790





791

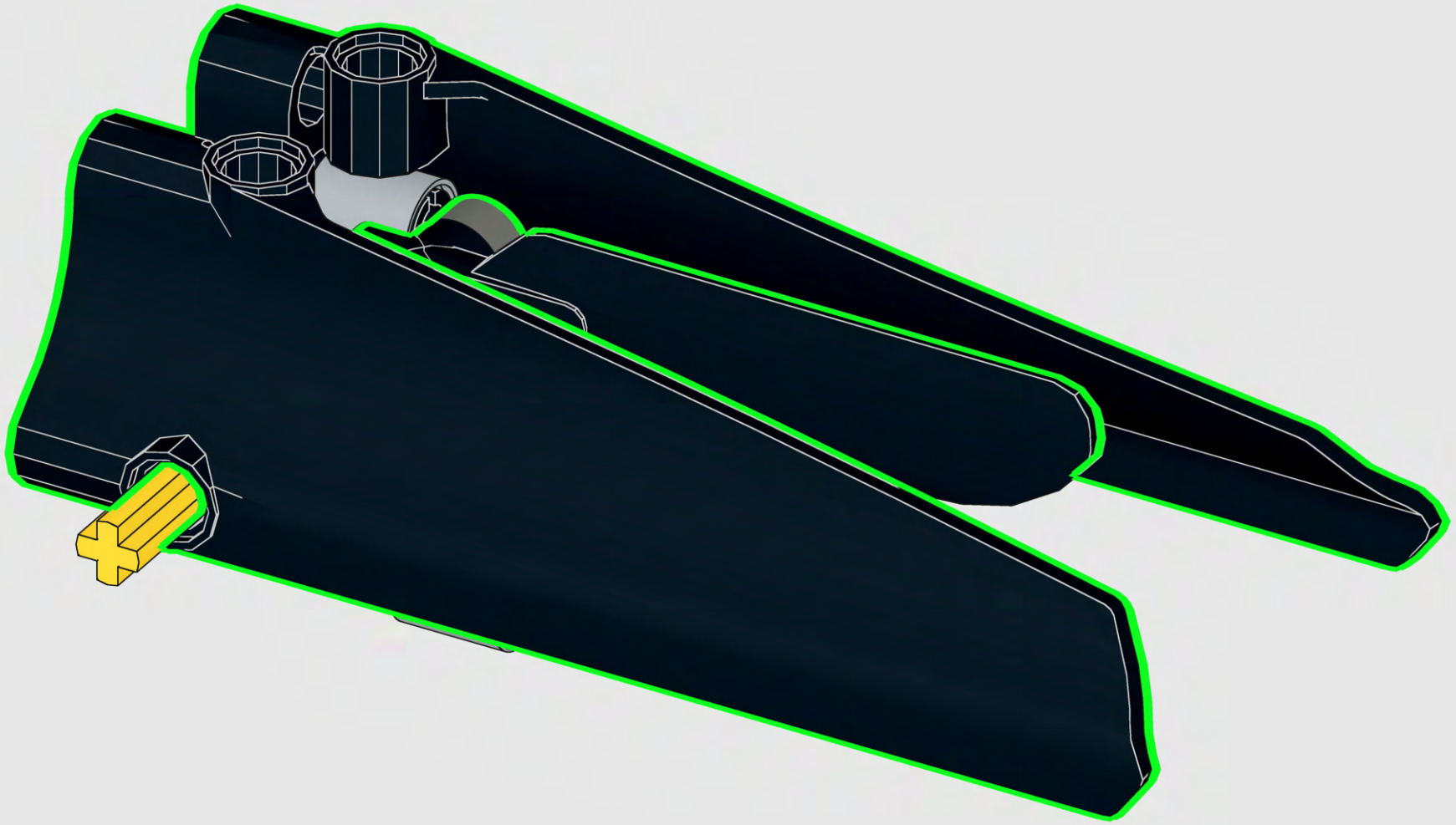

792

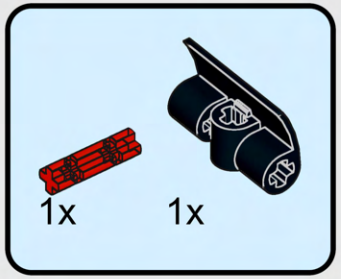

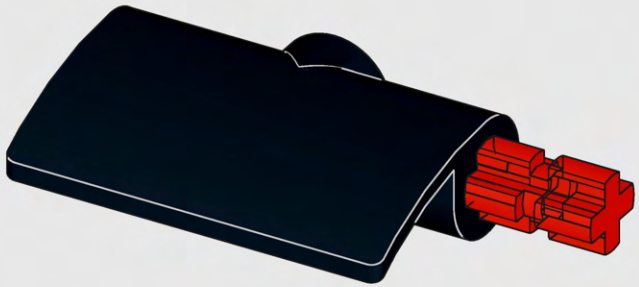

793



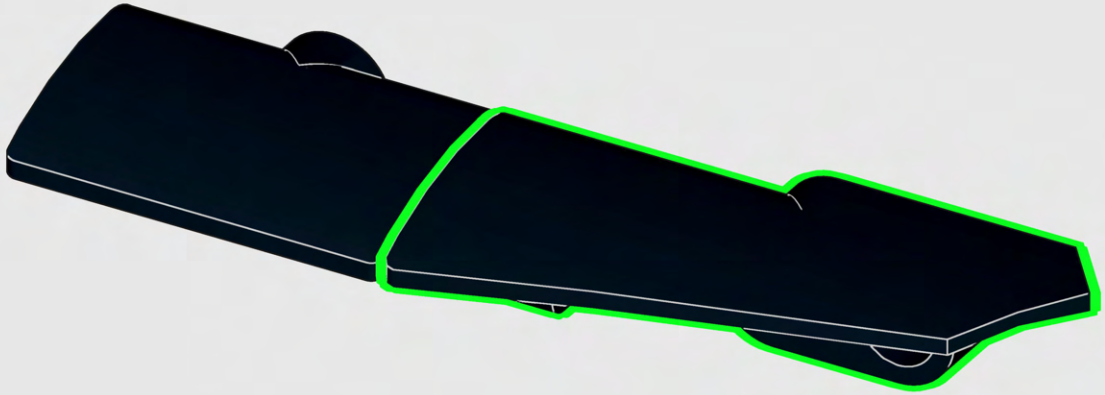

794

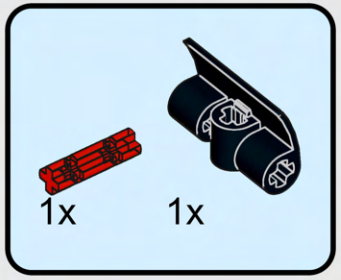

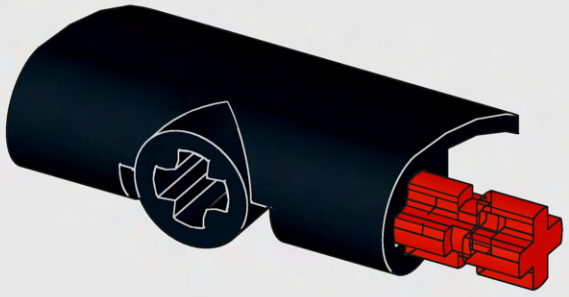

795

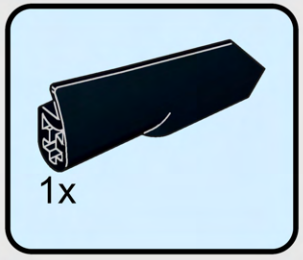

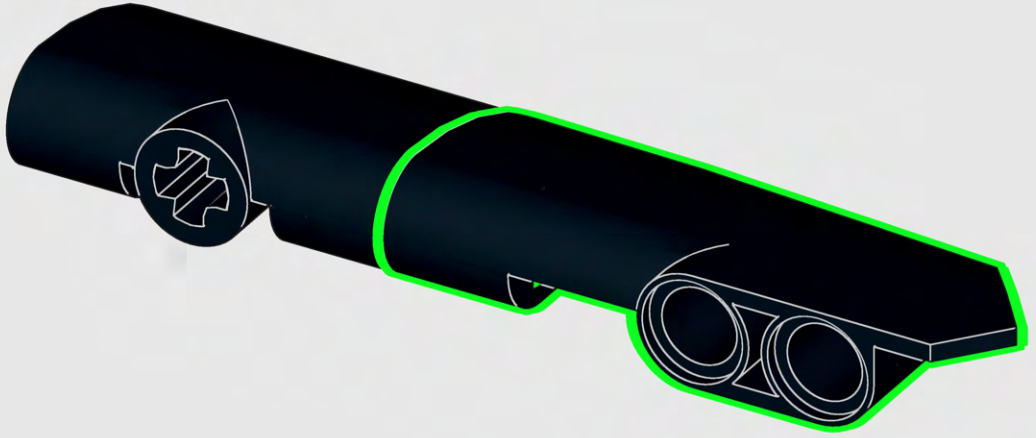

796

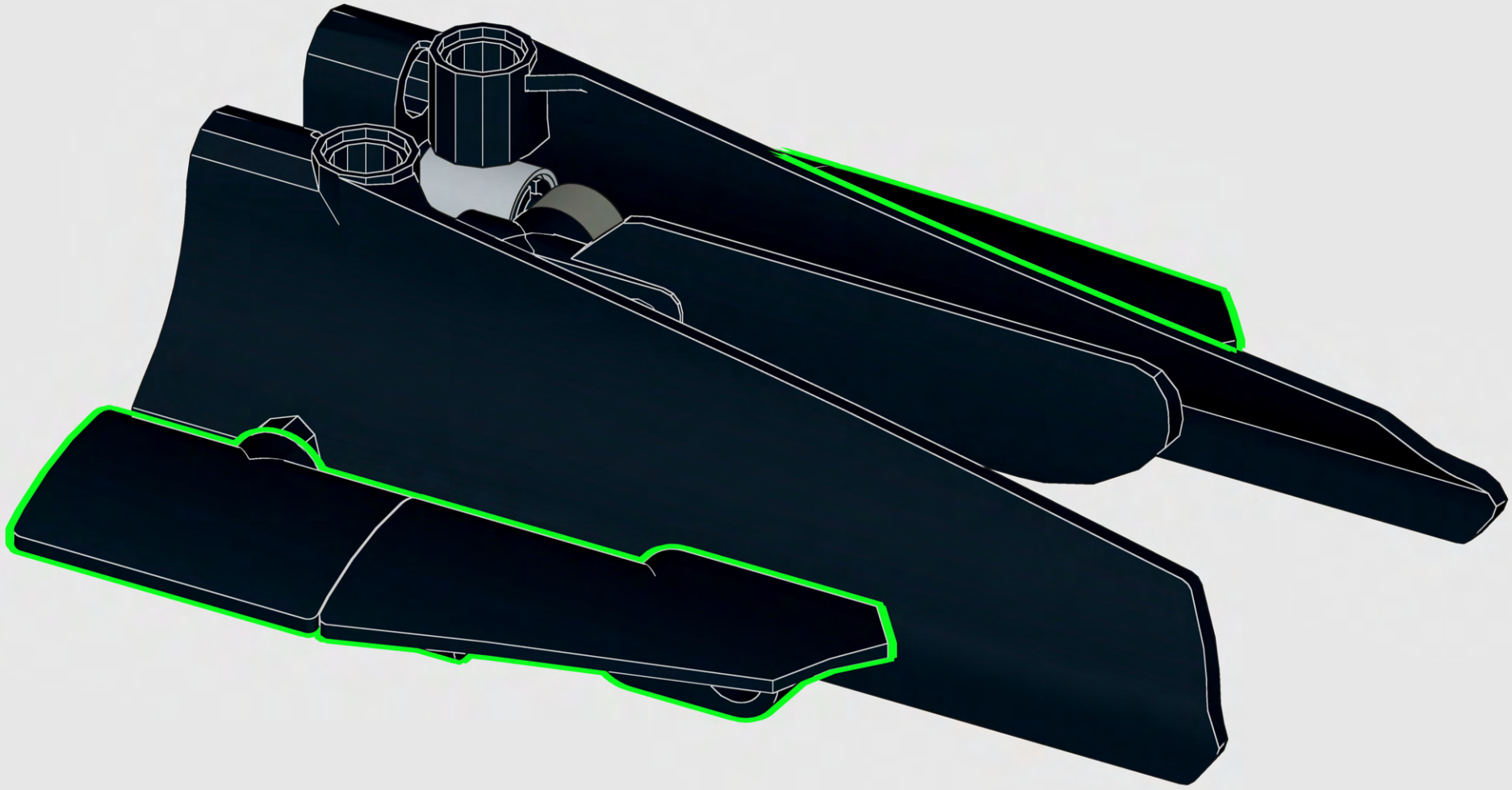

797

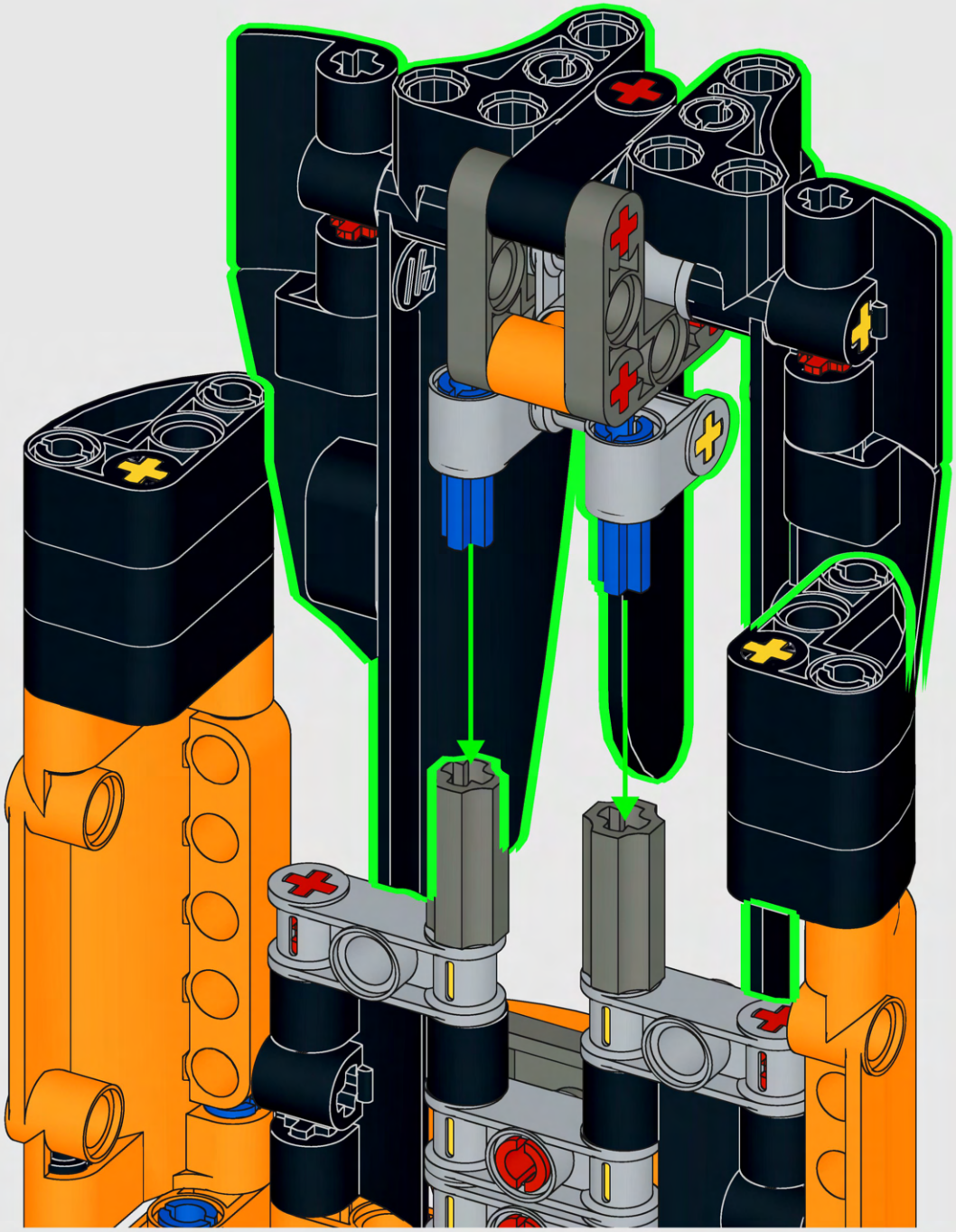

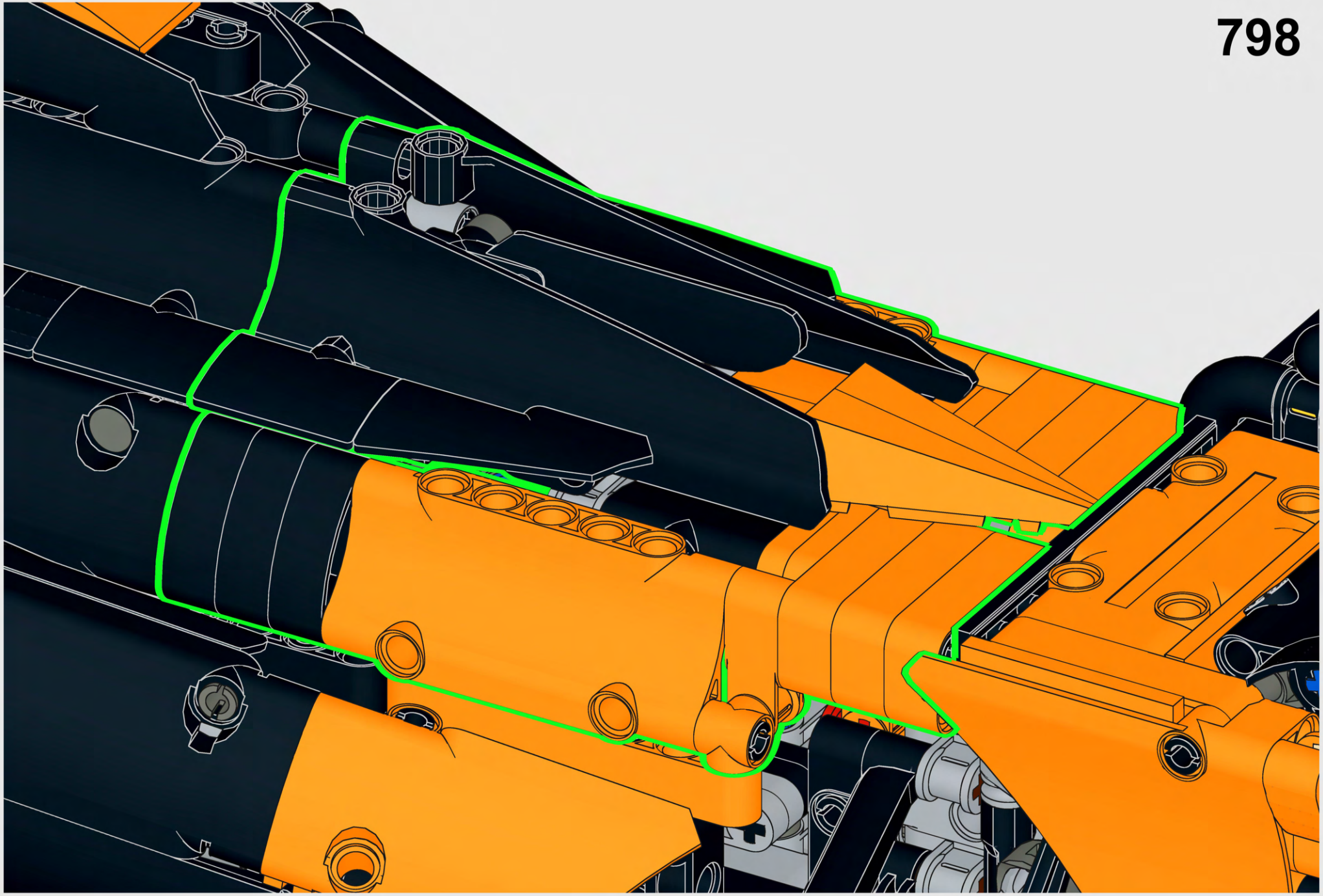

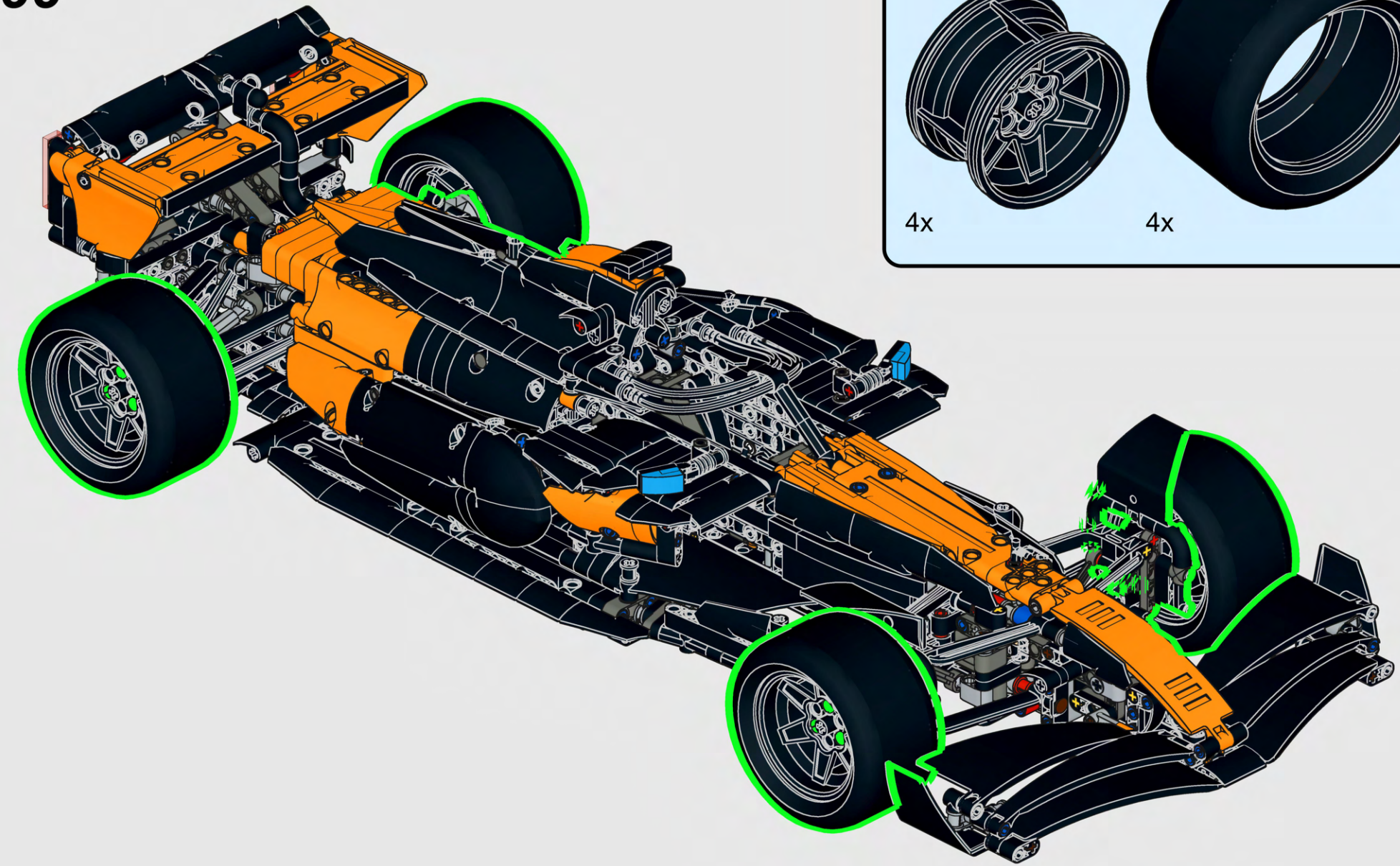

4x
4x

800

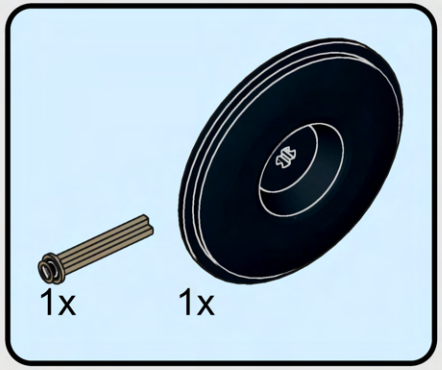

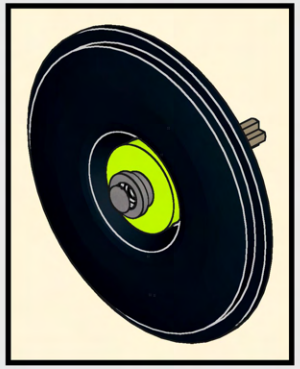

4x

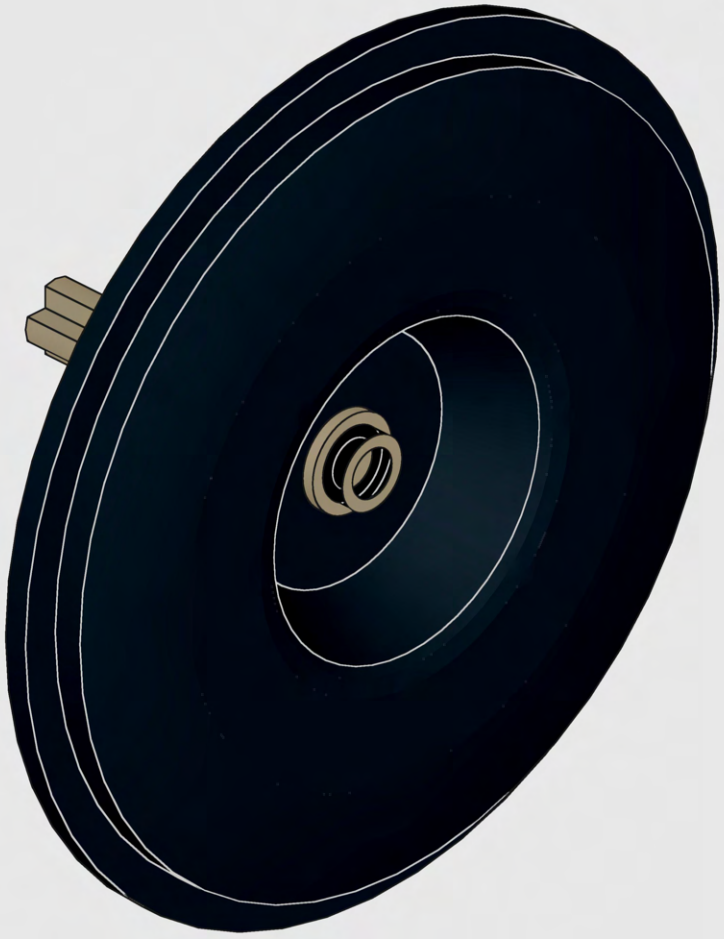

801

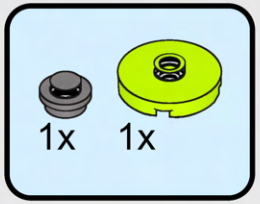

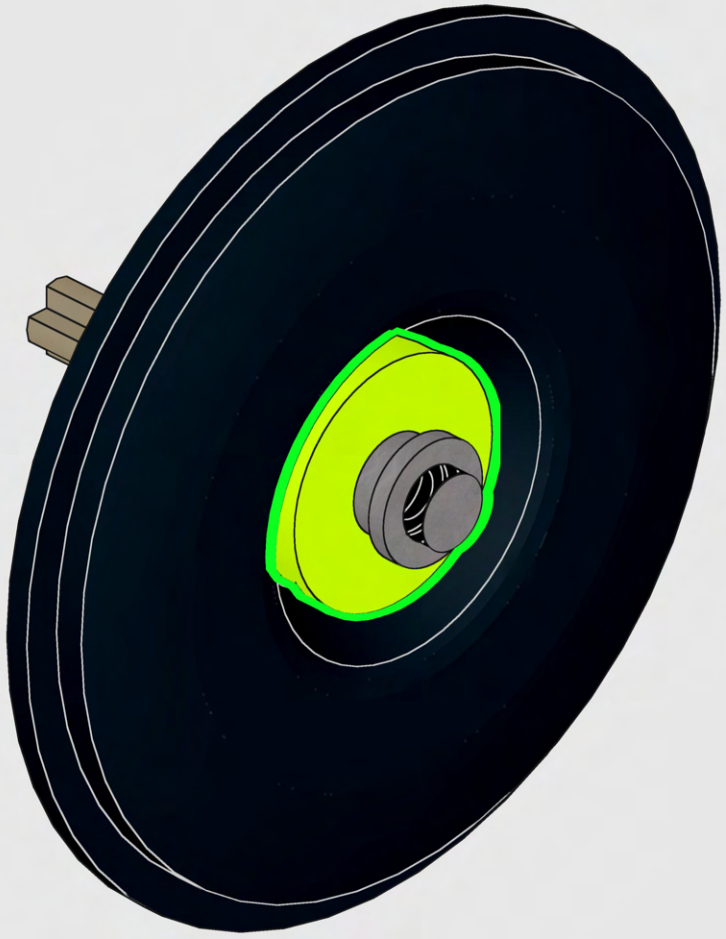

802

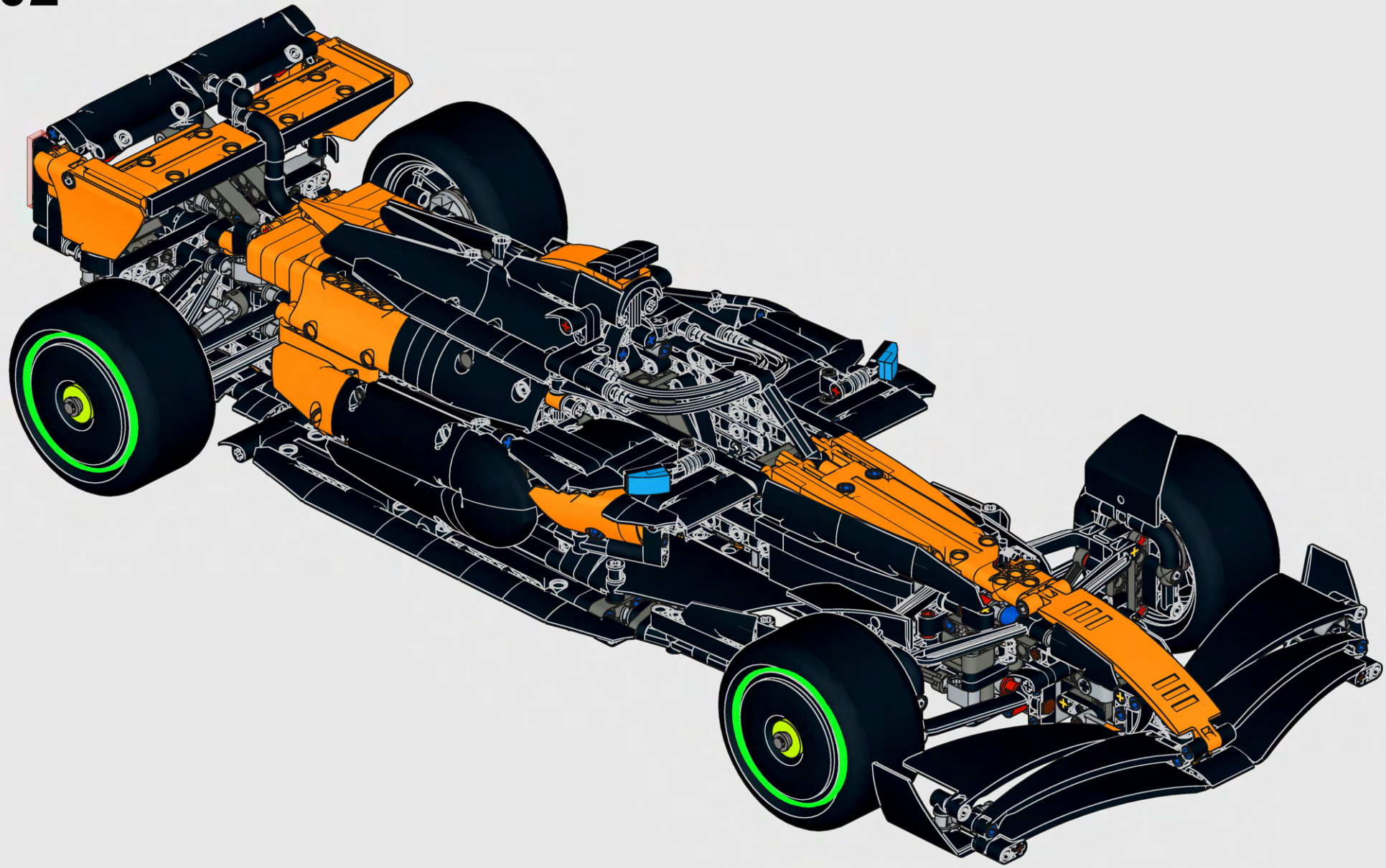

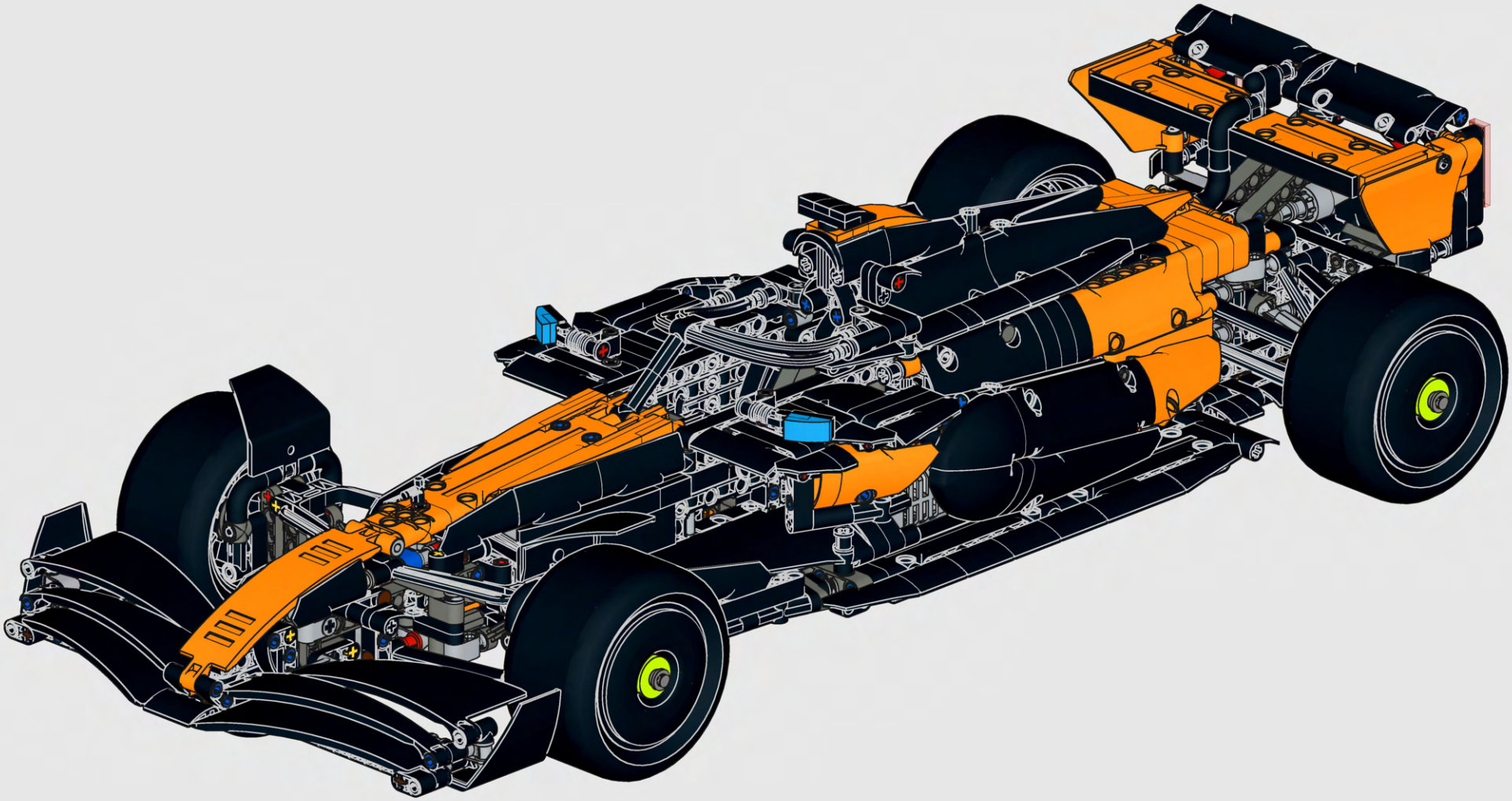

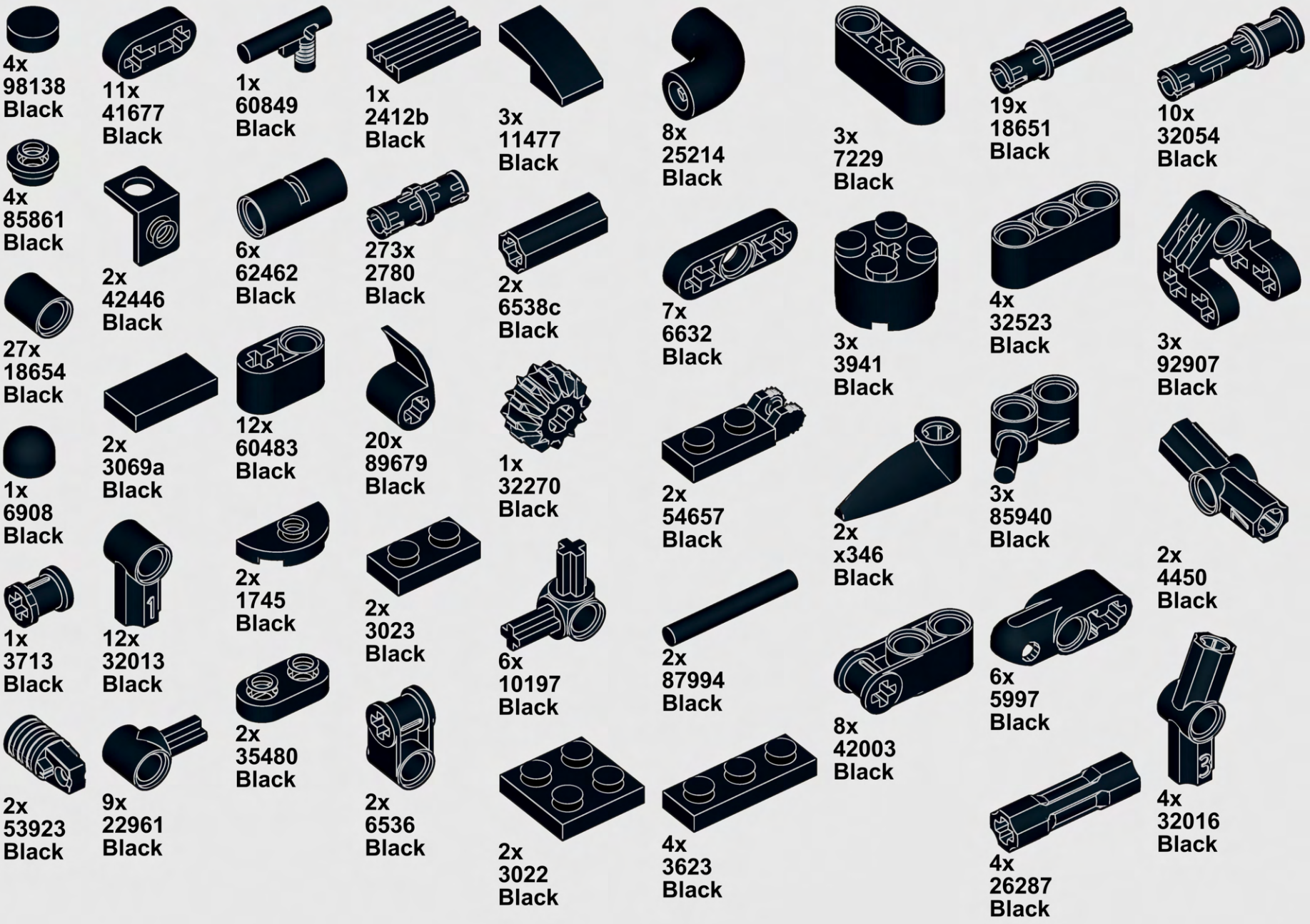
4x
98138
Black
11x
41677
Black
1x
60849
Black
1x
2412b
Black
3x
11477
Black
8x
25214
Black
3x
7229
Black
19x
18651
Black
10x
32054
Black
4x
85861
Black
2x
42446
Black
6x
62462
Black
273x
2780
Black
2x
6538c
Black
7x
6632
Black
3x
3941
Black
4x
32523
Black
3x
92907
Black
27x
18654
Black
2x
3069a
Black
12x
60483
Black
20x
89679
Black
1x
32270
Black
2x
54657
Black
2x
x346
Black
3x
85940
Black
2x
4450
Black
1x
6908
Black
1x
3713
Black
12x
32013
Black
2x
1745
Black
2x
3023
Black
6x
10197
Black
2x
87994
Black
8x
42003
Black
6x
5997
Black
4x
32016
Black
2x
53923
Black
9x
22961
Black
2x
35480
Black
2x
6536
Black
2x
3022
Black
4x
3623
Black
4x
26287
Black



8x
33299
Black



5x
2387
Black



5x
2389
Black



24x
71708
Black

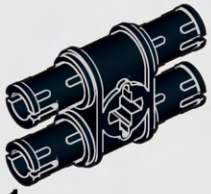

1x
32138
Black



1x
2393
Black



1x
3021
Black



6x
63869
Black



1x
3167
Black



1x
40001
Black



21x
71682
Black



10x
3705
Black



1x
49097
Black

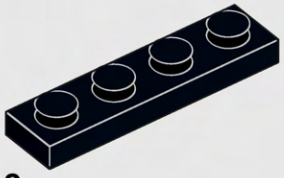

2x
3710
Black



14x
32140
Black



14x
32316
Black



10x
11947
Black

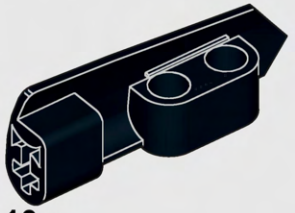

10x
11946
Black



4x
80286
Black

Micromotor



16x
7101
Black

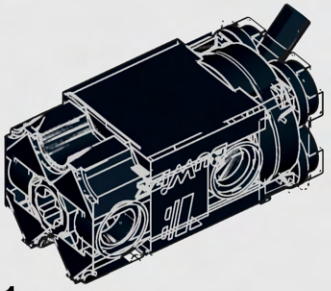

1x



11x
2477
Black



2x
80285
Black



2x
2442
Black

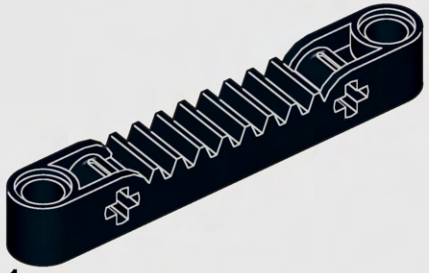

1x
87761
Black



2x
80271
Black

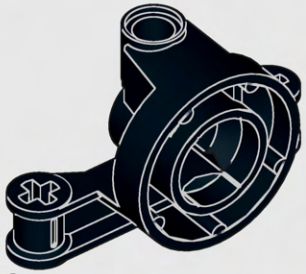

2x
23801
Black



2x
32524
Black



2x
80272
Black

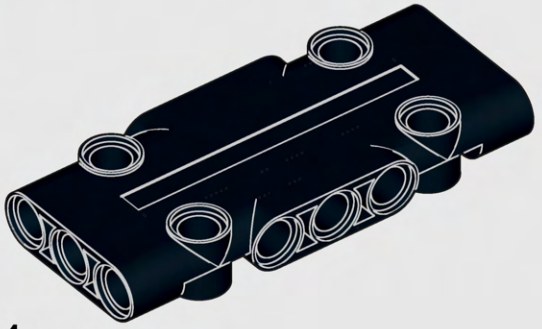

4x
71709
Black



2x
2438
Black

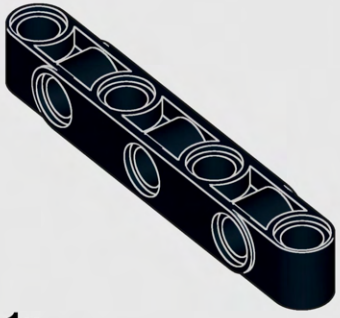

1x
2391
Black



4x
4500
Black



5x
99012
Black



2x
24119
Black



4x
4162
Black



1x
3707
Black



4x
5996
Black



2x
42918
Black

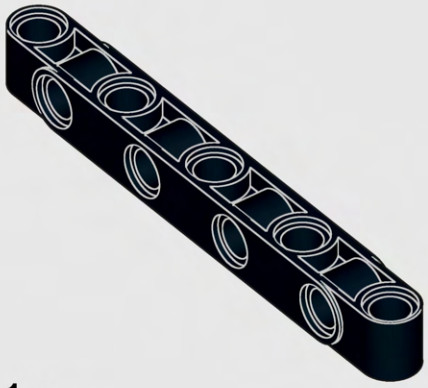

1x
6612
Black



4x
4472
Black

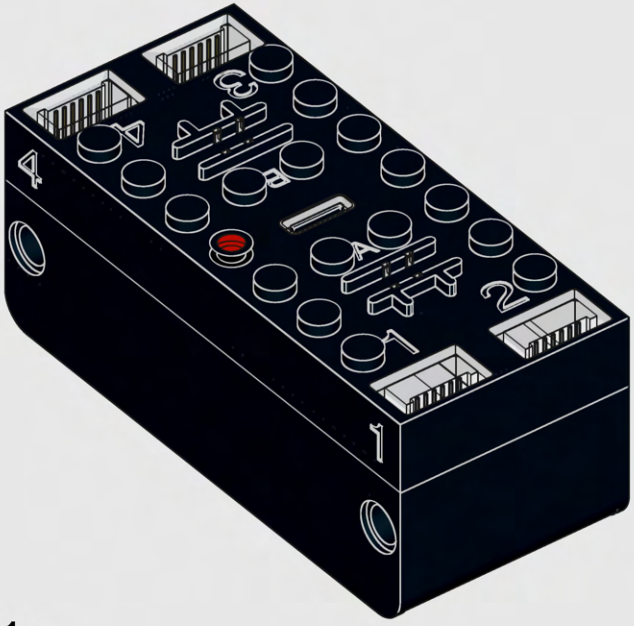

1x

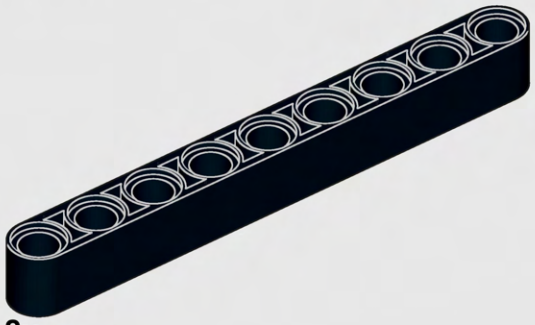

8x
40490
Black

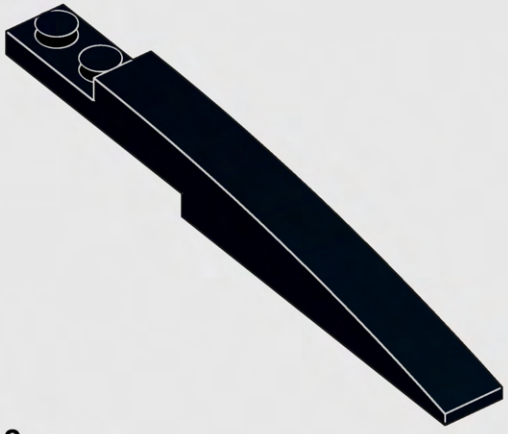

2x
85970
Black

BuWizz 3.0

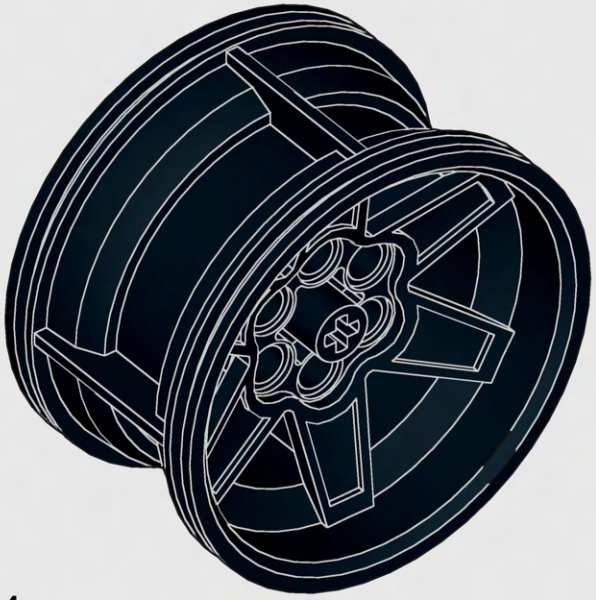

4x
15038
Black



8x
73507
Black



2x
5742
Black

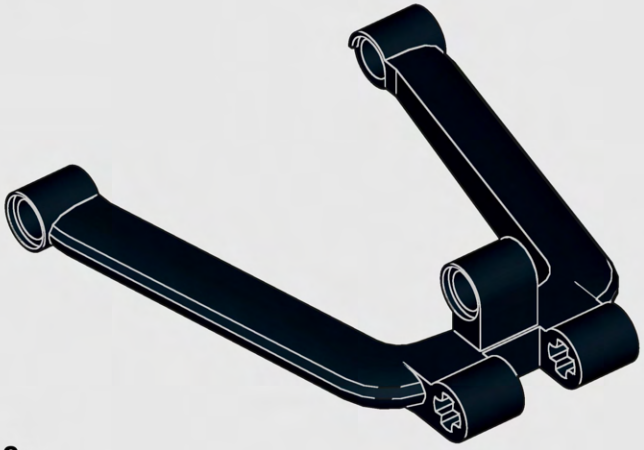

8x
5780
Black

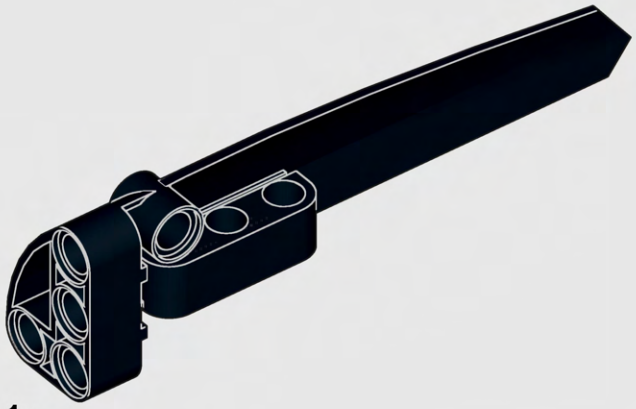

1x
64393
Black



1x
64681
Black



2x
5741
Black

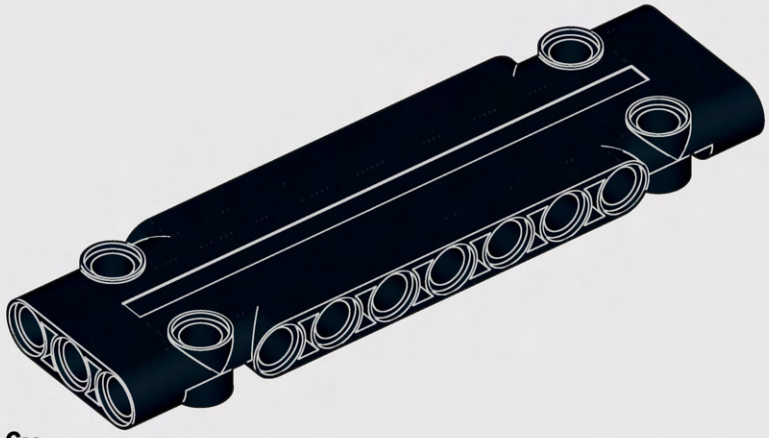

6x
15458
Black

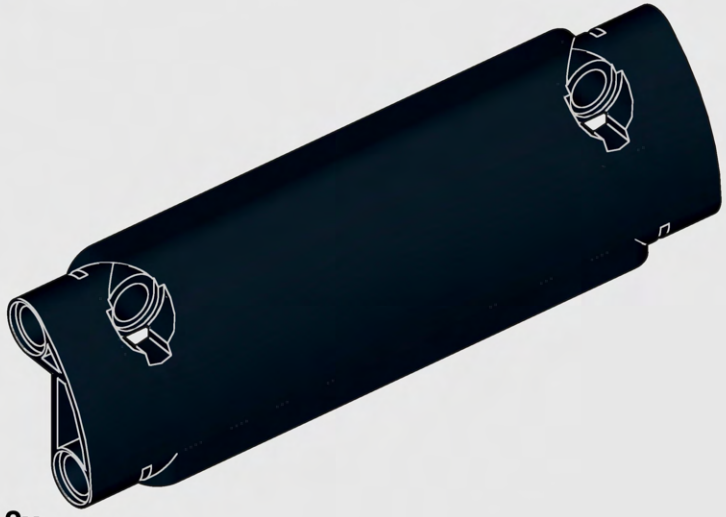

2x
62531
Black

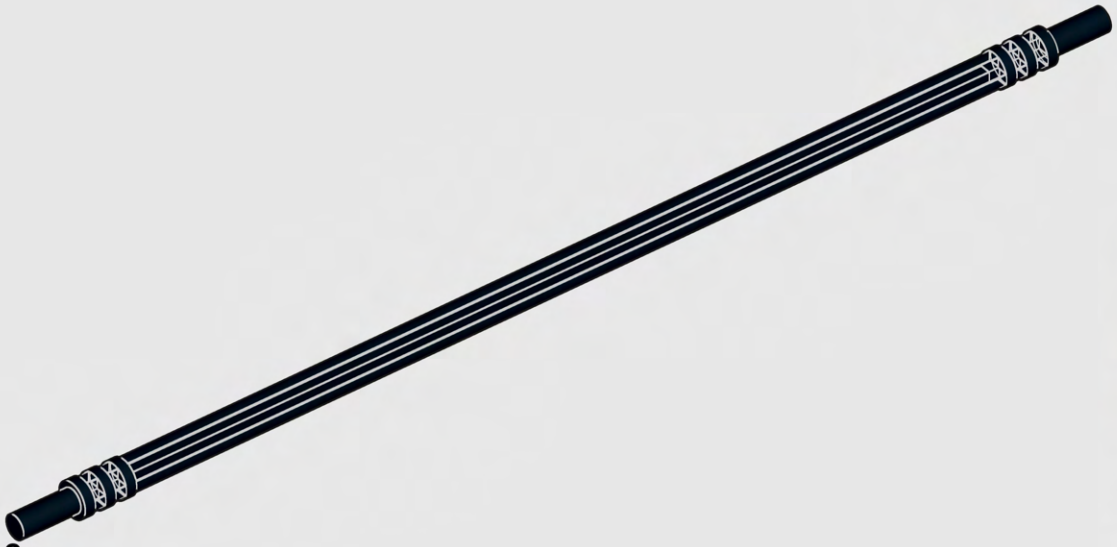

2x
32235
Black

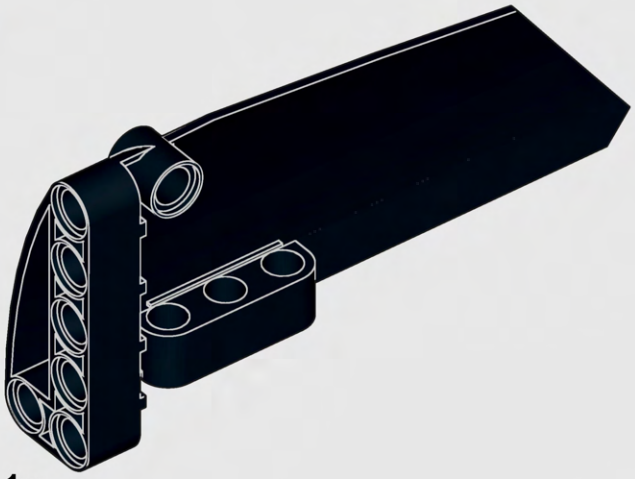

1x
64682
Black



1x
64392
Black

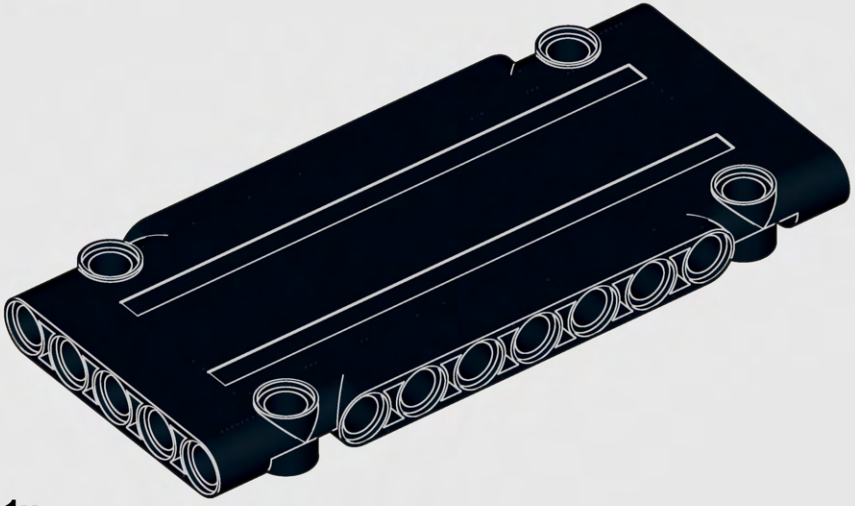

1x
64782
Black

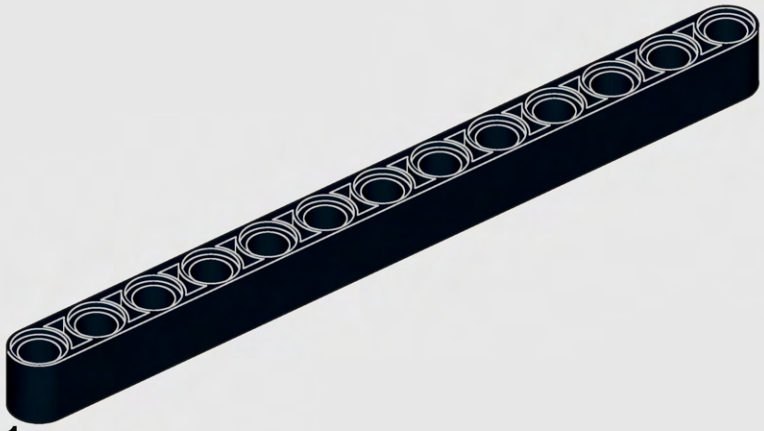

1x
41239
Black

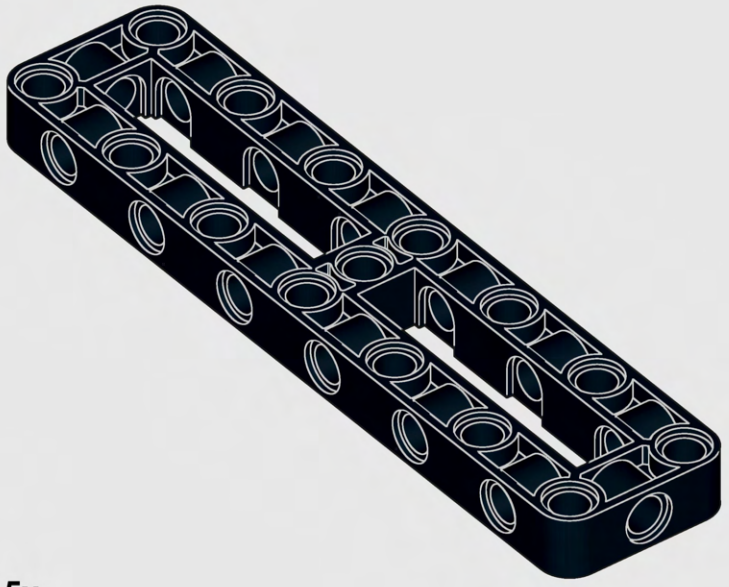

5x
4526
Black



1x
4527
Black



1x
5426
Black



2x
68196
Black



9x
32278
Black



2x
67142
Black

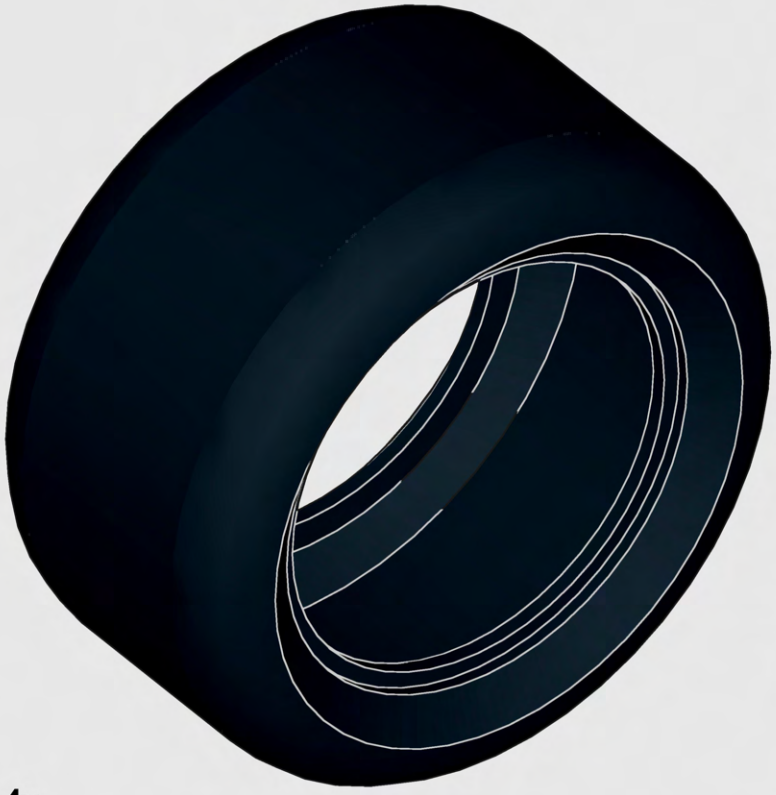

4x
4410
Black



8x
89678
Dark Bluish Gray

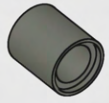

9x
18654
Dark Bluish Gray



3x
10928
Dark Bluish Gray



3x
6536
Dark Bluish Gray

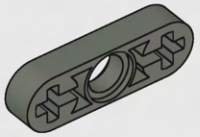

8x
6632
Dark Bluish Gray

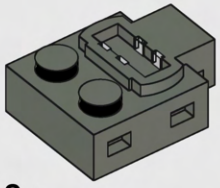

2x

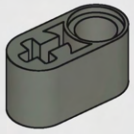

4x
60483
Dark Bluish Gray

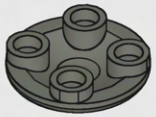

1x
2654
Dark Bluish Gray

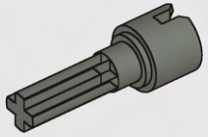

1x
92906
Dark Bluish Gray

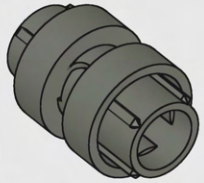

1x
18947
Dark Bluish Gray

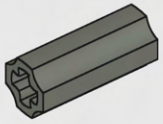

2x
6538c
Dark Bluish Gray

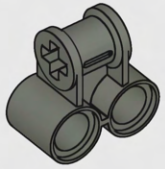

4x
32291
Dark Bluish Gray

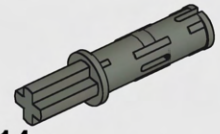

14x
11214
Dark Bluish Gray



4x
32056
Dark Bluish Gray

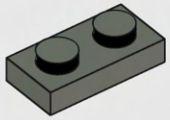

1x
3023
Dark Bluish Gray

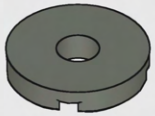

1x
15535
Dark Bluish Gray

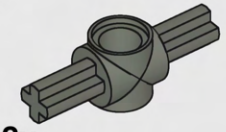

2x
27940
Dark Bluish Gray

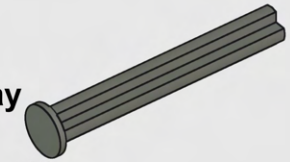

13x
87083
Dark Bluish Gray

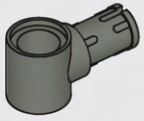

6x
15100
Dark Bluish Gray

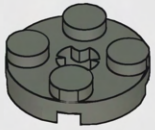

2x
4032
Dark Bluish Gray

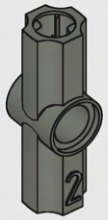

4x
32034
Dark Bluish Gray

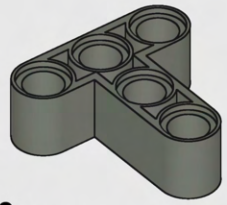

3x
60484
Dark Bluish Gray

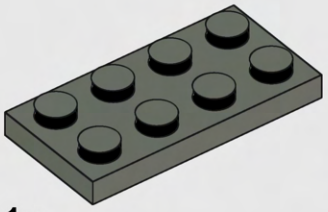

1x
3020
Dark Bluish Gray

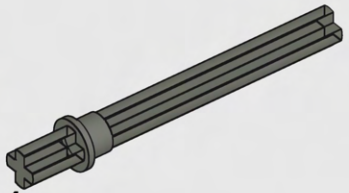

4x
32209
Dark Bluish Gray

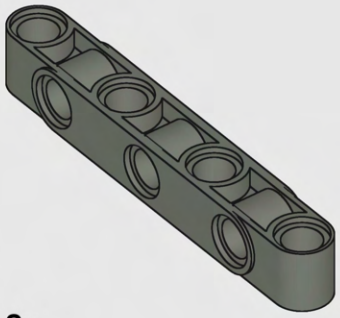

2x
2391
Dark Bluish Gray

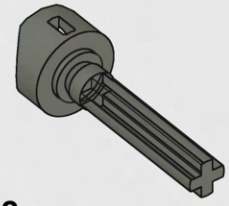

2x
52730
Dark Bluish Gray

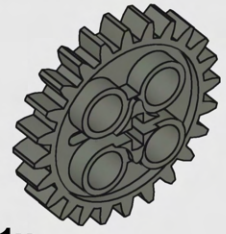

1x
3648
Dark Bluish Gray

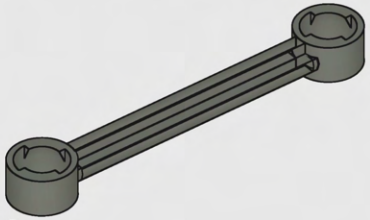

2x
2739b
Dark Bluish Gray

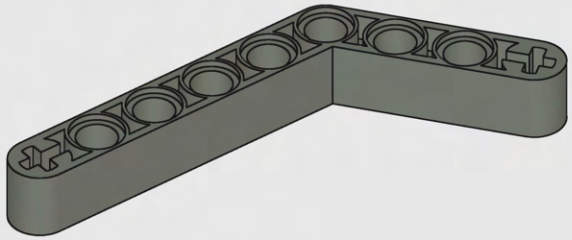

2x
6629
Dark Bluish Gray

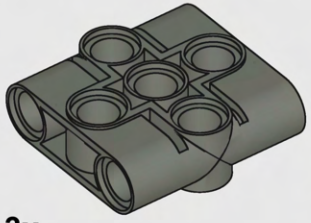

3x
39793
Dark Bluish Gray

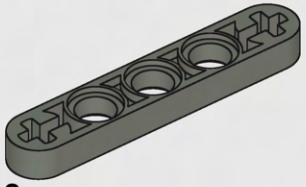

8x
11478
Dark Bluish Gray

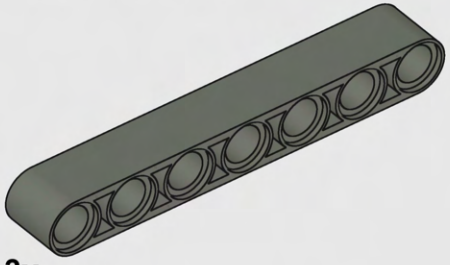

3x
32524
Dark Bluish Gray

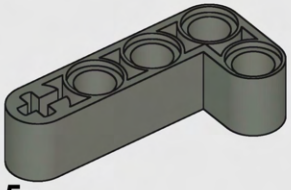

5x
32140
Dark Bluish Gray

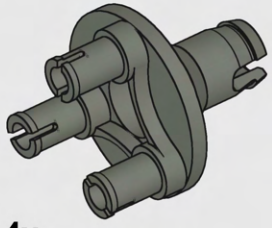

4x
92909
Dark Bluish Gray

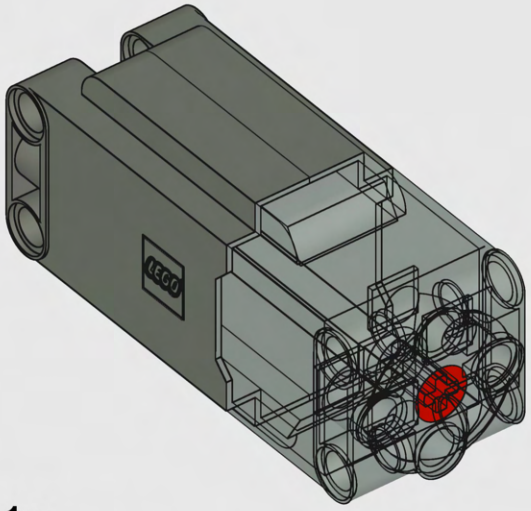

1x
bb0959c01
Dark Bluish Gray

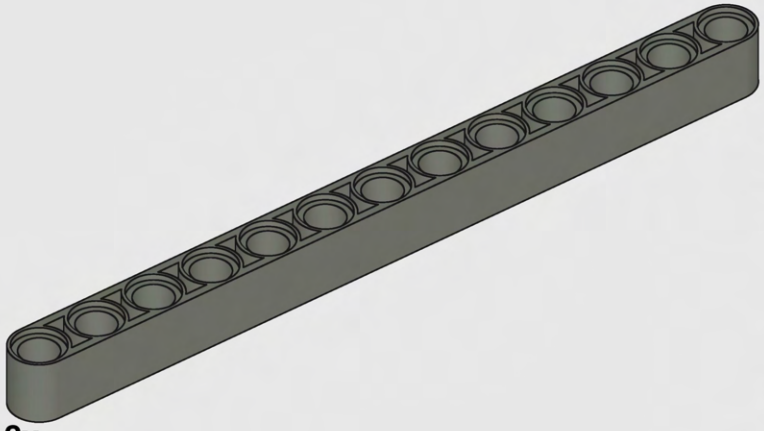

2x
41239
Dark Bluish Gray

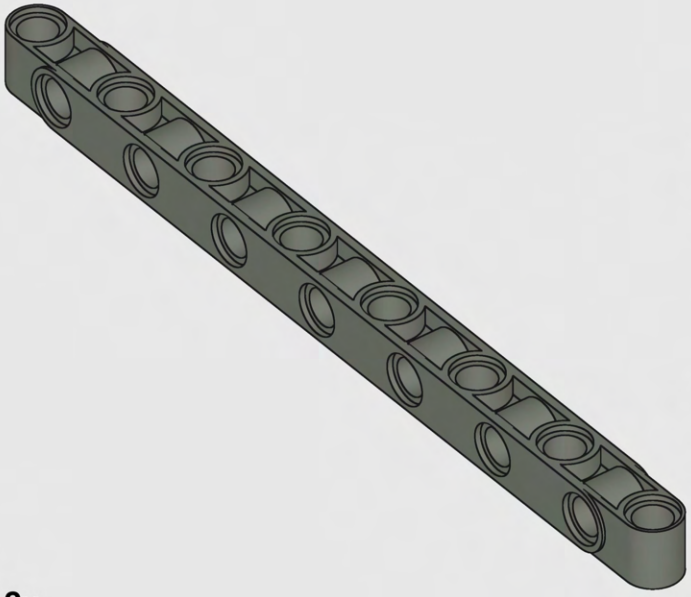

2x
71710
Dark Bluish Gray



1x
91
Light Bluish Gray



25x
4265c
Light Bluish Gray

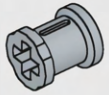

5x
3713
Light Bluish Gray

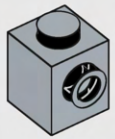

2x
87087
Light Bluish Gray

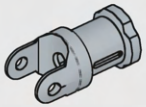

2x
62520
Light Bluish Gray

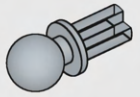

4x
2736
Light Bluish Gray

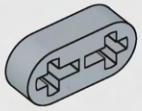

4x
41677
Light Bluish Gray

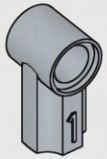

2x
32013
Light Bluish Gray

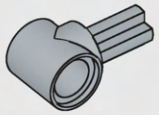

5x
22961
Light Bluish Gray

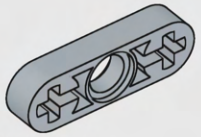

5x
6632
Light Bluish Gray

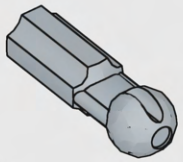

2x
52731
Light Bluish Gray

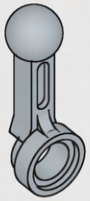

6x
2852
Light Bluish Gray

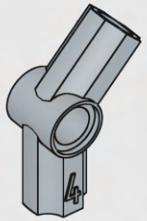

1x
32192
Light Bluish Gray

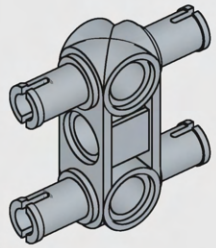

1x
48989
Light Bluish Gray

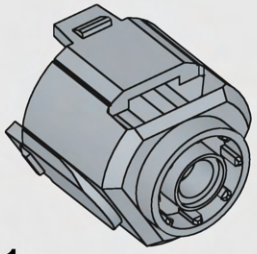

1x
65414
Light Bluish Gray

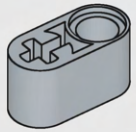

2x
60483
Light Bluish Gray

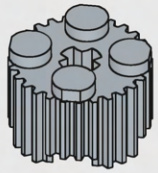

2x
92947
Light Bluish Gray

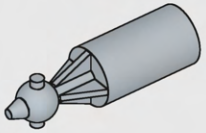

3x
32494
Light Bluish Gray

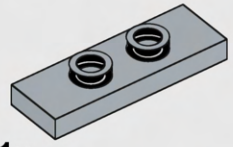

1x
34103
Light Bluish Gray

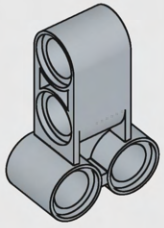

1x
32557
Light Bluish Gray

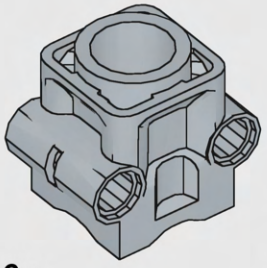

6x
6608
Light Bluish Gray

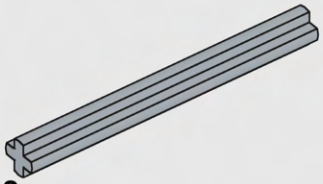

8x
32073
Light Bluish Gray

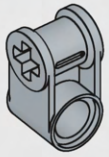

16x
6536
Light Bluish Gray

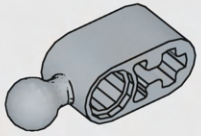

4x
5995
Light Bluish Gray

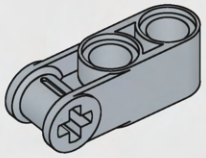

2x
42003
Light Bluish Gray

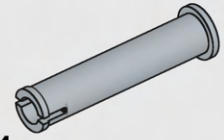

4x
77765
Light Bluish Gray

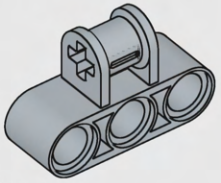

8x
63869
Light Bluish Gray

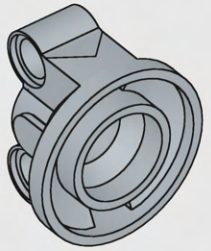

2x
11950
Light Bluish Gray

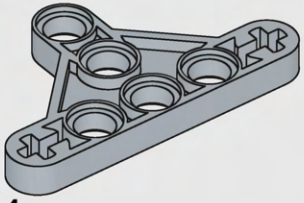

4x
99773
Light Bluish Gray

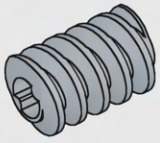

1x
32905
Light Bluish Gray



2x
94925
Light Bluish Gray

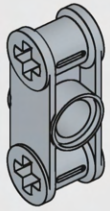

12x
32184
Light Bluish Gray

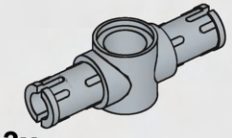

3x
87082
Light Bluish Gray

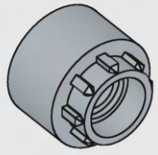

2x
35186
Light Bluish Gray

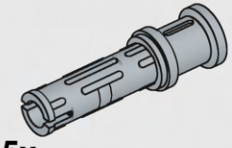

5x
32054
Light Bluish Gray

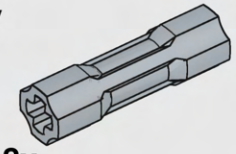

2x
26287
Light Bluish Gray

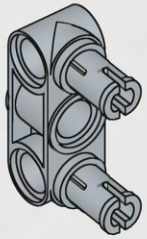

8x
2393
Light Bluish Gray

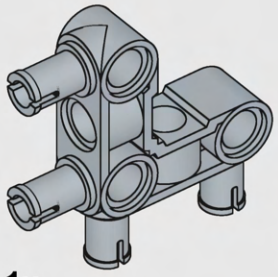

1x
55615
Light Bluish Gray

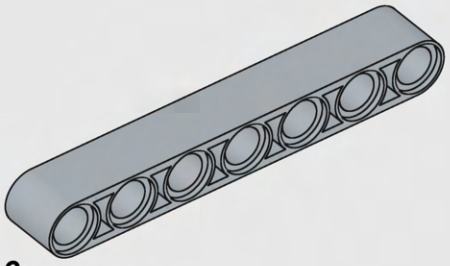

6x
32524
Light Bluish Gray

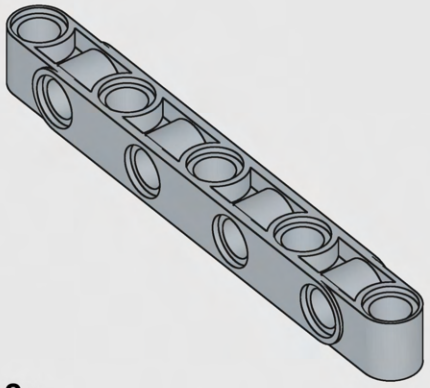

2x
6612
Light Bluish Gray

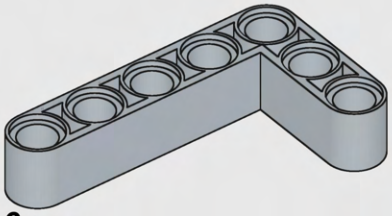

6x
32526
Light Bluish Gray

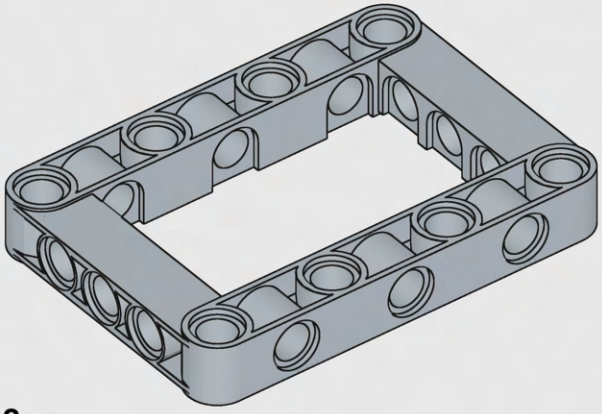

2x
64179
Light Bluish Gray

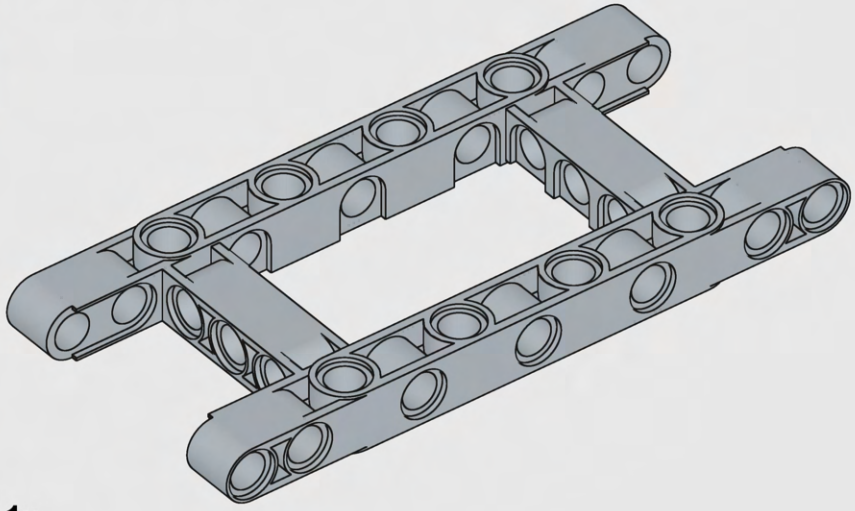

1x
64178
Light Bluish Gray

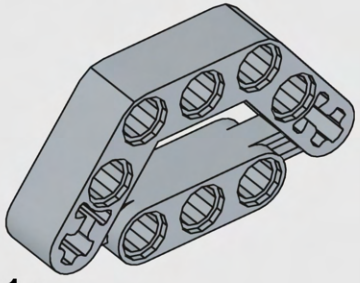

1x
6614
Light Bluish Gray

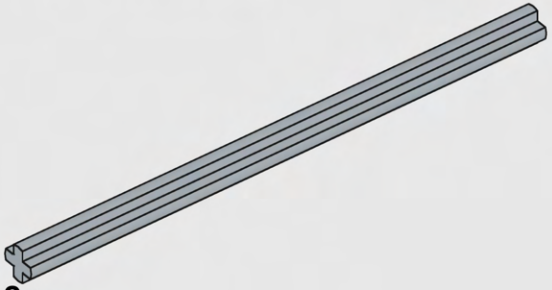

2x
60485
Light Bluish Gray

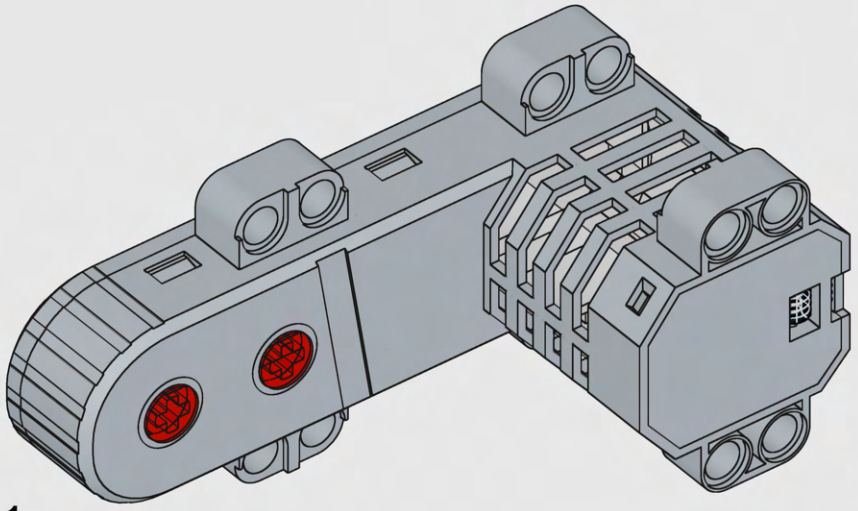

1x

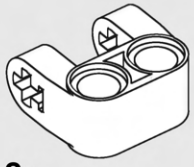

2x
69819
White

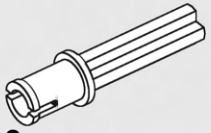

3x
65249
White

BuWizz Motor

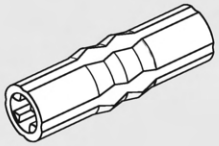

1x
18948
White

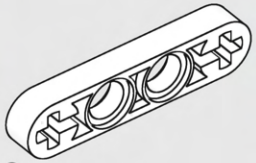

2x
32449
White



49x
89678
Red



2x
3713
Red



6x
4274
Red



2x
73230
Red



12x
6628a
Red



75x
32062
Red



2x
60483
Red



10x
6536
Red

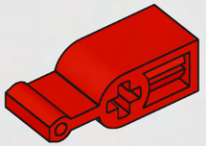

1x
6641
Red



2x
18946
Red

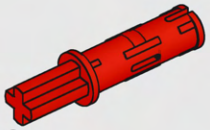

6x
11214
Red

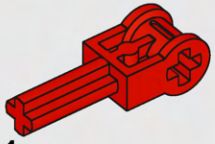

1x
6553
Red



1x
65413
Red



2x
3706
Red

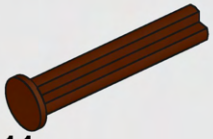

11x
24316
Reddish Brown

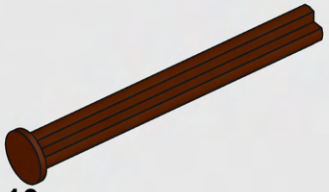

10x
15462
Reddish Brown



1x
3024
Orange



6x
18654
Orange

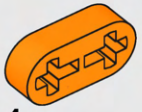

4x
41677
Orange

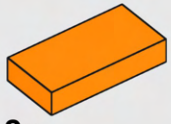

2x
3069a
Orange



2x
15573
Orange



10x
15100
Orange



2x
89679
Orange

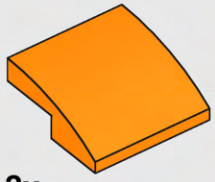

2x
15068
Orange

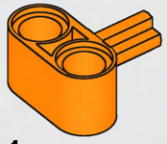

1x
7244
Orange



4x
10197
Orange



4x
6632
Orange

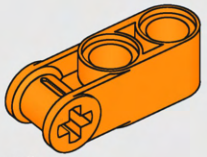

10x
42003
Orange



5x
32034
Orange

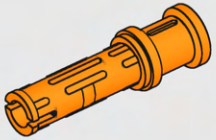

14x
32054
Orange

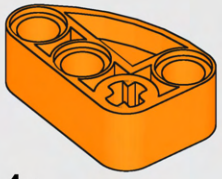

4x
71708
Orange

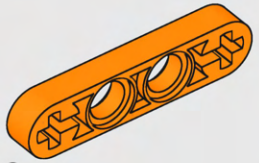

2x
32449
Orange

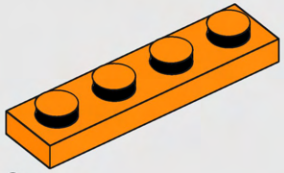

2x
3710
Orange

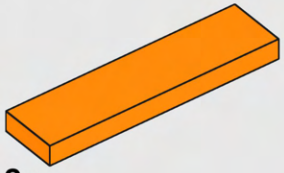

2x
2431
Orange

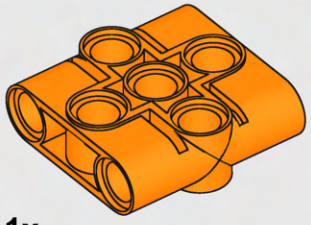

1x
39793
Orange

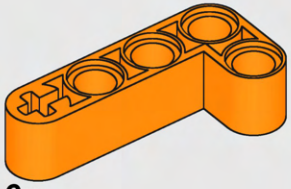

6x
32140
Orange

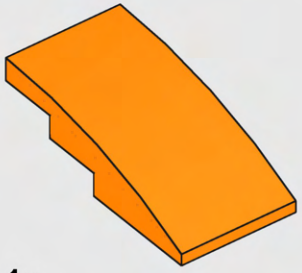

1x
93606
Orange

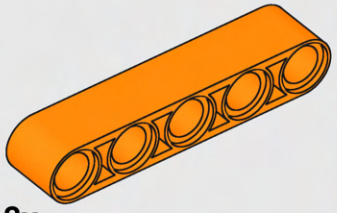

2x
32316
Orange

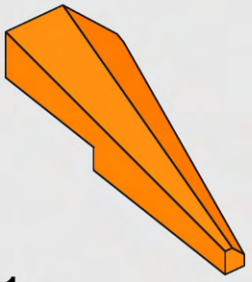

1x
3504
Orange

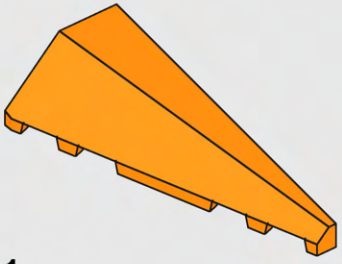

1x
3505
Orange

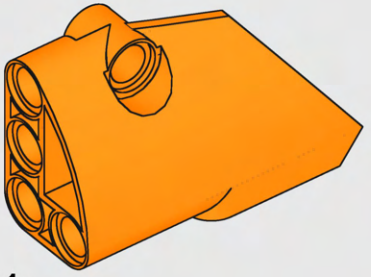

1x
87080
Orange

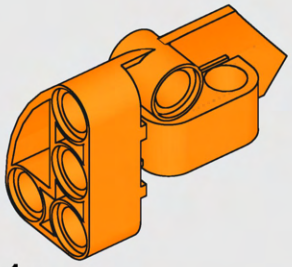

1x
87086
Orange

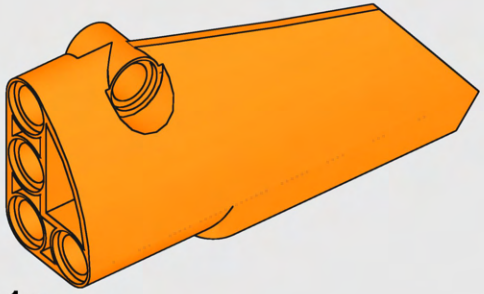

1x
64683
Orange

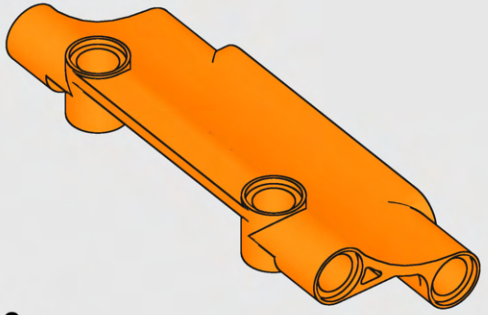

2x
4500
Orange

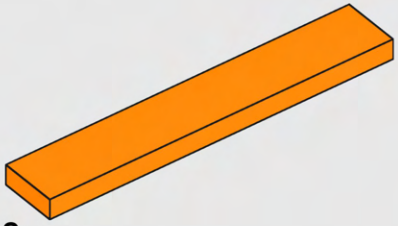

2x
6636
Orange

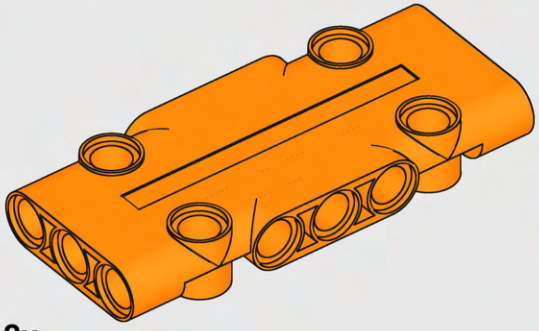

2x
71709
Orange

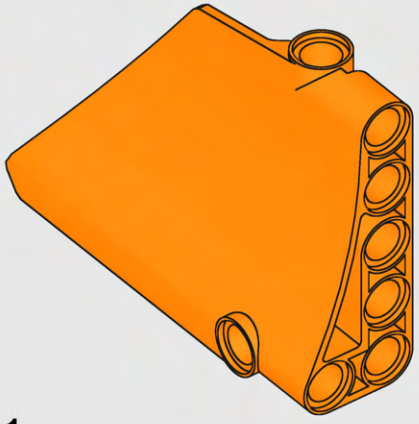

1x
6606
Orange

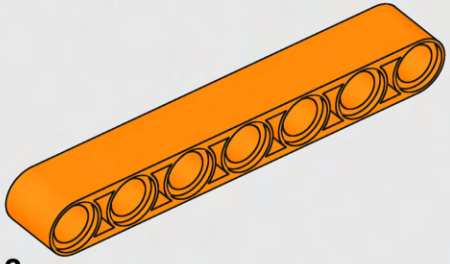

2x
32524
Orange

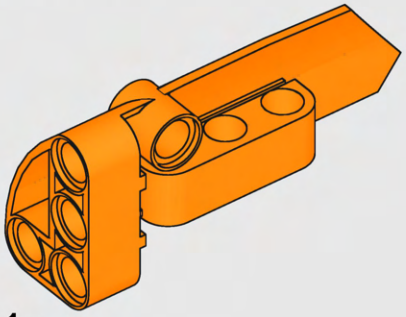

1x
64391
Orange

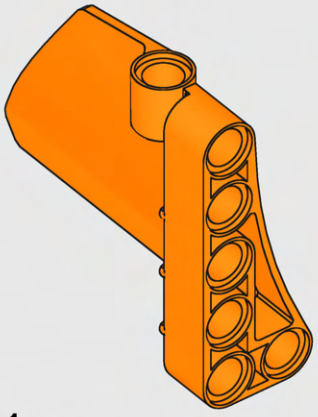

1x
6609
Orange

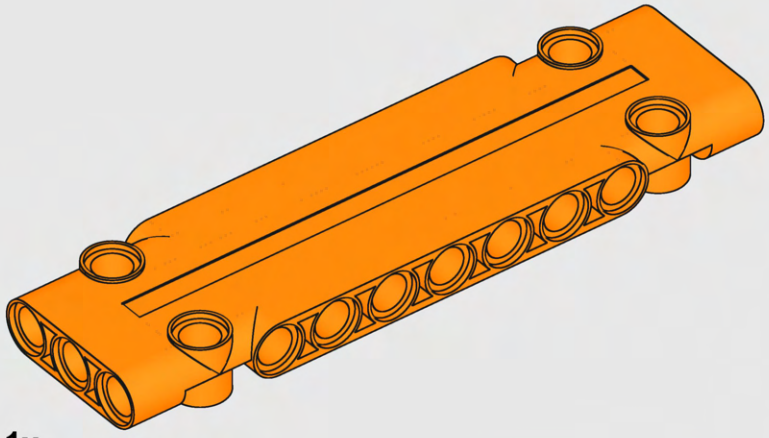

1x
15458
Orange

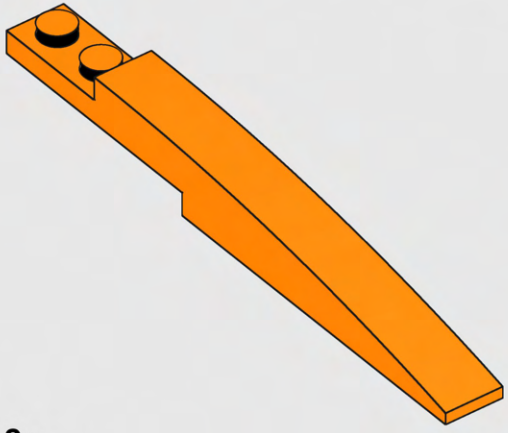

2x
85970
Orange

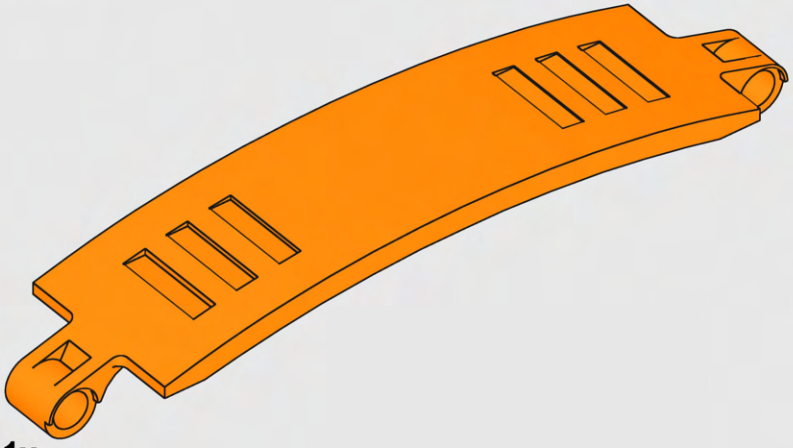

1x
18944
Orange

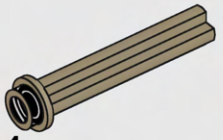

4x
6587
Dark Tan

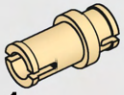

1x
32002
Tan

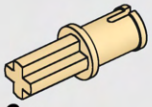

6x
3749
Tan



2x
2854
Tan



6x
6589
Tan



2x
87994
Tan

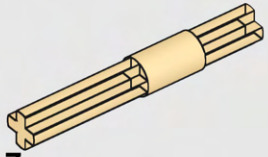

7x
99008
Tan



6x
2851
Yellow

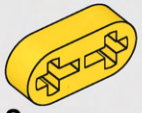

2x
41677
Yellow

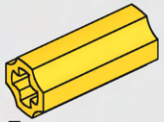

5x
6538c
Yellow



2x
2853
Yellow



35x
4519
Yellow

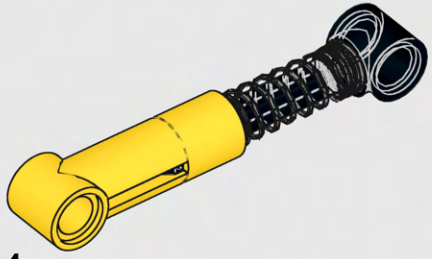

4x
731c07
Yellow

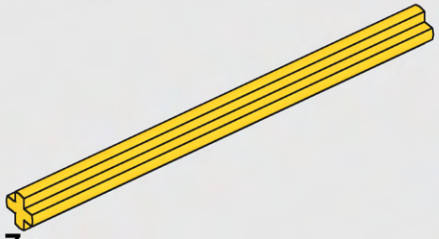

7x
44294
Yellow



4x
18674
Lime



1x
81346
Green



2x
65826
Bright Green



2x
3024
Dark Azure

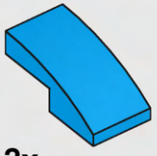

2x
11477
Dark Azure



2x
69779
Dark Azure

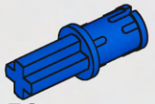

56x
43093
Blue

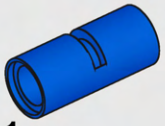

1x
62462
Blue



3x
69778
Blue



1x
32523
Blue



132x
6558
Blue

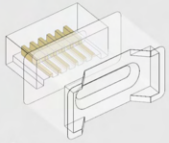

1x

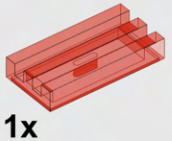

1x
2412b
Trans-Red

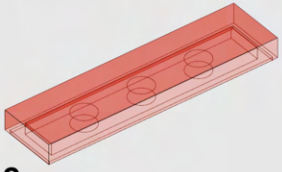

2x
2431
Trans-Red



4x
4073
Flat Silver



1x
18041
Flat Silver

Additional parts





1x BuWizz 3.0



1x BuWizz Micromotor



1x BuWizz Motor

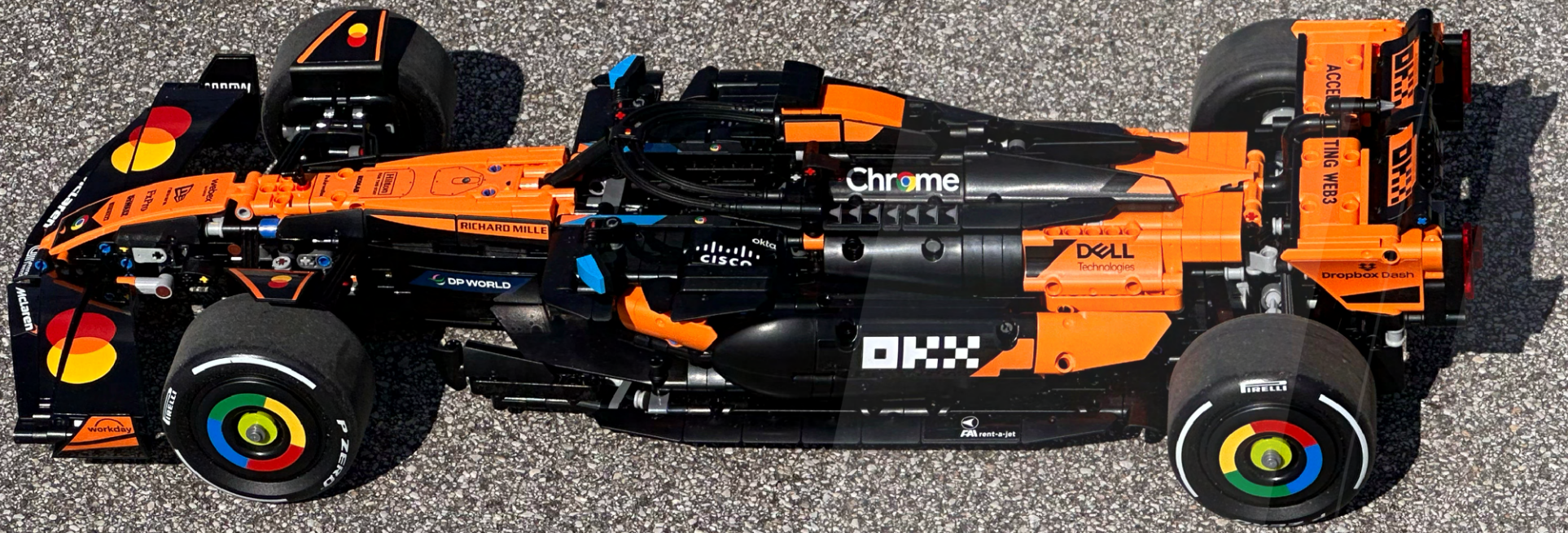

www.buwizz.com @BuWizzBrick @buwizz_brick @buwizz_brick /buwizz